26558 PROFILO G

Profil aluminiowy

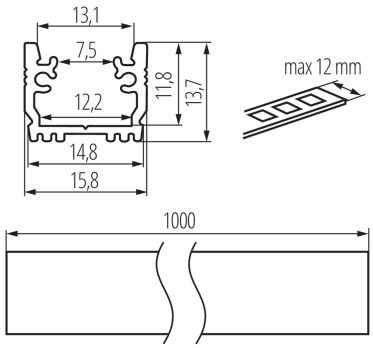

Wpustowy profil dekoracyjno-oświetleniowy do podłóg

DANE OGÓLNE:

Kolor: anodowany
Długość [mm]: 1000
Szerokość [mm]: 15.8
Wysokość [mm]: 13.7

DANE TECHNICZNE:

Materiał: stop aluminium

Zastrzega się możliwość wprowadzenia zmian technicznych. Dane zawarte w tym katalogu nie są prawnie wiążące.
Fotometria: wyniki uzyskane podczas badania konkretnego egzemplarza.

PL

26558 PROFILO G

Profil aluminiowy

AKCESORIA

26580	SHADE CK G	Klosz biały do profilu aluminiowego, komplet 10 szt., SHADE CK G(26580)
26581	SHADE CK G 2M	Klosz biały do profilu aluminiowego, komplet 5 szt., SHADE CK G 2M(26581)
26598	HANDLE G	Uchwyt mocujący profil aluminiowy, HANDLE G (26598)
26592	STOPPER G	Zaślepki do profilu aluminiowego, STOPPER G (26592)
26602 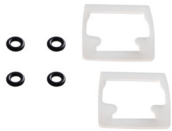	SEALINGS G	Uszczelka do profilu aluminiowego, SEALINGS G (26602)

Zastrzega się możliwość wprowadzenia zmian technicznych. Dane zawarte w tym katalogu nie są prawnie wiążące.
Fotometria: wyniki uzyskane podczas badania konkretnego egzemplarza.