Kanlux

2022/01-1
A3-297x420mm/ISO216

www.kanlux.com

ELNIS S / ELNIS L

(PL) Kanlux SA, ul. Objazdowa 1-3, 41-922 Radzionków (CZ) Distributor: Kanlux s.r.o., Sadová 618, 738 01 Frýdek-Místek (SK) Distributor: Kanlux s.r.o., Zlatovská 2179/28, 911 05 Trenčín (HU) Forgalmazza: Kanlux Kft., 9026 Győr, Bácsai út 153/b (UA) ТОВ «КАНЛЮКС», 08130, Київська область, Києво-Святошинський район, с.Петропавлівська Борщагівка, вул. Соборна, будинок 1-Б, офіс 617 (RO) Kanlux Lighting S.R.L. Oltenitei 249 Popesti Leordeni, 077160, Ilfov (RU) ООО Kanlux, ул. Комсомольская, д. 1, 142100, г. Подольск, Московская область, Российская Федерация ООО Канлюкс-Электромонтаж, ул. Комсомольская, д. 1, 142100, г. Подольск, Московская область, Российская Федерация (BG) Kanlux EOOD, Warehouse area Gopet Logistics, 1532 Kazichene, Sofia, ph.+359 2 42 19 623 (DE) Kanlux GmbH, Flugplatz 21, 44319 Dortmund (FR) Kanlux France SAS, 224B Rue Marcadet, 75 018 Paris

HLDR-GX5.3

P1	P2	P3	P4	P7
12V	max 10W	MR16 LED	Gx5,3	III

BR-GZ10

P1	P2	P3	P4	P11
220-240V~ 50Hz	max 10W	PAR16 LED	GU10/GZ10	

P5	P6	P8	P9	P10
CE			IP20	0,5m

P12	P13
UK CA	

EN
INTENDED USE / APPLICATION
Decorative ring – component of the lighting fixture. Product designed to be used in the home and for other similar general applications.
MOUNTING
Technical changes reserved. Read the manual before mounting. Mounting should be performed by an appropriately qualified person. Any activities to be done with disconnected power supply. Mounting diagram: see pictures. Check for proper mechanical fastening and connection to electrical power prior to first use. Terminals need to be placed in a way that will disable their contact with the product parts that become heated. A single component is not a complete lighting fixture. Use only the listed types of frames, as per the drawing. The components used must be compliant with the applicable technical requirements in terms of safety. The type of components used must be selected to match the mains voltage and the expected operating conditions.
FUNCTIONAL CHARACTERISTICS
Product for indoor use.
USAGE GUIDELINES / MAINTENANCE
Any maintenance work must be done when the product is disconnected from power supply. Clean only with soft and dry cloths. Do not use chemical detergents. Ensure free air access. Product can only be supplied by rated voltage or voltage within the range provided. Light sources with parameters provided in the manual must be used in the product. The light source becomes heated to a high temperature. Product may heat up to a higher temperature. Do not cover the product. Place all the leads and elements mating with the fixture ensuring no contact with the parts of the lighting system that become heated. Adjustment of lighting direction and/or replacement of the light source must be done when the product has cooled down. Replacement of light source to be performed after the product cools down: see pictures. Product must not be used in unfavourable environment, e.g. dust, moisture,water, vibrations, etc. The inspection of all connections and elements of the lighting system is recommended.
EXPLANATIONS OF SYMBOLS USED
P1: Rated voltage.
P2: Maximum power of the light source.
P3: LED lamp.
P4: Base/holder.
P5: Product meets the requirements of EU directives.
P6: The product not suitable for covering with heat-insulating material.
P7: Class III A product in which protection against electric shock is provided by feeding it with very low safe voltage (SELV) with no risk of creating higher than safe voltage.
P8: Use only indoors.
P9: Protection against solid foreign objects bigger than 12mm provided.
P10: The symbol describes the minimal distance of a light fixture (its light source) from the spots and objects that it's illuminating.
P11: Class II. A product in which protection against electric shock is provided not only through basic insulation, but also double or reinforced insulation.
P12: The product is compliant with all relevant United Kingdom regulations.
P13: The product meets the requirements of technical regulations applicable in Ukraine.
ENVIRONMENTAL PROTECTION
Keep your environment clean. Segregation of post-packaging waste is recommended.
COMMENTS / GUIDELINES
Failure to follow these instructions may result in e.g. fire, burns, electrical shock, physical injury and other material and non-material damage. For more information about Kanlux products visit www.kanlux.com. Kanlux S.A. shall not be responsible for any damage resulting from the failure to follow these instructions. Kanlux SA reserves the right to make changes in the manual - the current version can be downloaded at www.kanlux.com.

DE
VERWENDUNG / ANWENDUNG
Dekorring - Komponente der Leuchte. Produkt für die Verwendung in Wohngebäuden und zur allgemeinen Verwendung.
MONTAGE
Technische Änderungen vorbehalten. Lesen Sie vor der Montage die Anleitung. Die Montage sollte von einer Person durchgeführt werden, welche die erforderliche Befugnis hat. Alle Tätigkeiten sind bei abgeschalteter Energieversorgung durchzuführen. Montageschema: s. Zeichnungen. Vor der Inbetriebnahme muss die ordnungsgemäße mechanische Befestigung und der elektrische Anschluss geprüft werden. Die Anschlussleitungen müssen so geführt werden, dass ein Kontakt mit den sich aufheizenden Teilen des Produktes verhindert wird. Eine einzelne Komponente ist keine vollständige Leuchte. Verwenden Sie nur die angegebenen Arten von Fassungen - siehe Abbildung. Die eingesetzten Komponenten müssen die einschlägigen technischen Anforderungen in Bezug auf Sicherheit erfüllen. Die Art der verwendeten Komponenten muss entsprechend der Netzspannung und den vorgesehenen Betriebsbedingungen angepasst werden.
FUNKTIONELLE EIGENSCHAFTEN
Produkt zur Verwendung im Innenbereich.
BETRIEBSHINWEISE / WARTUNG
Die Wartung bei abgeschalteter Energieversorgung durchführen. Nur mit weichen und trockenen Stoffen säubern. Keine chemischen Reinigungsmittel verwenden. Für ungehinderte Luftzufuhr sorgen. Das Produkt ausschließlich mit der Nennspannung oder einem gegebenen Spannungsbereich versorgen. Im Produkt müssen Leuchtquellen verwendet werden, die den in der Anleitung gegebenen Parameters entsprechen. Die Leuchtquelle erwärmt sich stark. Das Produkt kann sich aufheizen. Das Produkt nicht bedecken. Alle Leitungen und mit der Leuchte agierenden Teile müssen so befestigt werden, dass es zu keinem Kontakt mit sich erwärmenden Teilen des Leuchtsystems kommt. Die Regulierung der Leuchtrichtung und/oder der Austausch der Lichtquelle darf erst nach dem Abkühlen des Produkts erfolgen. Den Austausch der Leuchtquelle nach dem Erkalten des Produkts durchführen: s. Zeichnungen. Das Produkt darf an keinem Ort benutzt werden, an dem ungünstige Umgebungsbedingungen herrschen, z.B. Staub, Feinstaub, Wasser, Feuchtigkeit, Vibrationen u.ä. Eine Kontrolle aller Verbindungen und Elemente des Beleuchtungssystems wird empfohlen.
ERLÄUTERUNGEN ZU DEN VERWENDETEN MARKIERUNGEN UND SYMBOLEN
P1: Nennspannung
P2: Maximale Leistung der Leuchtquelle
P3: LED-Leuchte
P4: Lampensockel / Leuchte
P5: Das Produkt erfüllt die Anforderungen der EU-Richtlinien
P6: Das Produkt darf nicht mit wärmedämmendem Material bedeckt werden.
P7: Klasse III. Produkt, bei dem der Schutz vor elektrischem Schlag darin besteht, dass es mit einer sehr niedrigen ungefährlichen Spannung betrieben wird (SELV - Schutzkleinspannung), wobei das Risiko einer gefährlichen Spannung ausgeschlossen ist.
P8: Nur für die Verwendung im Innenbereich
P9: Geschützt gegen feste Fremdkörper mit mehr als 12mm Durchmesser.
P10: Das Symbol bezeichnet den Mindestabstand, den die Leuchte (deren Lichtquelle) von den beleuchteten Orten und Objekten haben muss.
P11: Klasse II. Produkt, bei dem als Schutz vor elektrischem Schlag außer der Grundisolierung auch eine doppelte oder verstärkte Isolierung verwendet wird.
P12: Das Produkt entspricht den im Großbritannien (UK) geltenden Vorschriften.
P13: Das Produkt erfüllt die Anforderungen der in der Ukraine geltenden technischen Vorschriften.
UMWELTSCHUTZ
Auf Sauberkeit und die Umwelt achten. Wir empfehlen die Trennung der Verpackungsabfälle. Solche gekennzeichneten Produkte dürfen nicht zusammen mit normalem Müll entsorgt werden.
ANMERKUNGEN / HINWEISE
Die Nichtbeachtung der Empfehlungen der vorliegenden Hinweise kann u.a. zu Bränden, Verbrennungen, Stromschlägen, physischen Verletzungen und anderen materiellen und immateriellen Schäden führen. Zusätzliche Informationen zu den Produkten der Marke Kanlux sind auf der Seite www.kanlux.com erhältlich. Kanlux S.A. haftet nicht für Schäden, die aus dem Nichtbeachten der Empfehlungen der vorliegenden Hinweise resultieren. Die Firma Kanlux SA behält sich das Recht vor, Änderungen an der Bedienungsanleitung einzuführen - die aktuelle Version zum Herunterladen auf www.kanlux.com.

FR
DESTINATION / APPLICATION
Anneau décoratif - composante du luminaire. Produit destiné à l'utilisation d'habitation et aux destinations générales.
INSTALLATION
Modifications techniques réservées. Avant de commecner l'installation lisez le mode d'emploi. Installation doit être éffectuée par une personne possédant les certificats d'aptitude convenables. Toutes les opérations doivent être éffectuées avec la tension débranchée. Schéma de l'installation: voir les images. Avant la première mise en marche il faut s'assurer si le fixage mecanique est correct aisni que la connection électrique. Cordons de connection doivent être conduits et disposés d'une manière à rendre impossible leur contact avec les parties du produit qui se réchauffent. Une simple composante ne constitue pas un luminaire complet. Utiliser uniquement les types de douilles indiqués - voir la figure. Les composantes utilisées doivent répondre aux exigences techniques applicables en matière de sécurité. Le type de composantes utilisées doit être sélectionné de manière à correspondre à la tension du réseau et aux conditions de fonctionnement envisagées.
CARACTERISTIQUES FONCTIONELLES
Utiliser le produit uniquement à l'intérieur des locaux.
RECOMMENDATIONS D'EXPLOITATION / MAINTENANCE
Maintenance doit être effectuée avec l'alimentation débranchée. Nettoyer uniquement avec les tissus secs et delicats. On ne peut pas utiliser les produits nettoyants chimiques. Assurer l'accès libre de l'air. Produit à alimenter à l'aide de la tension nominale ou dans les limites des tensions indiquées. Utiliser dans le produit les sources de lumière aux caractéristiques indiquées dans le mode d'emploi. Source de produit se chauffe jusqu'à la température élevée. Produit peut se réchauffer jusqu'à la temperature élevée. Ne pas couvrir le produit. Tous les câbles et éléments fonctionnant avec le luminaire sont à mettre en place de façon à ne pas permettre qu'ils touchent les éléments du système d'éclairage se chauffant. Réglage de la direction d'éclairage et/ou l'échange de la source de lumièrepeut être éffectué après le refroidissement du produit. Faire changer la source de lumière après avoir éteint le produit: voir les images. Produit ne peut pas être utilisé dans l'endroit aux conditions défavorables par exemple: poussière, eau, humidité, vibrations etc. Il est recommandé de contrôler si tous les raccordements et les éléments du système d'éclairage sont corrects.
EXPLICATION DES MARQUAGES ET DES SYMBOLES UTILISES
P1: Tension nominale.
P2: Puissance maximale de la source de lumière.
P3: Lampe LED.
P4: Coulot / douille.
P5: Produit conforme aux Directives de lUnion Européenne (UE).
P6: Produit n'est pas adapté à le couvrir avec du matériel de thermoisolation.
P7: 3ème classe. Produit où la protection contre la commotion électrique consiste à l'alimenter avec dela très basse tension securisée (SELV) sans risque de création des tensions plus hautes que les sécurisées.
P8: Utiliser uniquement à l'intérieur des locaux.
P9: Protection contre les états solides dépassant 12mm.
P10: Symbole signifie la distance minimale qui peut avoir lieu entre le luminaire (sa source de lumière) et les endroits et les objets qu'il éclaire.
P11: 2ème classe. Produit où la protection contre la commotion électrique est assurée, outre l'isolement de base, l'isolement double ourenforcé appliqué.
P12: Le produit est conforme à la réglementation applicable au Royaume-Uni (UK).
P13: Le produit est conforme aux exigences de la réglementation technique applicable en Ukraine.
PROTECTION DE L'ENVIRONNEMENT
Gardez la proprété et protégez l'environnement. La segrégation des déchets d'emballage est recommandée. Les produits marqués de cette façon ne peuvent pas, sous la peine d'amende, être jetés aux poubelles avec les déchets ordinaires.
REMARQUES / INDICATIONS
La non observation des indications du présent ,ode d'emploi peut entraîner par exemple aux incendies, aux brûlures, à la commotion électrique, aux lésions physiques et aux autres dommages matériels et immateriels. Les informations supplémentaires concérnant les produits de la marque Kanlux sont accessibles sur le site : www.kanlux.com. Kanlux S.A. n'encourt pas de responsabilité pour les dommages résultant de la non observation du présent mode d'emploi. La société Kanlux SA se réserve le droit d'apporter des modifications à l'instruction - la version actuelle peut être téléchargée à partir du site www.kanlux.com.

NL
BESTEMMING / TOEPASSINGSGEBIED
Decoratieve ring – onderdeel van de verlichtingsarmatuur. Product bestemt voor woningen en algemene toepassingsgebied.
MONTAGE
Technische veranderingen gereserveerd. Voor montage lees instructie. Montage zou kwalificeerde persoon uitvoeren. Alle operaties doen bij losgekoppelde stroominstalatie. Montagebeeld: kijk afbeelding. Voor eerste gebruik moet men mechanische montage en elektrische aansluiting controleren. Aansluitingsleidingen moeten zo gelegd worden, dat ze niet in concaakt komen met warm wordenen delen van het product. Een enkele component is geen volledige verlichtingsarmatuur. Gebruik uitsluitend de genoemde soorten armatuur - zie afbeelding. De gebruikte onderdelen moeten voldoen aan de juiste geldende technische eisen op het gebied van de veiligheid. Het gekozen type gebruikte onderdelen moet passen aan de netspannig en verwachte werkomstandigheden.
FUNCTIONAAL EIGENSCHAPPEN
Product gebruiken in binnenruimen.
GEBRUIKSAANWIJZING / KONSERWATIE
Konserwatiewerken alleen bij losgekoppelde elektriciteit. Schoonmaken alleen met delicate en droge stoffen. Niet gebruiken chenische schoonmakmiddelen. Zorgen voor vrije luchtcirculatie. Product versterken allen met gevone stroom of wie opgegeven. In het product moeten lichtbronen gebruikt werden met opgegevene in bedlieningsboekje parameerten. Lichtbron verwarmt zich tot hoche temperatuur. Product kan zich verwarmen tot verhoogde temperatuur. Product nie verdecken. Alle leidingen en elementen samenwerkende met montuur moeten zo aangezet worden, dat ze niet in aanraking komen met warmwordende elementen van belichtings systeem. Regeling van licht richtingen en/of wisseling van lichtbron moet na product afkoeling gemaakt worden. Visseling van lichtbron maken na afkoelen van product: kijk beeld. Product niet gebruiken waar niet goede omstandigheden zijn, bij voorbeeld: stof, water, vocht, vibraties, ezv. Kontrol van alle elementen van belichtings systeem is aanbevolen.
VERKLARING VAN GEBRUIKTE SYMBOLEN EN AFKORTINGEN
P1: Ingangsstroomspanning.
P2: Max. kracht van lichtbron.
P3: LED lampe.
P4: Heft / montuur.
P5: Product voldoet aan de Europaise Normen (EU)
P6: Het product is niet geschickt om bedekt te worden met isolatiemateriaal.
P7: Klas III. Product, waarin bescherming tegen elektrische schok baseerd op geven hem lage veilige spanning(SELV) zonder risiko, dat het spaninig groter word dan veilige.
P8: Gebruiken alleen binnen.
P9: Bescherming voor vaste lichame grooter dan 12mm.
P10: Symbool betekent minimale afstand welke kan licht montuur (haar licht bron) van licht plaatsen en ojekten.
P11: Klas II. Product, waarin bescherming tegen elektrische schok geven, buiten basis isolatie, dubbel of versterkte isollatie.
P12: Het product voldoet aan de eisen van de regelgeving die van toepassing is in Groot-Brittannië (VK).
P13 Het product voldoet aan de eisen van de technische voorschriften die van toepassing zijn in Oekraine.
MILIEUBESCHERMING
Houd schoonheid en beschermd het milieu. Aanbevolene verpakkings afvalscheiding.
LET OP/ BIJZONDERHEDEN
Zich niet houden aan regelingen van deze instructie kan leiden onder anderen tot brand, verbrandingen, overspanningen, en ander materiele en niet materiele schaden. Verdere informaties over producten van merk Kanlux zijn op : www.kanlux.com te vinden. Kanlux SA kan niet aansprakelijk gemaakt worden voor effecten ontstaan door zich niet te houden aan deze instructie. Firma Kanlux SA behoudt zich het recht tot wijzigingen in de gebruiksaanwijzing- de meest actuele versie te downloaden op www.kanlux.com.

IT
DESTINAZIONE / USO
Anello ornamentale - componente dell'apparecchio. Prodotto destinato all'uso in abitazioni e per uso generale.
ASSEMBLAGGIO
Modifiche tecniche riservate. Prima di procedere con l'assemblaggio si prega di consultare le istruzioni. L'assemblaggio deve essere effettuato da una persona con appropriata competenza. Eseguire qualsiasi operazione con l'alimentazione disinserita. Schema di assemblaggio: vedi illustrazioni. Prima del primo utilizzo, occorre accertarsi che il fissaggio meccanico e il cablaggio elettrico siano corretti. È necessario far passare i cavi di raccordo in modo tale da impedire il loro contatto con le parti del prodotto soggette a riscaldamento. Il singolo componente non costituisce l'apparecchio completo. Utilizzare solo i tipi di apparecchi indicati - vedi la figura. I componenti utilizzati devono soddisfare i requisiti tecnici richiesti per quanto riguarda la sicurezza d'uso. Il tipo di elementi utilizzati va accuratamente adattato alla tensione di rete di alimentazione e alle condizioni di funzionamento previste.
CARATTERISTICHE FUNZIONALI
Prodotto da utilizzare in ambienti interni.
RACCOMANDAZIONI D'USO E MANUTENZIONE
Eseguire la manutenzione solo con l'alimentazione disinserita. Pulire esclusivamente con un panno delicato e asciutto. Non utilizzare detergenti chimici. Garantire il libero accesso di aria. Prodotto da alimentare unicamente con la tensione nominale o il campo di tensione prescritti. Utilizzare nel prodotto solo fonti di luce aventi i parametri specificati nelle istruzioni. La fonte di luce si riscalda fino a temperature elevate. Il prodotto può riscaldarsi fino a temperature elevate. Non coprire il prodotto. Tutti i cavi e i componenti coordinati con l'apparecchio devono essere collocati in modo da non consentire il contatto con le parti del sistema di illuminazione soggette a riscaldamento. La regolazione della direzione d'illuminazione e/o la sostituzione della sorgente luminosa deve essere effettuata dopo il raffreddamento del prodotto. La sostituzione della fonte luminosa deve essere effettuata dopo il raffreddamento del prodotto. vedi illustrazioni. Non utilizzare il prodotto in luoghi con avverse condizioni ambientali, quali sporco, polvere, acqua, umidità, vibrazioni, ecc. Si raccomanda il controllo della correttezza di tutte le connessioni e dei componenti del sistema di illuminazione.
SPIEGAZIONE DELLE INDICAZIONI E DEI SIMBOLI USATI
P1: Tensione nominale.
P2: Potenza massima della sorgente luminosa.
P3: Lampada a LED.
P4: Base / alloggiamento.
P5: Il prodotto soddisfa i requisiti delle Direttive dell'Unione Europea (UE).
P6: Al prodotto non è ammessa l'applicazione dei materiali termoisolanti.
P7: Classe III. Prodotto in cui la protezione contro la folgorazione consiste nell'alimentarlo con una tensione di sicurezza bassissima (SELV), senza rischio di sovratensione rispetto alla tensione di sicurezza.
P8: Utilizzare solo in ambienti interni.
P9: Protezione contro i corpi solidi superiori a 12mm.
P10: Il simbolo indica la distanza minima che può avere il dispositivo di illuminazione (la sorgente luminosa) da luoghi ed oggetti da illuminare.
P11: Classe II. Prodotto in cui la protezione contro la folgorazione è realizzata, oltre che con l'isolamento di base, con l'applicazione di un isolamento doppio o rinforzato.
P12: Il prodotto è conforme alle normative vigenti nel Regno Unito (UK).
P13: Il prodotto soddisfa i requisiti delle normative tecniche applicabili in Ucraina.
PROTEZIONE AMBIENTALE
Prenditi cura della pulizia e dell'ambiente. Si consiglia la differenziazione degli imballaggi da smaltire.
AVVERTENZE / SUGGERIMENTI
Non attenendosi alle raccomandazioni di queste istruzioni si possono provocare, ad esempio, incendi, scottature, scosse elettriche, lesioni fisiche e altri danni materiali e immateriali. Ulteriori informazioni sui prodotti con marchio Kanlux sono disponibili all'indirizzo: www.kanlux.com. Kanlux SA non si assume alcuna responsabilità per le conseguenze scaturenti dall'inosservanza delle prescrizioni contenute in queste istruzioni. La società Kanlux SA si riserva il diritto di apportare modifiche al manuale di istruzioni - la versione attuale può essere scaricata dal sito www.kanlux.com.

PL
PRZEZNACZENIE / ZASTOSOWANIE
Pierścień ozdobny - komponent oprawy oświetleniowej. Wyrób przeznaczony do zastosowań mieszkaniowych i ogólnego przeznaczenia.
MONTAŻ
Zmiany techniczne zastrzeżone. Przed przystąpieniem do montażu zapoznaj się z instrukcją. Montaż powinna wykonać osoba posiadająca odpowiednie uprawnienia. Wszelkie czynności wykonywać przy odłączonym zasilaniu. Schemat montażu: patrz ilustracje. Przed pierwszym użyciem należy upewnić się, co do prawidłowego mocowania mechanicznego i podłączenia elektrycznego. Przewody przyłączeniowe należy poprowadzić w taki sposób, aby uniemożliwić ich zetknięcie z nagrzewającymi się częściami wyrobu. Pojedynczy komponent nie stanowi kompletnej oprawy oświetleniowej. Należy stosować tylko wymienione rodzaje oprawek - patrz rysunek. Zastosowane komponenty muszą spełniać odpowiednie warunki techniczne pod względem bezpieczeństwa użytkowania. Rodzaj zastosowanych elementów musi być odpowiednio dobrany do napięcia sieci zasilającej oraz przewidzianych warunków pracy.
CECHY FUNKCJONALNE
Wyrób użytkować wewnątrz pomieszczeń.
ZALECENIA EKSPLOATACYJNE / KONSERWACJA
Konserwacje wykonywać przy odłączonym zasilaniu. Czyścić wyłącznie delikatnymi i suchymi tkaninami. Nie używać chemicznych środków czyszczących. Zapewnić swobodny dostęp powietrza. Wyrób zasilać wyłącznie napięciem znamionowym lub zakresem podanych napięć. W wyrobie należy stosować źródła światła o parametrach podanych w instrukcji. Źródło światła nagrzewa się do wysokiej temperatury. Wyrób może nagrzewać się do podwyższonej temperatury. Nie zakrywać wyrobu. Wszystkie przewody i elementy współpracujące z oprawą należy umieścić tak by nie dopuścić do zetknięcia z nagrzewającymi się częściami systemu oświetleniowego. Regulację kierunku świecenia i/lub wymianę źródła światła należy wykonać po wystygnięciu wyrobu. Wymianę źródła światła wykonać po wystygnięciu wyrobu: patrz ilustracje. Wyrobu nie użytkować w miejscu w którym panują niekorzystne warunki otoczenia np. kurz, pył, woda, wilgoć, wibracje itp. Zaleca się kontrolę poprawności wszystkich połączeń i elementów systemu oświetleniowego.
WYJAŚNIENIA STOSOWANYCH OZNACZEŃ I SYMBOLI
P1: Napięcie znamionowe.
P2: Moc maksymalna źródła światła.
P3: Lampa LED.
P4: Trzonek / oprawka.
P5: Wyrób spełnia wymagania Dyrektyw Unii Europejskiej (UE)
P6: Wyrób nie nadający się do okrywania materiałem termoizolacyjnym.
P7: Klasa III. Wyrób, w którym ochrona przed porażeniem elektrycznym polega na zasilaniu go bardzo niskim napięciem bezpiecznym (SELV) bez ryzyka powstania napięć wyższych niż bezpieczne.
P8: Stosować tylko wewnątrz pomieszczeń.
P9: Ochrona przed ciałami stałymi większymi niż 12mm.
P10: Symbol oznacza minimalną odległość jaką może mieć oprawa oświetleniowa (jej źródła światła) od miejsc i obiektów oświetlanych.
P11: Klasa II. Wyrób, w którym ochronę przed porażeniem elektrycznym spełnia, poza izolacją podstawową, zastosowana izolacja podwójna lub wzmocniona.
P12: Wyrób spełnia wymagania przepisów stosowanych w Wielkiej Brytanii (UK).
P13: Wyrób spełnia wymagania przepisów technicznych stosowanych w Ukrainie.
OCHRONA ŚRODOWISKA
Dbaj o czystość i środowisko. Zalecamy segregację odpadów poopakowaniowych.
UWAGI / WSKAZÓWKI
Nie stosowanie się do zaleceń niniejszej instrukcji może doprowadzić np. do powstania pożaru, poparzeń, porażenia prądem elektrycznym, obrażeń fizycznych oraz innych szkód materialnych i niematerialnych. Dodatkowe informacje na temat produktów marki Kanlux dostępne są na: www.kanlux.com. Kanlux SA nie ponosi odpowiedzialności za skutki wynikające z nieprzestrzegania zaleceń niniejszej instrukcji. Firma Kanlux SA zastrzega sobie prawo do wprowadzania zmian w instrukcji - aktualna wersja do pobrania ze strony www.kanlux.com.

CZ
URČENÍ / POUŽITÍ
Ozdobný kroužek - součást svítidla. Výrobek určený pro použití v bytech nebo k podobnému použití.
MONTÁŽ
Technické změny vyhrazeny. Před zahájením montáže se seznam s návodem. Montáž by měla provádět oprávněná osoba. Veškeré činnosti provádět při vypnutém napájení. Schéma montáže: viz ilustrace. Před prvním použitím se ujistit, zda mechanické připevnění a elektrické připojení jsou správně provedené. Napájecí vedení nuto vést takovým způsobem, aby se nedotýkalo těch částí výrobku, které se nahřívají. Jednotlivé komponenty nejsou samostatnými svítidly. Používejte pouze uvedené druhy objímek - viz obrázek. Použité komponenty musí splňovat příslušné technické podmínky v souvislosti s bezpečností používání. Výběr prvků musí odpovídat napětí napájecí sítě a předpokládaným podmínkám používání.
FUNKČNÍ VLASTNOSTI
Výrobek používat uvnitř místností.
POKYNY K PROVOZU / ÚDRŽBA
Údržbu provádět při vypnutém napájení. Čistit výhradně jemnými a suchými tkaninami. Nepoužívat chemické čisticí prostředky. Zajistit volný přísun vzduchu. Výrobek napájet pouze nominálním napětím anebo rozsahy uvedených napětí. Ve výrobku používat světelné zdroje s parametry uvedenými v návodu. Světlený zdroj se zahřívá do vysoké teploty. Výrobek se nesmí přehřívat nad dopuštěnou teplotu. Nezakrývat výrobek. Všechna vedení a prvky spolupracující s objímkou je nutné tak umístit, aby nedošlo ke kontaktu s zahřívajícími se částmi systému osvětlení. Regulaci směru svícení a/nebo výměnu světleného zdroje provádíme až po ochladnutí výrobku. Výměnu světelného zdroje provést po vychladnutí výrobku: viz ilustrace. Výrobek nepoužívat na místě, kde vládnou nepříznivé podmínky jako např. prach, voda, vlhkost, vibrace atp. Doporučuje se kontrolovat správnost všech spojení a prvků systému osvětlení.
VYSVĚTLENÍ POUŽITÝCH ZNAKŮ A SYMBOLŮ
P1: Nominální napětí
P2: Maximální výkon světelného zdroje
P3: Lampa LED
P4: Patice / objímka
P5: Výrobek splňuje požadavky nařízení Evropské unie (EU)
P6: Výrobek není vhodné přikrývat termoizolačním materiálem.
P7: Třída III. Výrobek, v němž ochrana před úrazem elektrickým proudem spočívá v napájení tohoto velmi nízkým bezpečným napětím (SELV) bez rizika vzniku napětí vyšších nežli bezpečná.
P8: Používat pouze uvnitř místností.
P9: Ochrana před stálými částicemi většími nežli 12mm.
P10: Symbol znamená minimální vzdálenost jakou může mít světelný kryt (zdroj světla) od míst a osvětlovaných objektů
P11: Třída II. Výrobek, v němž ochranu před úrazem elektrickým proudem, vedle základní izolace, zajišťuje použitá dvojí izolace anebo posílená izolace.
P12: Výrobek splňuje požadavky předpisů platných ve Velké Británii (UK).
P13: Výrobek splňuje požadavky technických předpisů platných na Ukrajině.
OCHRANA ŽIVOTNÍHO PROSTŘEDÍ
Dbej o čistotu a životní prostředí. Doporučujeme třídění poobalových odpadků.
POZNÁMKY / DOPORUČENÍ
Nedodržování pokynů tohoto návodu může zapříčinit požár, opaření, zranění elektrickým proudem, fyzická zranění a jiné hmotné i nehmotné škody. Další informace o výrobcích značky Kanlux jsou dostupné na: www.kanlux.com Kanlux SA neodpovídá za škody vzniklé následkem nedodržování pokynů tohoto návodu. Firma Kanlux SA si vyhrazuje právo provádět v návodu změny - aktuální verze ke stažení na: www.kanlux.com.

SK
URČENIE / POUŽITIE
Ozdobný krúžok - súčiastka svietidla. Výrobok určený na bytové a všeobecné použitie.
MONTÁŽ
Technické zmeny sú vyhradené. Pred pristúpením k montáži sa oboznámte s nívodom. Montáž by mala vykonávať patrične oprávnená osoba. Všetky úkony vykonávajte pri vypnutom napájaní. Schéma montáže: pozri obrázky. Pred prvým použitím sa ubezpečte ohľadne správnosti mechanického upevnenia a elektrického prepojenia. Prípojné vodiče sa musia byť vedené tak, aby sa zabránilo ich kontaktu s zahrievajúcimi sa prvkami výrobku. Jednotlivé súčiastky netvoria kompletné svietidlo. Používajte len uvedené druhy rámčekov - viď obrázok. Použité súčiastky musia spĺňať príslušné technické podmienky vo veci bezpečnosti používania. Druh použitých súčiastok musí byť správne zvolený na napätie napájacej siete a k predpokladaným pracovným podmienkam.
FUNKČNÉ VLASTNOSTI
Výrobok na použitie vnútri miestností.
POKYNY K PREVÁDZKE / ÚDRŽBA
Konzerváciu vykonávajte pri vypnutom napájaní. Čistite len jemnou a suchou tkaninou. Nepoužívajte chemické čistiace prostriedky. Zabezpečte voľný prísun vzduchu. Výrobok napájajte výlučne menovitým prúdom resp. napätím v uvedenom rozmedzí. Vo výrobku používajte svetelné zdroje s parametrami uvedenými v návode. Svetelný zdroj sa zahrieva do vysokej teploty. Výrobok sa môže zahrievať do zvýšenej teploty. Výrobok nezakrývajte. Všetky vodiče a súčiastky spolupracujúce so svietidlom umiestite tak, aby nedošlo ku kontaktu so zahrievajúcimi sa časťami osvetľovacieho systému. Nastavenie smeru svietenia a/alebo výmenu svetelného zdroja vykonávajte až po vychladnutí výrobku. Výmenu zdroja svetla prevedte po vychladnutí výrobku: pozri obrázky. Výrobok nepoužívajte v mieste, kde sú nevhodné nevhodné podmienky prostredia napr. prach, peľ, voda, vlkosť, vibrácie apod. Odporúča sa skontrolovať správnosť všetkých prípojov a prvkov osvetľovacieho systému.
VYSVETLÍVKY POUŽITÝCH OZNAČENÍ A SYMBOLOV
P1: Menovité napätie.
P2: Maximálny výkon zdroja svetla.
P3: Lampa LED.
P4: Pätica / objímka.
P5: Výrobok spĺňa požiadavky Smerníc Európskej únie (EU).
P6: Výrobok sa nesmie pokrývať tepelno izolačným materiálom.
P7: Trieda III. Výrobok, v ktorom ochrana proti úrazu elektrickým prúdom spočíva v napájaní ho veľmi nízkym bezpečným napätím (SELV) bez nebezpečenstva vzniku napätí vyšších než bezpečné.
P8: Používať iba v interieroch.
P9: Ochrana proti pevným telesám s veľkosťou nad 12mm.
P10: Symbol znamená minimálnu vzdialenosť, ktorú svietidlo (jeho zdroje svetla) môže mať od osvetlovaných miest a objektov.
P11: Trieda II. Výrobok, v ktorom ochrana proti úrazu elektrickým prúdom je dosiahnutá, okrem základnej izolácie, použitím dvojitej alebo spevnenej izolácie.
P12: Výrobok spĺňa požiadavky predpisov platných vo Veľkej Británii (UK).
P13: Výrobok spĺňa požiadavky technických predpisov platných na Ukrajine.
OCHRANA ŽIVOTNÉHO PROSTREDIA
Dbajte na čistotu a životné prostredie. Odporúčame triedenie obalového odpadu.
POZNÁMKY / POKYNY
Nedodržiavanie pokynov tohto návodu môže viesť napr. k vzniku požiaru, opareniu, úrazu elektrickým prúdom, telesným úrazom a ďalším hmotným a nehmotným škodám. Dodatočné informácie o výrobkoch značky Kanlux sú dostupné na: www.kanlux.com. Kanlux SA Nenesie zodpovednosť za následky vyplývajúce z nepodriadenia sa pokynom tohto návodu.
Firma Kanlux SA si vyhradzuje právo zavádzať do návodu zmeny - aktuálnu verziu je možné si stiahnuť zo stránok www.kanlux.com.

HU
RENDELTETÉS / ALKALMAZÁS
Díszkarima - lámpatest alkotóeleme. A termék felhasználható lakásokban és az általános rendeltetésű megvilágításhoz.
SZERELÉS
Műszaki változás fenntartva. A szerelés előtt olvassa el a szerelési útmutatót. A szerelést csak az erre jogosult személy végezheti. A szerelés valamennyi lépését kikapcsolt áram mellett kell végezni! Telepítési leírás: lásd: ábrák. Az első használat előtt ellenőrizze a mechanikus rögzítés és az elektromos összekötés megfelelősségét. Az összekötő vezetékeket úgy kell vezetni, hogy ezek ne érintsék a termék áthevülő elemeit. Egyes alkotóelemek egymagukban lámpatestet nem alkotnak. Kizárólag a felsorolt foglalatok alkalmazhatók - lásd ábra. Az felhasznált alkotóelemeknek biztonsági szempontból a vonatkozó műszaki követelményeknek meg kell felelniük. A felhasznált elemeket a hálózati feszültségnek és tervezett üzemi feltételeknek megfelelően kell megválasztani.
FUNKCIONÁLIS JELLEMVONÁSOK
A termék csak beltérben használható.
HASZNÁLATI JAVASLATOK / KARBANTARTÁS
Karbantartás csak a kikapcsolt áramellátással végezhető. Tisztítás kizárólag finom és száraz textilruhákkal végezhető. Tilos a vegyi tisztítószerek használata. Biztosítsa a levegő szabad eljutását a termékhez. A termék kizárólag névleges feszültséggel vagy a megadott feszültségek körével táplálható. A termékben csak az utasításban megadott paraméterekkel rendelkező fényforrásokat szabad alkalmazni. A fényforrás magas hőmérsékletre felhevül. A termék felhevülhet magasabb hőmérsékletre. A terméket lefedni tilos. A burkolattal együttműködő valamennyi elemet és vezetéket úgy kell elhelyezni, hogy ezek ne érintsék a világítórendszer felhevülő részeit. A fény irányának a szabályozása és/vagy a fényforrás cseréje a termék lehűlése után végezhető. A fényforrást csak a termék lehűlése után szabad végezni: lásd: ábrák. A termék kedvezőtlen - por, víz, pára, rezgések stb. - környezetben nem használható. Javasolt a világítórendszer valamennyi elemének és csatlakozásának az ellenőrzése.
AZ ALKALMAZOTT JELEK ÉS SZIMBÓLUMOK MAGYARÁZATA
P1: Névleges feszültség.
P2: A fényforrás maximális teljesítménye.
P3: LED lámpa.
P4: fej / foglalat.
P5: A termék megfelel az Európai Uniós irányelvek követelményeinek
P6: A termék nem takarható le hőszigetelő anyaggal.
P7: III osztály. Olyan termék, amelyben az áramütés elleni védelem abban áll, hogy a termék áramellátása biztonsági törpefeszültséggel történik (SELV), biztonsági feszültségnél magasabb feszültség létrejöttének a kockázata nélkül.
P8: Csak beltéri használatra.
P9: Védelem a 12 mm-nél nagyobb szilárd testek ellen.
P10: Ez a szimbólum mutatja a legkisebb távolságot, amely igényelt a fényforrás foglalata (a fényforrásai) és a megvilágított helyek és objektumok között.
P11: II osztály. Olyan

УСТАНОВКА
Технические изменения засекречены. Прежде, чем приступить к установке, следует познакомиться с инструкцией. Изделие должно замонтировать лицо с соответствующими правами. Всяческие действия следует проводить при выключенном питании. Схема монтажа: смотреть иллюстрацию. Перед первым употреблением изделия следует проверить механическое крепление и электрическое соединение. Присоединительные провода следует провести таким образом, чтобы сделать невозможным их соприкосновение с нагревающимися частями изделия. Отдельный элемент не является комплектным светильником. Следует применять только замененные виды рамок - см. рисунок. Использованные элементы должны удовлетворять соответствующим техническим требованиям с точки зрения безопасности. Вид используемых элементов должен быть подобран в соответствии с сетевым напряжением и предусматриваемыми условиями эксплуатации.
ФУНКЦИОНАЛЬНАЯ ХАРАКТЕРИСТИКА
Изделие применяется внутри помещений.
СОВЕТЫ ПО ЭКСПЛУАТАЦИИ / КОНСЕРВАЦИЯ
Консервацию проводить при выключенном питании. Чистить исключительно деликатными и сухими тканями. Не применять химических чистящих средств. Обеспечить свободный доступ воздуха. Изделие питается исключительно знаменательным напряжением или указанным напряжением. Использовать источник света с указанными в инструкции параметрами. Источник света нагревается до высокой температуры. Изделие может нагреваться до повышенной температуры. Не закрывать изделие. Все провода и взаимодействующие со светильником элементы следует разместить таким образом, чтобы не допустить столкновения с нагревающимися частями системы освещения. Регулировать направление света и/или менять источник света следует после того, как изделие остынет. Источник света можно заменить только после того, как изделие остынет: смотреть иллюстрацию. Не применять изделие в местах с невыгодными условиями окружения, напр. пыль, вода, влажность, вибрации и т.д. Рекомендуется контролирование исправности всех соединений и элементов системы освещения.
ОБЪЯСНЕНИЯ ПРИМЕНЯЕМЫХ ОБОЗНАЧЕНИЙ И СИМВОЛОВ
P1: Напряжение номинальное.
P2: Максимальная мощность источника света.
P3: Лампа LED.
P4: Цоколь / патрон.
P5: Изделие выполняет требования Директива Европейского Союза (ЕС).
P6:Изделие непригодно для прикрытия термоизоляционным материалом.
P7: III Класс. В данном изделии защита от поражения электрическим током основана на питании очень малым безопасным напряжением (SELV) без риска возникновения напряжения выше, чем безопасное.
P8: Применять только внутри помещений.
P9: Защита от проникновения предметов величиной более 12 мм.
P10: Символ обозначает минимальное расстояние между светильником (его источником света) и освещаемым объектом.
P11: II Класс. В данном изделии защитную функцию от поражения электрическим током, кроме основной изоляции, исполняет также примененная двойная или усиленная изоляция.
P12: Продукт соответствует требованиям действующих в Великобритании (UK) стандартам.
P13: Товар соответствует требованиям действующих в Украине технических регламентов.
ЗАЩИТА ОКРУЖАЮЩЕЙ СРЕДЫ
Заботьтесь о чистоте и окружающей среде. Рекомендуем сортировку отбросов.
ПРИМЕЧАНИЯ /УКАЗАНИЯ
Несоблюдение данной инструкции может привести, например, к пожарам, ожогам, поражением электрическим током, а также к другим материальным и нематериальным убыткам. Дополнительная информация на тему товаров марки Kanlux доступна на сайте: www.kanlux.com. Kanlux SA не несет ответственности за последствия, вызванные в связи с несоблюдением предписаний данной инструкции. Компания Kanlux SA оставляет за собой право вносить изменения в инструкцию - текущая версия для скачивания на сайте www.kanlux.com.

UA
ПРИЗНАЧЕННЯ / ЗАСТОСУВАННЯ
Декоративне кільце - елемент світильника. Виріб призначений для застосування у житлових приміщеннях і загального призначення.
МОНТАЖ
Технічні зміни вимагають згоди виробника. Перед початком монтажу необхідно ознайомитися з інструкцією. Монтаж повинен виконуватися особою з відповідними компетенціями. Всі операції повинні проводитися при відімкненому живленні. Схема монтажу: див. ілюстрацію. Перед першим використанням необхідно переконатися, що механічний монтаж і електричне підключення здійснені правильно. З'єднувальні проводи необхідно прокладати таким чином, щоб запобігти контакту з елементами виробу, що нагріваються. Окремий елемент не є комплектним світильником. Слід застосовувати тільки змінення види рамок - див. рисунок. Використані елементи повинні задовольняти відповідним технічним вимогам з точки зору безпеки. Вид використовуваних елементів повинен бути підібраний відповідно до мережевим напругою і передбачуваними умовами експлуатації.
ФУНКЦІОНАЛЬНІ ХАРАКТЕРИСТИКИ
Виріб використовується всередині приміщень.
РЕКОМЕНДАЦІЇ ЩОДО ЕКСПЛУАТАЦІЇ / ОБСЛУГОВУВАННЯ
Обслуговування проводити лише при вимкненому живленні. Чистити лише м'якою та сухою тканиною. Не використовувати хімічних засобів чищення. Забезпечити доступ повітря. Виріб живиться виключно номінальною напругою, або у напругою з вказаного діапазону. У виробі використовуються джерела освітлення з вказаними у інструкції параметрами. Джерело світла нагрівається до високої температури. Виріб може нагріватися до високої температури. Не накривати виробу. Всі проводи і елементи з'єднані зі світильником необхідно розташувати так, щоби уникнути контакти з елементами освітлювальної системи, що нагріваються. Регулювання напрямку освітлення і/або заміну джерела світла потрібно проводити після того, як виріб вистигне. Заміна джерела світла здійснюється після того, як виріб охолоне: див. ілюстрацію. Виріб заборонено використовувати у місцях із шкідливими умовами, напр., пил, бруд, вода, волога, вібрації тощо. Рекомендується провести перевірку підключення усіх з'єднань та елементів системи освітлення.
ПОЯСНЕННЯ ВИКОРИСТАНИХ ПОЗНАЧЕНЬ І СИМВОЛІВ
P1: Номінальна напруга.
P2: Максимальна потужність джерела світла.
P3: Лампа LED.
P4: Цоколь / патрон.
P5: Виріб відповідає вимогам Директив Євросоюзу (ЄС).
P6: Виріб не пристосований для покриття термоізоляційним матеріалом.
P7: Клас III. Виріб, у якому для живлення використовується безпечна дуже низька напруга (SELV), що виключає небезпеку ураження електричним струмом.
P8: Використовується лише всередині приміщень.
P9: Захист від проникнення твердих предметів розміром більшим, ніж 12 мм.
P10: Символ визначає мінімальну відстань між світильником (його джерела світла) від місць і об'єктів освітлення.
P11: Клас II. Виріб, у якому для захисту від ураження електричним струмом, окрім основної ізоляції, використовується подвійна або посилена ізоляція.
P12: Товар відповідає вимогам нормативних документів, що застосовуються на території Великобританії.
P13: Продукція відповідає вимогам технічних регламентів, що діють в Україні
ЗАХИСТ НАВКОЛИШНЬОГО СЕРЕДОВИЩА
Піклуйтеся про чистоту і зовнішнє середовище. Рекомендується розділяти відходи.
ЗАУВАЖЕННЯ / ВКАЗІВКИ
Недотримання рекомендацій даної інструкції може спричинити, напр., пожежу, опіки, ураження електричним струмом, тілесні травми та завдати іншої матеріальної і нематеріальної шкоди. Додаткову інформацію щодо продуктів торгової марки Kanlux можна отримати на веб-сторінці: www.kanlux.com. Kanlux SA не несе відповідальності за наслідки недотримання даної інструкції. Компанія Kanlux SA залишає за собою право вносити зміни в інструкцію - поточна версія для скачування на сайті www.kanlux.com.

LT
PASKIRTIS / TAIKYMAS
Dekoratyvinis žiedas - šviestuvo komponentas. Gaminys skirtas varoti butuose bendriems buitiniams tikslams ir poreikiams tenkinti.
MONTAVIMAS
Draudžiama daryti techninius pakeitimus. Prieš pradedant montuoti susipažink su instrukcija. Montavimą turi atlikti asmuo turintis atitinkamus įgalinimus. Visi darbai turi būti atliekami atjungus maitinimą. Montavimo schema: žiūrėk iliustracijas. Prieš pirmą panaudojimą reikia įsitikinti, kad gaminys yra taisyklingai mechaniškai sumontuotas ir tinkamu būdu elektriškai sujungtas. Prijungiamieji laidai turi būti išvedžioti tokiu būdu, kad nebūtų galimas jų susilietimas su įkaistančiomis gaminio dalimis. Vienas komponentas nesudaro viso šviestuvo. Naudoti tik minėtas šviestuvo rūšis - žr. paveikslėlį. Komponentai turi atitikti nustatytus saugos technikos reikalavimus. Visi naudojami elementai turi atitikti elektros tinklo įtampą ir nustatytas eksploatacijos sąlygas.
FUNKCIONALUMO BRUOŽAI
Gaminį skirtas vartoti patalpų viduje.
EKSPLOATAVIMO REKOMENDACIJOS / KONSERVAVIMAS
Konservavimas turi būti atliekamas atjungus maitinimą. Valyti tik švelniais ir sausais audiniais. Nevartoti cheminių valymo priemonių. Užtikrinti laisvą oro pritekėjimą. Gaminį reikia maitinti tik nominalia įtampa arba įtampomis nurodytame diapazone. Gaminiui reikia taikyti šviesos šaltinius, kurių parametrai atitinka tuos nurodytus instrukcijoje. Šviesos šaltinis sušyla iki aukštos temperatūros. Gaminys gali įšilti iki padidintos temperatūros. Neuždengti gaminio apdangalais. Visus laidus ir elementus bendradarbiaujančius su šviestuvu reikia įtaisyti tokiu būdu, kad jie nesusidurtų su sušilusiomis apšvietimo sistemos dalimis. Švietimo krypties reguliavimą ir/arba šviesos šaltinio keitimą atlikti gaminiui ataušus. Šviesos šaltinį keitimą galima atlikti gaminiui ataušus. Žiūrėk iliustracijas. Gaminio nevartoti vietoje kur yra nepalankios aplinkos sąlygos pvz. dulkės, vanduo, drėgmė, vibracijos ir pan. Rekomenduojama patikrinti visų sujungimų ir apšvietigno sistemos elementų tinkamumą.
VARTOJAMŲ ŽENKLINIMŲ IR SIMBOLIŲ AIŠKINIMAS
P1: Nominali įtampa.
P2: Maksimali šviesos šaltinio galia.
P3: LED lemputė.
P4: Galvutė / patronas.
P5: Gaminys atitinka Europos Sąjungos (ES) direktyvų reikalavimus.
P6: Gaminio negalima apdengti termoizoliacine medžiaga.
P7: III klasė - Gaminys, kurio atžvilgiu, apsaugai nuo elektros smūgio užtikrinti, maitinimui yra taikoma labai žema saugi įtampa (SELV), ko pasekmėje nėra aukštenių negu saugių įtampų susidarymo rizikos.
P8: Vartoti tik patalpų viduje.
P9: Apsauga nuo kietų kūnų didesnių negu 12mm.
P10: Simbolis reiškia minimalų atstumą kokį gali turėti šviestuvas (jo šviesos šaltinis) nuo apšviečiamų vietų ir objektų.
P11: II klasė - Gaminys, kuriame apsaugos nuo elektros smūgio priemonės apima be pagrindinės izoliacijos, dvigubą arba sustiprintą izoliaciją.
P12: Produktas atitinka Didžiojoje Britanijoje (JK) taikomų taisyklių reikalavimus.
P13: Gaminys atitinka Ukrainoje galiojančių techninių reglamentų reikalavimus.
APLINKOSAUGA
Rūpinkitės švarumu ir aplinka. Rekomenduojame sunaudotų pakuočių atliekų segregavimą.
PASTABOS / NURODYMAI
Nesilaikymas šios instrukcijos nurodymų gali sukelti pvz. gaisrą, nuplykimus, elektros smūgį, fizinius pažeidimus bei kitokias materialias ir nematerialias žalas. Papildomų informacijų Kanlux markės gaminių tema rasite svetainėje: www.kanlux.com. Kanlux SA neneša atsakomybės už pasekmes kilusias dėl šios instrukcijos reikalavimų nesilaikymo.
Įmonė Kanlux SA pasilieka sau teisę keisti instrukciją - aktualią versiją rasite tinklapyje: www.kanlux.com.

LV
IZMANTOJUMS / LIETOŠANA
Dekorativs gredzens - gaismekļa sastāvdaļa. Izstrādājums ir paredzēts lietošanai mājas apstākļos un vispārējam izmantojumam.
MONTĀŽA
Aizliegts veikt tehniskas izmaiņas. Pirms montāžas iepazīstieties ar instrukciju. Montāža jāveic personai kam ir piemērotas kvalifikācijas. Visas darbības jāveic esot izslēgtam spriegumam. Montāžas shēma: skaties ilustrācijas. Pirms pirmās lietošanas jāpārliecinās, vai ir piemērots mehāniskais piestiprinājums un elektriskā pieslēgšana. Elektrības vadi jāsakārto tajā veidā, lai tie neienāktu saskarē ar izstrādājuma iesildītām daļām. Viens komponents nav pilnīgs gaismeklis. Izmantot tikai minētos gaismekļu veidus - skat. attēlu. Izmantotajiem komponentiem jāatbilst noteiktajām tehniskajām prasībām attiecībā uz drošību. Elementi jāizvēlas atbilstoši elektrotīkla spriegumam un ekspluatācijas apstākļiem.
FUNKCIONĀLĀS ĪPAŠĪBAS
Izstrādājums jālieto telpu iekšā.
EKSPLUATĀCIJAS NORĀDĪJUMI / KONSERVĀCIJA
Konservācija jāveic esot izslēgtam spriegumam. Tīrīt tikai ar delikātiem un sausiem audumiem. Nelietojiet ķīmiskus tīrīšanas līdzekļus. Jānodrošina brīva pieeja gaisam. Izstrādājums jāapgādā ar nominālo spriegumu vai spriegumiem norādītā apjomā. Izstrādājumā jālieto gaismas avoti. kādu parametri atbilst tiem parametriem. kas norādīti instrukcijā. Gaismas avots iesilst līdz aukstai temperatūrai. Izstrādājums var iesildīties līdz paaugstinātas temperatūras. Neapklājiet izstrādājumu. Visi vadi un elementi. kas sadarbojas ar rāmi jānovieto tajā veidā. lai neļautu tiem ienākt saskarē ar apgaismojuma sistēmas iesildītām daļām. Spīdēšanas virziena regulēšana un/vai gaismas avota nomaina jāveic pēc tam kad izstrādājums atdzīsies. Gaismas avota nomaina jāveic pēc tam kad izstrādājums atdzisis: skaties ilustrācijas. Nelietojiet izstrādājumu vietā kur ir nelabvēlīgi ārējās vides apstākļi piem. putekļi. ūdens. mitrums. vibrācijas un līdz. Ieteicams pārbaudīt visu savienojumu un apgaismojuma sistēmas elementu pareizību.
IZMANTOTU APZĪMĒJUMU UN SĪMBOLU IZSKAIDROŠANA
P1: Nominālais spriegums.
P2: Gaismas avota maksimālā jauda.
P3: LED lampa.
P4: Korpuss / rāmis.
P5: Izstrādājums atbilst Eiropas Savienības direktīvu prasībām (ES).
P6: Ražojumu nedrīkst pārklāt ar termoizolācijas materiālu.
P7: Klase III. Izstrādājums, kādā aizsardzību no elektrošoka veido barošana ar ļoti zemu drošo spriegumu (SELV) bez riska, ka parādīsies spriegumi kas ir augstāki nekā drošie.
P8: Lietot tikai telpu iekšā.
P9: Aizsardzība no cietām vielām kas ir lielākas nekā 12mm.
P10: Simbols nozīmē minimālo attālumu, kāds var būt apgaismojuma rāmim (tās gaisma avota) no vietām un apgaismotiem objektiem.
P11: Klase II. Izstrādājums kādā aizsardzību no elektrošoka veido, izņemot pamata izolāciju, izmantota dubulta vai pastiprināta izolācija.
P12: Produkts atbilst Lielbritānijā (Lielbritānijā) piemērojamo noteikumu prasībām.
P13: Prece atbilst Ukrainā piemērojamo tehnisko noteikumu prasībām.
VIDES AIZSARDZĪBA
Rūpējieties par tīrību un apkārtējo vidi. Ieteicam šķirot iepakojumu atkritumus.
PIEZĪMES / NORĀDĪJUMI
Šīs instrukcijas norādījumu neievērošana var novest līdz piem. ugunsgrēka radīšanai, apdegumiem, elektrošokam, fiziskiem ievainojumiem un citiem materiāliem vai nemateriāliem zaudējumiem. Papildu informācija par Kanlux markas produktus ir pieejama šeit: www.kanlux.com. Kanlux SA nenes atbildību par sekām kas radīsies šīs instrukcijas norādījumu neievērošanas dēļ. Firma Kanlux SA aizstāv sev tiesību mainīt instrukciju - aktuālā versija ir pieejama mājaslapā www.kanlux.com

EE
EESMÄRK / RAKENDUS
Dekoratiivrõngas – valgusti korpuse komponent. Seade mõeldud ärakasutamiseks korterites ja üldeesmärkideks.
MONTEERIMINE
Tehnilised muudatused reserveeritud. Enne kokkupanemise tööde asumist tutvu kasutamisejuhendiga. Monteerimistöösid peab sooritama vastavaid kvalifikatsioone omav isik. Igasugu tehinguid sooritada väljalülitatud toitevoolu korral. Monteerimise skeem: vaata illustratsiooni. Enne esimest kasutamist tuleb ülekontrollida seade õigepärast mehaanilist kinnitust ja elektrilist ühendust. Ühendusjuhtmed tuleb sel viisil paigutada, et vältida nende kokkupuutumist üles kuumenevate seadmete osadega. Üksik komponent ei kujuta endast komplekteeritud valgustit. Kasutada tuleb üksnes vahetatavaid pesasid – vaata joonist. Kasutatavad komponendid peavad vastama vastavatele tehnilistele tingimustele kasutusohutuse osas. Kasutatud elementide tüüp tuleb valida vastavalt toitevõrgu pingele ja kavandatud töötingimustele.
OTSTARBEKOHASED OMADUSED
Seaded kasutada ruumide sees.
EKSPLUATATSIOONILISED / HOOLDUS SOOVITUSED
Hooldus töösid sooritada väljalülitatud toitevooluga. Puhastada ainult õrnadega ja kuiva lapiga. Ärge kasutage keemilisi puhastusvahendeid. Tagada vaba õhu juurdepääsu. Seadet tuleb pingestada ainult nominaal väärtuse järgi või näidatud pinge vahemikus. Seadmes tuleb kasutada valgusallikaid, vastavalt parameetritele märgistatud kasutamise instruktsioonis. Valgusallikas kuumeneb ülesse kõrge temperatuurini. Seade võib kuumeneda kõrgematele temperatuuridele. Ärge katke seadet. Kõiksugu kaablid ja elemendid, mis teevad koostööd valgusti kerega peavad olema paigutatud sellises kohas, et mitte lubada neil kokku puutuda üleskuumendatud valgustussüsteemi elementidega. Valgustamise suuna reguleerimist ja/või valgusallikat tuleb väljavahedata ainult peale seadme ära jahtumist. Valguseallika väljavahetamist sooritada peale toote maha jahtumist: vaata illustratsiooni. Seadet ei tohi kasutada kohtades, kus valitsevad mitte soodsad ümbrsukonna töötingimused, näiteks mustus, tolm, vesi, niiskus, vibratsioon, jne. On soovitatud ülekontrollida kõikide ahelate ühendused ja sammuti valgustuse süsteemi elemente.
KASUTATUD MÄRGISTUSTE JA SÜMBOLITE SELGITUSED
P1: Nominaal pinge
P2: Valguseallika maksimaalne võimsus
P3: LED Lamp
P4: Sokkel / lambipesa
P5: Toode vastab Euroopa Liidu (EL) Direktiivide nõuetele
P6: Toode ei ole sobitatud katmiseks termoisolatsiooni kattega.
P7: III Klass. Seade, kus kaitse elektrilöögi eest on tagatud väga madala ohutu pingega toitlustamisel (SELV) vältides tekimast ohtlike lühiste riski.
P8: Kasutamiseks ainult ruumi sees
P9: Kaitse tahkete kehade eest, suuremad kui 12 mm.
P10: Märgistatud sümbol määrab ära minimaal kauguse, mida peab tagama valgustikeha (selle valguseallikas) kohtadest ja objektidest, mida valgustab.
P11: II Klass. Seade, kus kaitset elektrilöögi eest vastutab veel, peale põhiisolatsiooni, lisakaitsevahendid nagu kahekordne või tugevdatud isolatsioon.
P12: Toode vastab Suurbritannias (UK) kehtivate eeskirjade nõuetele.
P13: Toode vastab Ukrainas kehtivate tehniliste eeskirjade nõuetele.
KESKONNAKAITSE
Hoolitse puhtuse ja keskkonna eest. Soovitame pakendijäätmete segregatsiooni.
MÄRKUSED / NÄPUNÄITED
Käesoleva käsiraamatus toodud soovituste eiramine, võivad põhjustada näiteks tulekahju, põletushaavu, elektrilööki, füüsilisi vigastusi ja muid kahjustusi nii materiaalseid ja immateriaalseid. Kanlux margi all olevate toodete kohta lisainfot leiate veebil: www.kanlux.com Kanlux SA ei kanna mingisugust vastutust juhtumite eest, mis tulenevad mitte kinnipidamisest siin toodud kasutusjuhendusest. Firma Kanlux SA jätab endale õiguse muudatuste tegemiseks kasutusjuhendis – kehtiva versiooni saab alla laadida veebilehelt www.kanlux.com.

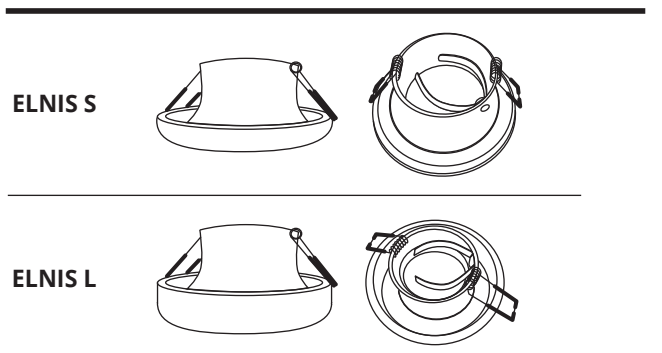

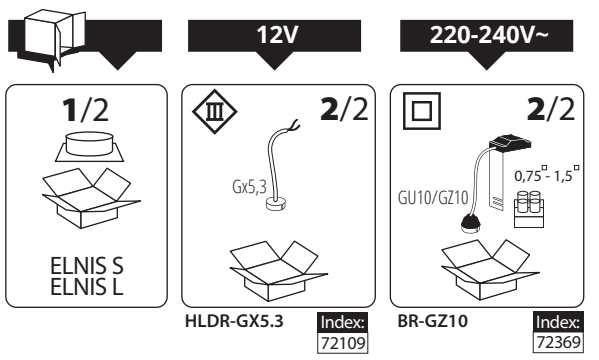

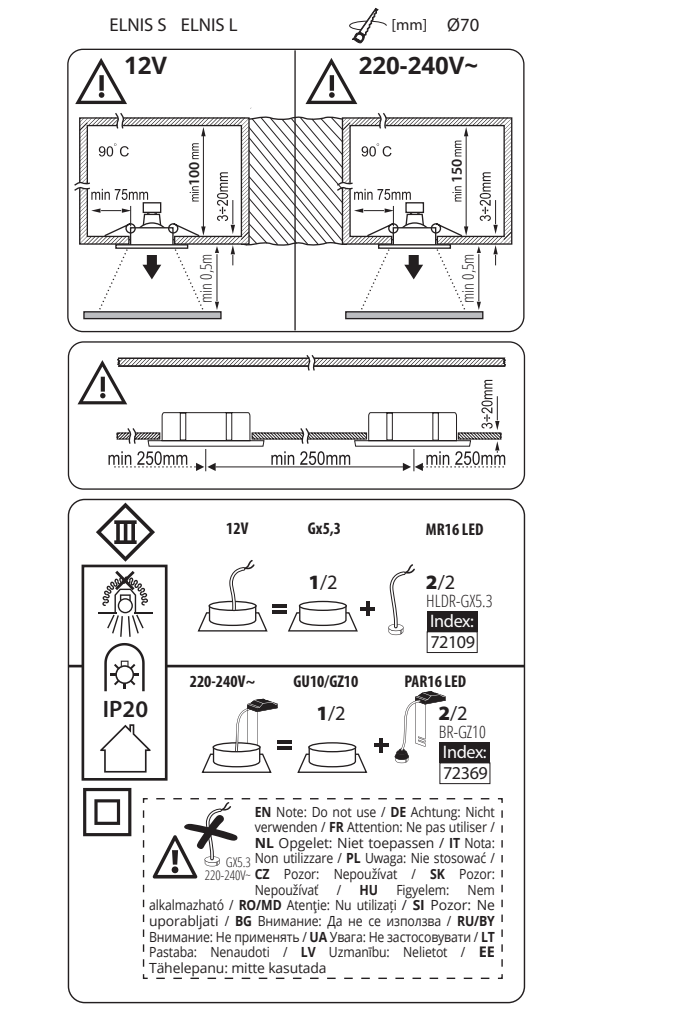

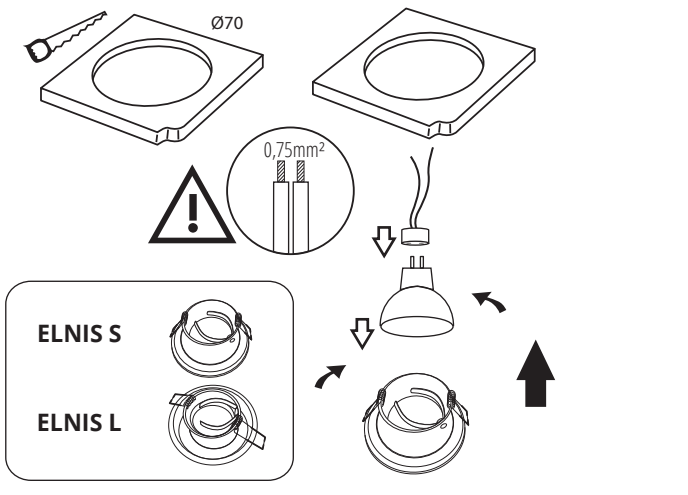

12V, HLDR-GX5.3

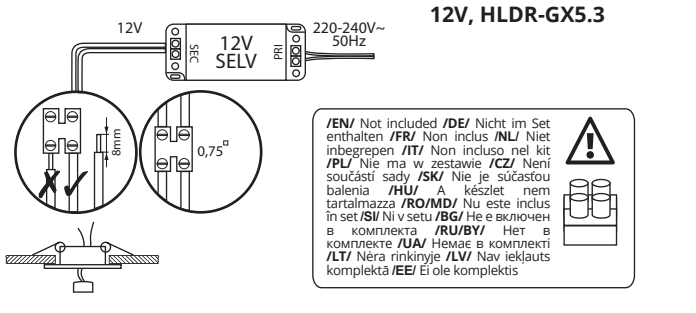

12V, HLDR-GX5.3
SC-1 [25590]

EN Using a light source with a power of less than 10W, we recommend using SC shields (available from Kanlux) - index: 25590. **DE** Bei Benutzung einer Lichtquelle unter 10W empfehlen wir die Verwendung eines Gehäuses SC (verfügbar im Angebot von Kanlux) - index: 25590. **FR** En utilisant une source de lumière d'une puissance inférieure à 10W utilisez la protection SC (disponible dans l'offre Kanlux) - index: 25590. **NL** Bij gebruik van een lichtbron met een vermogen < 10 W wordt een SC-huls aanbevolen (verkrijgbaar bij Kanlux) - index: 25590. **IT** Usando la sorgente di potenza inferiore a 10W consigliamo di usare la protezione SC (accessibile nell'offerta Kanlux) - index: 25590. **PL** Przy użyciu źródła światła o mocy poniżej 10W zalecamy użycie osłony SC (dostępnej w ofercie Kanlux) - index: 25590. **CZ** V případě použití světelného zdroje s výkonem pod 10W doporučujeme použít clonu (z nabídky Kanlux) - index: 25590. **SK** Pri použití svetelného zdroja pod 10 W odporúčame použitie krytu SC (dostupného v ponuke Kanlux) - index: 25590. **HU** 10W teljesítményűnél kisebb fényforrás használatakor ajánlott az SC burkolat alkalmazása (a Kanlux kínálatában megtalálható) - index: 25590. **RO/MD** Dacă se utilizează o sursă de lumină cu o putere de peste 10W se recomandă utilizarea unei carcase SC (disponibile în oferta Kanlux) - index: 25590. **SI** V primeru vira svetlobe z močjo manj kot 10W je priporočena uporaba zaščite SC (na voljo v ponudbi podjetja Kanlux) - index: 25590. **BG** при използване на източник на светлина с мощност под 10W препоръчваме използване на защита SC (достъпна в офертата на Kanlux) - index: 25590. **RU/BY** При использовании источника света мощностью менее 10Вт, рекомендуется использование заслонки SC (доступной в предложении Kanlux) - index: 25590. **UA** з використанням джерела світла потужністю до 35 Вт рекомендуємо використати корпус SC (з пропозиції "Kanlux") - index: 25590. **LT** Naudojant šviesos šaltinį su mažiau nei 10W galios, rekomenduojame SC gaubtą (galima rasti Kanlux pasiūlyme) - index: 25590. **LV** Lietojot gaismas avotu ar jaudu zem 10W, iesakām izmantot SC aizsargu (kas pieejams Kanlux produktu klāstā) - index: 25590. **EE** Valgusallika väiksema kui 10W võimsuse korral on soovitatav kasutada SC katet (saadaval Kanlux pakkumises) - index: 25590.

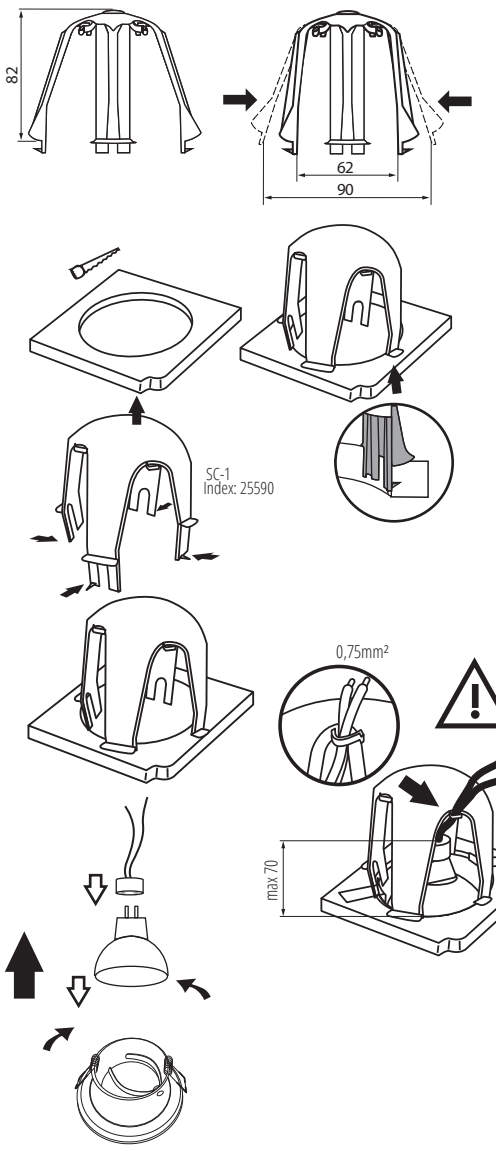

220-240V~, BR-GZ10

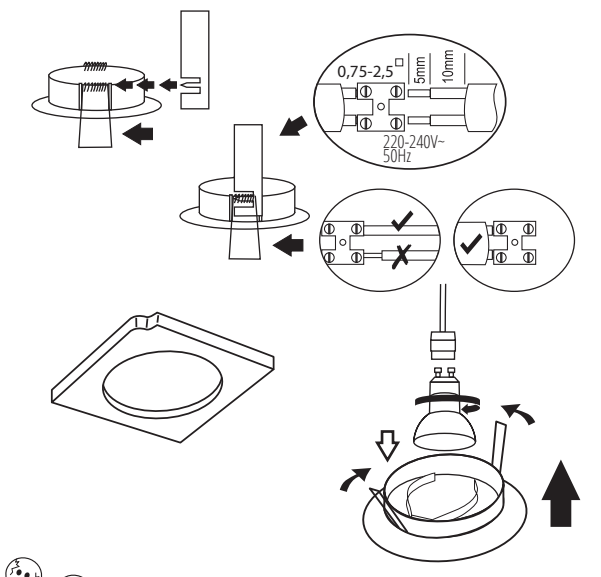

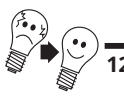

12V, HLDR-GX5.3

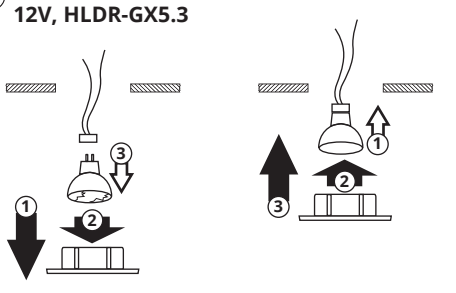

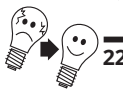
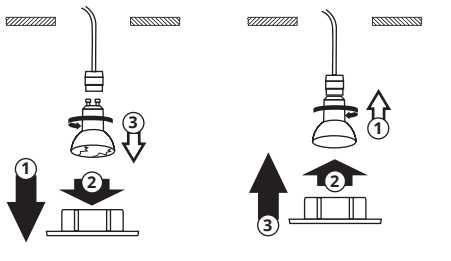
220-240V~, BR-GZ10