TM TECHNOLOGIE
32-084 Morawica 355, gm. Liszki, Poland
tel. +48 12 444 60 60, fax: +48 12 350 57 34
www.tmtechnologie.pl

LT

Vartotojo Vadovą

DĖMESIO: Prieš įstatant lempą, įsitikinkite, kad elektros maitinimas yra išjungtas. Susipažinkite su statybų standartų saugumo taisyklėmis ir normomis, reglamentuojančiomis elektros instaliaciją. Šviestuvo neužmaitinti iš grandinės, kurioje yra didelį induktyvumą turintys imtuvai. Tai gali pažeisti maitinimo šaltinį. Baterija ir šviesos šaltinis yra keičiami. Akumuliatorius nėra naudotojo aptarnaujamas elementas, jį gali pakeisti tik kompetentingas asmuo. - **Atsargiai, elektros smūgio rizika.** Esant neigiamiems bandymų rezultatams rekomenduojama pakeisti baterją. Būtina pakeisti visas šviestuvo apsaugines dalis turinčias įtrūkimų. - rizikos grupė 2 pagal EN 62471 (pasirinkti modeliai) – **ATSARGIAI!** Šis pruktas gali spinduliuoti pavojingus optinis spindulius. Niekada nežiūrėkite tiesiogiai į šviesos šaltinį iš arti, tai gali pažeisti jūsų akis. Šviestuvas turi būti sumontuotas taip, kad būtų išvengta ilgesnio, tiesioginio žiūrėjimo, kaip parodyta simbolyje. - Šviestuvai netinka dengimui termoizoliacine medžiaga. Šviesos diodų gnybtai, akumuliatorius, indikatoriaus šviesos diodas, bandymo jungiklis ir valdymo terminalai priskiriami SELV. Sustiprinta tarp gyvų dalių ir valdymo grandinių izoliacija.

Iliustruotas priedas: 1. Normalus šviestuvo paruošimas naudojimui. Maitinimo gnybtai: AB – gnybtai skirti nuotolinio testavimo įrenginio prijungimui (ST, AT versijos); TM – BUS gali būti prijungiamas tik DATA / DATA 2 versijose; DA - DALI sąsaja; L – fazinis laidas – ruda izoliacija (nuolatinis maitinimo tiekimas avariniam moduliui); L1 fazinis laidas – juoda izoliacija (dienos režimas). **PASTABA!** L1 fazė **TURI BŪTI** paimta kaip L fazės atšaka. **2.** Švietimo kryptys (pasirinktiems modeliams). **3.** Šviesos šaltinio keitimas. Prieš keisdami šviesos šaltinį, išjunkite maitinimą. **4.** Baterijos keitimas. Prieš keisdami baterją, išjunkite maitinimą.

Testavimo procedūra: ST (standartinė versija) – trumpai sujunkite A ir B gnybtus. **AT** (automatinis, individualus testavimas) – prietaisas automatiškai atlieką testavimą. **DATA, DATA 2, DALI, CB** (centralizuotas sistemos testavimas) – testavimo eiga aprašyta atskirame vartotojo vadove. **LED indikatorius:** Žalias – baterija įkraunama (netaikoma CB). RAUDONAS – gedimas/klaida (netaikoma CB ir ST). Detalus testavimo procedūros aprašymas pateiktas gamintojo internetinėje svetainėje.

Pastabos: valymui naudokite sausą, švarią šluostę. Stiprių valiklių ir šveitiklių naudojimas – draudžiamas. Panaudotos liuminescencinės lempos ir baterijos yra atliekos, kurių sunaikinimui rya taikomos griežtos taisyklės. Jos turi būti atiduotos į surinkimo taškus. Šviestuvas yra skirtas naudoti tik vidaus patalpose. Šviestuvo garantijos sąlygos nurodytos kompanijos internetinėje svetainėje.

TM TECHNOLOGIE
32-084 Morawica 355, gm. Liszki, Poland
tel. +48 12 444 60 60, fax: +48 12 350 57 34
www.tmtechnologie.pl

NL

Gebruiksaanwijzing

Veiligheidsvoorschriften: Zorg ervoor dat de stroom is afgeschakeld alvorens de lamp te installeren. Houdt u aan de veiligheidsvoorschriften van de bouwnormen en voorschriften voor elektrische installaties. Voeding voor de montage mag niet worden verbonden via circuits die met inductieve ontvangers kunnen worden geladen. (Dit kan de elektronische module van het armatuur beschadigen). Batterijen (accupack) en lichtbronnen zijn vervangbaar. De batterij is geen onderdeel dat door de gebruiker kan worden gerepareerd en mag alleen worden vervangen door een bevoegd persoon. - **Let op, het risico van een elektrische schok.** Het wordt aanbevolen de batterijen (accupack) te vervangen bij een negatieve test. Vervang direct een beschadigd armatuur. - risico groep 2 conform EN62471 (geselecteerde modellen). **LET OP!** Mogelijk gevaar optische uitstraling van het product. Kijk nooit rechtstreeks in de lichtbron. Langdurig staren in de lichtbron kan oogletsel veroorzaken. De montage dient zodanig te worden geplaatst dat inkijk niet verblindend kan zijn. - Let op, de armaturen zijn niet geschikt om te worden afgedekt met thermisch isolatiemateriaal. De LED-aansluitingen, batterij, indicatieled, testschakelaar en besturingsaansluitingen zijn geclassificeerd als SELV. De isolatie tussen stroomvoerende delen en regelcircuits is versterkt.

Geïllustreerde bijlage: 1. Normale voorbereiding voor het in gebruik nemen van het armatuur. Stroomaansluitingen: AB - terminals voor het aansluiten van externe testapparatuur (ST, AT versies); De TM-BUS kan alleen in DATA/DATA2 uitvoeringen worden aangesloten; DA - DALI-interface; L – fasedraad. (bruin geïsoleerde draad, voor permanente stroomvoorziening); L1 – schakeldraad. (zwarte geïsoleerde draad, voor dagstand). **NOTITIE!** De L1 **FASE MOET ANN** de aansluitklem van L fase middels een brug voor permanente werking (Maintained). **2.** Routebeschrijving Illumination (bepaalde modellen). **3.** Lichtbron vervangen. Voor het vervangen van de lichtbron, haalt u de spanning van het armatuur. **4.** Voor het vervangen van de batterij (accupack), haalt u de spanning van het armatuur.

Test procedures: ST (standaard uitvoering) - activeren van de test door een kortsluiting van A en B aansluitingen. **AT** (automatische individuele test), armatuur test zichzelf automatisch. **DATA, DATA2, DALI, CB** (centraal geteste uitvoeringen), test worden beschreven in aparte handleiding. **LED-indicaties:** GROEN, opladen van de accu (geldt niet voor CB). ROOD, storing / fout melding. (Geldt niet voor CB en ST). Een gedetailleerde beschrijving van de tests is beschikbaar op de website van de fabrikant.

Slotopmerkingen: Gebruik voor het reinigen een zachte droge doek. Het gebruik van agressieve schoonmaakmiddelen, al dan niet oplosmiddel houdend, is verboden. Gebruikte batterijen en lichtbronnen dienen gescheiden te worden afgevoerd bij de inleverpunten van Wecycle (www.wecycle.nl). De montage is aangepast voor gebruik binnenshuis. Algemene garantievoorwaarden kunt u vinden op de website van de fabrikant.

TM TECHNOLOGIE
32-084 Morawica 355, gm. Liszki, Poland
tel. +48 12 444 60 60, fax: +48 12 350 57 34
www.tmtechnologie.pl

RO

Manual de utilizare

Note de siguranta: Asigurati-va ca alimentarea este oprita inainte de a instala corpul de iluminat. Se vor respecta normele de siguranta ale standardelor de constructie si normele pentru instalatii electrice. Alimentarea cu energie electrica trebuie sa fie oprita, atunci cand contactati circuitele de alimentare la corpul de emergenta – aceasta lucru ar putea deteriora modulul electronic al corpului de urgenta. Bateriile si sursa de lumina pot fi inlocuite. Bateria nu este un element care poate fi întreţinut de utilizator şi poate fi înlocuită numai de o persoană competentă. - **Atenţie, Riscul de electrocutare.** Se recomanda sa inlocuiti bateria in cazul rezultatelor negative ale testelor. Inlocuiti orice carcasa de protectie a corpului, fisurata. - grupa de risc 2 in conformitate cu EN 62471 (modelele selectate) - **ATENTIE!** Posibile emiteri de radiatii cu risc de hazard optic ale produsului. Nu va uitati niciodata direct catre sursa de lumina. Privitul indelungat direct catre sursa de lumina poate provoca leziuni oculare. Corpul trebuie poziţionat corespunzator astfel incat sa se previna privitul prelungit, la o distanta mai apropiata decat cea indicata in simbol. - A tentie, corpurile de iluminat nu sunt adecvate pentru acoperirea cu materiale termoizolante. Terminalele LED, bateria, LED-ul indicator, comutatorul de test şi bornele de comandă sunt clasificate ca SELV. Izolaţia dintre piesele de alimentare şi circuitele de comandă sunt întărite.

Atasament ilustrat: 1. Pregatirea de utilizare normala a corpului. Cablajele: AB – terminalele pentru conectarea dispozitivului de testare la distanta (versiuni ST, AT); TM-BUS poate fi conectat numai in versiunile DATA / DATA 2; DA - interfaţă DALI; L – conductor de faza – izolatie de culoare maro (alimentare permanenta pentru modulul de urgenta); L1 – conductor de faza – izolatie de culoare neagra (functionare in timpul zilei); **ATENTIE!** Conducatorul de faza L1 **TREBUIE SA FIE** conectat cu conductorul de faza L. **2.** Directii de iluminat (modelele selectate). **3.** Inlocuirea sursei de lumina. Inaintea inlocuirii sursei de lumina, deconectati corpul de emergenta de la sursa de alimentare. **4.** Inlocuirea bateriei Inaintea inlocuirii bateriei, deconectati corpul de emergenta de la sursa de alimentare.

Proceduri de testare: ST (versiune standard) – testul de declansare se face scurcircuitand bornele A si B. **AT** (auto-test) – corpul de emergenta executa acest test automat. **DATA, DATA 2, DALI, CB** (sisteme testate la nivel central) – testele sunt descrise intr-un manual separat. **Indicatii semnalizare LED**: Verde – bateria incarca (nu se aplica la CB). Rosu – defectiune/eroare sau test (nu se aplica la CB si ST). O desciere detaliata a testelor sunt disponibile pe website-ul companiei.

Observatii finale: Pentru curatare, folositi o carpa moale si uscata. Folosirea de detergenti sau solventi chimici este interzisa. Bateriile si lampile fluorescente folosite sunt supuse reglementarilor de eliminare a deseurilor si trebuie sa fie depozitate la punctele de colectare locale. Corpurile de iluminat de emergenta sunt destinate utilizarii in spatii interioare. Pentru conditiile generale si de garantie, va rugam sa consultati site-ul companiei.

TM TECHNOLOGIE
32-084 Morawica 355, gm. Liszki, Poland
tel. +48 12 444 60 60, fax: +48 12 350 57 34
www.tmtechnologie.pl

DE

Bedienunsanleitung

Sicherheitshinweise: Vor Montage der Leuchte Strom abschalten, Sicherheitsregel für Baunormen und Elektromontage beachten. Auf keinem Fall mit Strom einspeisen bei Verdacht, dass die Leuchte von Induktionsempfängergerät belastet ist – es besteht Beschädigungsgefahr für das elektronische Modul der Leuchte. Akkus und Leuchtmittel sind austauschbar. Die Batterie ist keine vom Benutzer zu wartende Komponente und sollte nur von einer sachkundigen Person ersetzt werden. - **Vorsicht, Gefahr eines elektrischen Schlags.** Akkuaustausch wird bei dem negativen Testergebnis empfohlen. Beschädigtes Schutzgehäuse wird jederzeit ausgetauscht. - Risikogruppe 2 laut EN 62471 (nur ausgewählte Modelle) - **ACHTUNG!** Das Produkt kann schädliche optische Strahlung emittieren. Nicht direkt in die Lichtquelle schauen. Zu langes und zu nahes in die Lichtquelle sehen kann das Sehvermögen schädigen sein. Die Leuchte so montieren, dass längeres in die Lichtquelle sehen in kleinerem Abstand als auf dem Symbol gezeigt, unmöglich ist. - Leuchten nicht zur Abdeckung mit thermisch isolierendem Material geeignet. Die LED-Klemmen, Batterie, Anzeige-LED, Testschalter und Steuerklemmen werden als SELV klassifiziert. Die Isolierung zwischen stromführenden Teilen und Steuerkreisen ist verstärkt.

Anhang illustriert: 1. Allgemein übliche Nutzungsvorbereitung der Leuchte. Strom anschließen: AB – klemmen für den Anschluss vom fern gesteuerten Testgerät (Version ST, AT); TM-BUS Leitung nur über DATA / DATA 2; DA - DALI-Schnittstelle; L – Phaseleitung – braune Isolierung (konstante Phase – Stromeinspeisung für Notmodul); L1 - Phaseleitung – schwarze Isolierung (Tagewerk); **ACHTUNG!** Phase L1 **MUSS** aus der Phase L ausgekoppeltsein. **2.** Lichtrichtungen (nur ausgewählte Modele). **3.** Leuchtmittelaustausch. Vor dem Austausch Strom abschalten. **4.** Akkuaustausch. Vor dem Austausch Strom abschalten.

Testverfahren: ST (Standardversion) – Test wird durch Klemmenverschluss ausgelöst. A, B. **AT** (automatisch Individualtest) – das Gerät wird automatisch getestet. **DATA, DATA 2, DALI, CB** (automatisch Zentraltest) – Tests in separater Anleitung beschrieben. **Leuchtdioden Signal**: Grün – Akku Aufladung (CB nicht betroffen). Rot – Ausfall / Störung oder Test (CB und ST nicht betroffen). Detalliierte Beschreibung der Tests finden sie auf unserer Webseite.

Abschließende Bemerkungen: mit einem trockenen weichen Tuch reinigen, aggressive Detergens und Lösemitteln nicht zulässig. Abgenutzte Akkus und Leuchtstoffröhre sind Produkte, die dem Recycling unterliegen und müssen bei speziellen Stellen entsorgt werden. Die Leuchte ist für den Innenraum bestimmt. Allgemeine Garantiebedingungen finden sie auf unserer Webseite.

TM TECHNOLOGIE
32-084 Morawica 355, gm. Liszki, Poland
tel. +48 12 444 60 60, fax: +48 12 350 57 34
www.tmtechnologie.pl

PT

Manual do usuário

Indicações de segurança: Certifique-se de instalar a luminária somente quando a energia é desligada. Observar as regras de segurança de padrões e normas para instalações eléctricas. A alimentação da luminária não deve ser conectada a partir de circuitos que possam conter receptores indutivos - isso pode danificar o módulo electrónico da luminária. Baterias e fontes de alimentação são substituíveis. A bateria não é um componente que pode ser pelo usuário e só deve ser substituída por uma pessoa competente. - **Cuidado, risco de choque elétrico.** Recomenda-se a substituir a bateria no caso de resultados negativos. Substitua qualquer componente de protecção da luminária danificado. - Grupo de risco 2 de acordo com EN 62471 (modelos seleccionados) - **CUIDADO!** Radiação óptica possivelmente perigosa emitida a partir deste produto. Nunca olhe directamente para a fonte de luz. Olhar prolongadamente para a fonte de luz de perto pode causar danos aos olhos. A luminária deve ser posicionada de modo a impedir que se possa olhar prolongadamente a uma distância inferior à que está indicada abaixo do símbolo. - Luminárias não adequadas para cobertura com material de isolamento térmico. Os terminais LED, bateria, LED indicador, chave de teste e terminais de controle são classificados como SELV. O isolamento entre partes energizadas e circuitos de controle é reforçado.

Anexo ilustrado: 1. Preparação normal da luminária para o uso. Ligações de alimentação: AB - terminais para conectar o dispositivo de teste remoto (versões ST, AT); o TM-BUS apenas pode ser conectado nas versões DATA / DATA 2; DA - Interface DALI; L – Condutor de fase - Isolamento castanho (alimentação permanente para o módulo de emergência); L1 - Condutor de fase - Isolamento preto (comando de operação normal); **CUIDADO!** A fase L1 **deve ser** o comando da fase L. **2.** Direcção da iluminação (modelos seleccionados). **3.** A substituição da fonte de luz. Antes de substituir a fonte de luz, desligar a alimentação eléctrica. **4.** A substituição da bateria. Antes de substituir a bateria, desligue a fonte de alimentação.

Os procedimentos de ensaio: ST (versão standard) - desencadeando o teste ligando os terminais A e B um ao outro. **AT** (teste individual automática) - dispositivo executa testes automaticamente. **DATA, DATA 2, DALI, CB** (sistema de teste centralizado) - testes são descritos num manual separado. **Indicações do LED:** Verde - Bateria a carregar (não se aplica a CB). Vermelho - falha / erro ou teste (não se aplica a CB e ST). Uma descrição detalhada de testes está disponível no site da empresa.

Considerações Finais: Para a limpeza, utilize um pano macio e seco. A utilização de detergentes agressivos e solventes é proibido. Baterias usadas e lâmpadas fluorescentes estão sujeitas a eliminação dos resíduos e deve ser depositado em pontos de recolha locais. A luminária é adaptada para utilização interior. Para os termos e condições de garantia gerais, consulte o site da empresa.

TM TECHNOLOGIE
32-084 Morawica 355, gm. Liszki, Poland
tel. +48 12 444 60 60, fax: +48 12 350 57 34
www.tmtechnologie.pl

SI

Navodila za uporabo

Varnostni napotki: prepričajte se pred priključitvijo svetilke, da je elektrika izključena. Upoštevajte varnostna pravila montažnih standardov in elekrčnih inštalacij. Priključni spoji za napajanje ne smejo biti povezani/napajani na tokokroge za indukcijske porabnike, saj slednje lahko poškoduje električni modul na priključku naprave. Akumulatorji in led sijalke so zamenljivi. Baterija ni predmet uporabniške storitve in ga sme zamenjati le pristojna oseba. - **Pozor, nevarnost električnega udara.** Priporočeno je, da se zamenja akumulator v primeru negativnega testa. Zamenjati je potrebno poškodovane/počene zaščite priključnih spojev. - rizična skupina 2 glede na standard EN 62471 (izbrani modeli) - **NEVARNOST!** Možno nevarno optično sevanje, ki ga oddaja izdelek. Nikoli ne glejte direktno v izvor svetlobe. Daljše strmenje v vir svetlobe, lahko povzroči poškodbe oči. Modul naj bo montiran tako, da se prepreči daljše strmenje v njega iz razdalje, ki je navedena na simbolu. - Svetilke niso primerne za pokrivanje s toplotno izolacijskim materialom. Priključki LED, baterija, indikatorska LED, preizkusno stikalo in krmilni priključki so razvrščeni kot SELV. Izolacija med deli pod napetostjo in krmilnimi tokokrogi je okrepljena.

Slikovni dodatek: 1. Običajna priprava za uporabo. Priključni spoji: AB – sponke za priključitev daljinske testirne enote (ST, AT verziji); TM-BUS se lahko priključi samo v DATA / DATA 2 različici; DA - vmesnik DALI; L – fazni vodnik – rjave barve (trajno napajanje za zasilni modul); L1 – fazni vodnik – črne barve (dnevno delovanje); **OPOMBA**! L1 vodnik **MORA BITI** vezan na L fazni vodnik. **2.** Smer osvetlitve (izbrani modeli). **3.** Zamenjava vira svetlobe (sijalk). Pred menjavo vira svetlobe obvezno izključiti napravo iz električnega omrežja. **4.** Zamenjava akumulatorja. Pred menjavo akumulatorja obvezno izključiti napravo iz električnega omrežja.

Preskusni postopki: ST (standard verzija) – test se sproži s spojitvijo A in B spoja. **AT** (avtomatični individualni test) – naprava izvede test avtomatično **DATA, DATA 2, DALI, CB** (centralno preizkušeni sistemi) – testi so opisani v ločenih navodilih. **LED indikatorji**: Zelena– akumulator se polni (ne velja za različico CB). Rdeča – okvara/napaka ali test v izvajanju (ne velja za različici CB in ST). Detaljna navodila za izvajanje testov so na voljo na proizvajalčevi strani.

Končne opombe: Za čiščenje uporabljajte suho in mehko krpo. Uporaba agresivnih čistil in topil je prepovedana. Rabljeni akumulatorji in fluorescentne sijalke veljajo za nevarne odpadke in morajo biti odvrženi na lokalnih zbirnih mestih. Vgradnja je predvidena za notranje prostore. Splošne garancijske pogoje najdete na spletni strani proizvajalca.

TM TECHNOLOGIE
32-084 Morawica 355, gm. Liszki, Poland
tel. +48 12 444 60 60, fax: +48 12 350 57 34
www.tmtechnologie.pl

HU

Használati utasítás

Biztonsági előírások: A lámpatest csak akkor telepíthető, amikor az áramtalanítva van. Figyelmesen tanulmányozza át az elektromos szerelésre vonatkozó kivitelezési szabályok és szabványok biztonsági előírásait. A lámpatest tápegysége nem lehet csatlakoztatva olyan áramkörről, amelyek induktív egységgel kapcsolódhatnak - ez károsíthatja a lámpatest elektronikus modulját. Az akkumulátorok és a fényforrások cserélhetőek. Az akkumulátor nem felhasználó által karbantartható alkatrész, ezért csak megfelelő személyre cserélheti. - **Vigyázat, elektromos áramütés kockázatát.** Javasolt az akkumulátor cseréje negatív teszt-eredmény esetén. Cserélje ki lámpatest bármely repedt védőelemét is. - kockázati csoport 2 kapcsolódik az EN 62471-hez (kiválasztott típusok) – FIGYELEM! A termék esetlegesen veszélyes optikai sugárzást bocsáthat ki. Soha ne nézzen közvetlenül a fényforrásba. A fényforrás tartós, közelről történő nézése a szem sérülését okozhatja. A lámpatestet úgy kell elhelyezni, hogy megelőzhető legyen annak tartós nézése a azon távolságon belül, ami az alábbi szimbólumon jelezve van. - Az akkumulátor nem felhasználó által karbantartható elem, és csak az illetékes személy helyettesítheti. A LED-csatlakozók, az akkumulátor, a LED-jelzőfény, a tesztkapcsoló és a vezérlőterminálok SELV-nek minősülnek. A feszültség alatt álló alkatrészek és a vezérlőáramkörök közötti szigetelés megerősítésre kerül.

Illusztrált melléklet: 1. A lámpatest normál használatra történő előkészítése. Áramhoz történő csatlakoztatás: AB – végpontok a távoli teszteszköz csatlakozásához (ST, AT verziók); a TM-BUS kábel csak DATA / DATA 2 verziók esetén csatlakoztathatók; DA - DALI interfész; L – fáziskábel – barna szigetelés (állandó tápegység a vészvilágító modulhoz); L1 – fáziskábel – fekete szigeteléssel (nappali üzemelés); **FIGYELEM!** Az L1 fázis az L fázis leágazása **kell**, hogy legyen. **2.** Világítás iránya (kiválasztott típusoknál). **3.** Fényforrás csere. A fényforrás cseréje előtt húzza ki a tápkábelt. **4.** Akkumulátor csere. Az akkumulátor cseréje előtt húzza ki a tápkábelt.

Tesztelés: ST (standard verzió) – indítsa a tesztet az A és a B végpontok rövidre zárásával. **AT** (automatikus egyéni teszt) – az eszköz automatikusan elvégzi a tesztet. **DATA, DATA 2, DALI, CB** (központilag tesztelt rendszerek) – a tesztek egy külön utasításban vannak leírva. **LED jelzések:** Zöld – akkumulátor töltés alatt (ne alkalmazza CB-hez). Piros – hiba vagy teszt (ne alkalmazza CB-hez és ST-hez). A tesztek részletes leírása elérhető a cég honlapján.

További megjegyzések: Tisztításhoz használjon száraz, puha textíliát. Agresszív tisztító-és oldószerek használata tilos. Használt akkumulátorok és fénycsövek, mint hulladékok ártalmatlanítás céljából történő elhelyezése az erre kijelölt helyi gyűjtőpontokon történhet. A lámpatest beltéri használatra alkalmas. Az általános garanciális és szállítási feltételekért kérjük keresse fel a cég honlapját.

I.IU.V1.5

TM TECHNOLOGIE
32-084 Morawica 355, gm. Liszki, Poland
tel. +48 12 444 60 60, fax: +48 12 350 57 34
www.tmtechnologie.pl

IT

Manuale utente

Note di sicurezza: Assicuratevi di installare la lampada solo quando il dispositivo è spento. Osservare le regole di sicurezza delle costruzioni standard ed i regolamenti per le installazioni elettriche. La carica elettrica per essere posizionata non deve essere connessa con circuiti che possano essere caricati con ricevitori induttivi – questo potrebbe danneggiare il modulo elettronico del posizionamento. Le batterie e le risorse luminose sono ricambiabili. La batteria non è un componente riparabile dall'utente e deve essere sostituita solo da una persona competente. - **Attenzione, rischio di scossa elettrica.** E' raccomandabile cambiare le batterie in caso di risultati del test negativi. Cambiare ogni copertura protettiva. - gruppo di rischio 2 secondo EN 62471 (modelli selezionati) – **ATTENZIONE!** Possibili dannose radiazione ottiche possono essere emesse da questo prodotto. Non guardare mai direttamente verso la fonte di luce. La vista prolungata della fonte di luce può causare danneggiamento agli occhi. Il posizionamento dovrebbe essere eseguito ad una distanza tale da prevenire la possibilità di fissare il dispositivo a lungo. - Apparecchi non adatti alla copertura con materiale termoisolante. I terminali LED, la batteria, l'indicatore LED, l'interruttore di test e terminali di controllo sono classificati come SELV. L'isolamento tra parti attive e circuiti di controllo è rinforzato.

Allegato illustrato: 1. Preparazione normale per il posizionamento. Connessioni energetiche: AB - i terminali per connettere il testing device remoto (versioni ST, AT); la TM-BUS può essere connesso solo alle versioni DATA/DATA2; DA - interfaccia DALI; L1 – fase cavo – isolazione marrone (fornitura di corrente permanente per il modulo di emergenza); L1 – fase cavo – isolazione nera (operazione diurna); **ATTENZIONE!** La fase L1 **DEVE** essere sfruttato della fase L. **2.** Direzioni lampeggianti (moduli selezionati). **3.** Ricambio della fonte di luce. Prima di cambiare la fonte di luce, disconnetti la carica. **4.** Ricambio della batteria. Prima di cambiare la batteria, disconnetti la carica.

Procedure di testing: ST (versione standard) – il test si esegue accorciando i terminali A e B. **AT** (test automatico individuale) – il dispositivo esegue i test automaticamente. **DATA, DATA 2, DALI, CB** (sistemi testati centralmente) – i test sono descritti in un manuale separato. **Indicazioni LED:** Verde – batteria in ricarica (non si applica per CB). Rosso – errore del test (non si applica a CB e ST). Una descrizione dettagliata dei test è ottenibile dal sito web della compagnia

Note finali: per pulire, utilizzare un panno soffice asciutto. Utilizzare detergenti aggressivi è vietato. Le batterie usate e le lampade fluorescenti sono soggette a differenziazione dei rifiuti e devono essere depositate in punti specifici di raccolta locali. Il dispositivo è adattato per l'utilizzo negli interni. Per i termini e condizioni di garanzia generali, per favore riferitevi al sito web della compagnia.

TM TECHNOLOGIE
32-084 Morawica 355, gm. Liszki, Poland
tel. +48 12 444 60 60, fax: +48 12 350 57 34
www.tmtechnologie.pl

BG

Ръководство за употреба

Лист за безопасност: Уверете се, че захранването е изключено преди да започнете монтажа на осветителя. Спазвайте правилата за безопасност по строителните стандарти и нормите за електрически инсталации. Захранването на осветителите не трябва да бъде от токов кръг, на който могат да се свържат индуктивни товари – това може да доведе до повреди в електрониката на осветителя. Батерията и светлинният източник могат да се сменят. Батерията не е елемент, който може да се подмяна от потребителя и се замяна само от компетентно лице. ⚠ **Внимание, опасност от токов удар**. Препоръчително е да се смени батерията в случай на отицателни тестови резултати. Да се заменят всички напукани или счупени елементи на осветителя.⚠-рискова група 2 в съответствие с EN 62471(за посочените модели) – **Внимание!** Възможна е опасна светлинна радиация, излъчена от този продукт. Никога не гледайте директно в светлинния източник. Продължителното взиране в светлинният източник от близо, може да причини увреждане на очите. Осветителят трябва да бъде разположен така, че да предотвратява продължителното взиране в него от разстояние по-близко от препоръчителното. ⚠ - Осветителните тела не са подходящи за покриване с топлоизолационен материал. Светодиодите клеми, батерията, светодиодните индикатори, контролните клеми и контролните клеми са класифицирани като SELV. Изолацията между частите под напрежение и управляващите вериги е подсилена.

Инструкция за монтаж: 1. Подготовка на осветителя за употреба. Електрически връзки: AB – клема за дистанционна проверка на у-вото (само за ST и AT версиите); TM-BUS се връзва само във версиите DATA и DATA 2; DA - DALI интерфейс; L – фаза – кафяв проводник-режим непостоянно светене (постоянно захранване за аварием модул); L1 - фаза – черен проводник (режим постоянно светене). **ВНИМАНИЕ!** L и L1 **трябва да се** вържат към една и съща фаза. **2.** Осветителни посоки (избрани модели) **3.** Подмяна на светлинният източник. Преди подмяна на светлинният източник, да се изключи захранването. **4.** Подмяна на батерията. Преди подмяна на батерията, да се изключи захранването.

Тестови операции: ST (стандартна версия) – тестът се извършва чрез замостване на клеми A и B. **AT** (автоматичен идивидуален тест)–устройството извършва автоматично тест. **DATA, DATA2, DALI, CB** – централизиран тест, тестовете са описани в отделно ръководство. **LED индикация:** зелено – батерията се зарежда(с изключения на версията за централна батерия). Червено – повреда / грешка (само за AT версия). Детайлно описание на тествете е достъпно на сайта на производителя.

Забележка: За почистване използвайте суха и мека кърпа. Забранено е използването на агресивни почистващи препарати и разредители. Използваните батерии и флуоресцентни светлоизточници са предмет на рециклиране и трябва да бъдат депозирани в пунктовете за събиране на ИУЕЕО. Осветителят е предназначен за вътрешна употреба. Гаранционните условия на продукта можете да намерите на сайта на компанията.

TM TECHNOLOGIE
32-084 Morawica 355, gm. Liszki, Poland
tel. +48 12 444 60 60, fax: +48 12 350 57 34
www.tmtechnologie.pl

HR

Uputstvo za korištenje

Sigurnosne napomene: Prije ugradnje svjetiljke obavezno provjerite da li je napajanje električnom energijom isključeno. Obratite pažnju na pravila sigurnosti građevinskih standarda i propisa za električne instalacije. Napajanje za svjetiljku ne smije biti povezano s električnim instalacijama u koje se mogu ugraditi induktivni prijemnici. ⚠ - **to može oštetiti elektroničke komponente svjetiljke.** Baterije i izvori svjetlosti su zamjenjivi. Baterija nije komponenta koja je korisna za uporabu, a zamijenit će ga samo ovlaštena osoba. Preporučljivo je da zamijenite bateriju u slučaju negativnih rezultata testiranja. Zamijenite oštećene zaštitne dijelove kućišta svjetiljke. ⚠- Rizična skupina 2 prema EN 62471 (odabrani modeli) - **OPREZ!** Moguće je opasno svjetlosno zračenje emitirano iz ovog proizvoda. Nikad ne gledajte izravno u izvor svjetla. Dugotrajno gledanje u izvor svjetlosti iz blizine može uzrokovati oštećenja očiju. Svjetiljka mora biti postavljena tako da se spriječi produljeno gledanje u nju na udaljenosti bliže nego što je navedeno ispod simbola. ⚠- Svjetiljke koje nisu prikladne za pokrivanje toplinskom izolacijom. LED priključci, baterija, indikatorska LED, ispitna sklopka i upravljački priključci klasificirani su kao SELV. Izolacija između dijelova pod naponom i upravljačkih krugova je ojačana.

Priloženo uputstvo sa slikama: 1. Normalna priprema svjetiljke za upotrebu. Priključni napajanja: AB - priključci za povezivanje uređaja za daljinsko testiranje (ST, AT verzije); TM-BUS može se spojiti samo na DATA / DATA 2 verzije; DA - DALI sučelje; L - žica napajanja (faza) - smeđa izolacija (trajno napajanje za protupanik modul); L1 – žica napajanja (faza) - crna izolacija (stalni rad); **NAPOMENA!** L1 faza **MORA BITI** odvojak faze L. **2.** Rasvjeta smjera (odabrani modeli). **3.** Zamjena izvora svjetla. Prije zamjene izvora svjetla, isključite napajanje. **4.** Zamjena baterije. Prije zamjene baterije, isključite napajanje.

Postupci za testiranje: ST (standardna verzija) – test se pokreće kratkim spojem A i B priključača. **AT** (automatski pojedinačni test) - uređaj automatski obavlja testiranje. **DATA, DATA2, DALI, CB** (centralno testirani sustavi) - testovi su opisani u zasebnom priručniku. **LED signalizacija:** Zelena - Punjenje baterije (ne odnosi se na CB). Crvena - kvar / greška ili test (ne odnosi se na CB i ST). Detaljan opis testova je dostupan na internetskoj stranici proizvođača.

Završne napomene: Za čišćenje koristiti suhu meku krpu. Korištenje agresivnih deterdženata i otapala je zabranjeno. Rabljene baterije i fluorescentne lampe su predmet sortiranog uklanjanja otpada i moraju se odložiti na mjestima lokalnog prikupljanja otpada. Svjetiljka je predviđena za ugradnju u zatvorenom prostoru. Za opće jamstvene uvjete, molimo pogledajte web stranice proizvođača.

TM TECHNOLOGIE
32-084 Morawica 355, gm. Liszki, Poland
tel. +48 12 444 60 60, fax: +48 12 350 57 34
www.tmtechnologie.pl

CZ

Uživatelský manuál

Bezpečnostní instrukce: Instalaci svítidla provádějte pouze při odpojeném napájení. Dodržujte stavební a elektroinstalační bezpečnostní pravidla a postupy. Svítidla napájejte pouze z obvodů zabezpečených dle platných norem proti zkratu a přepětí. ⚠ - **tyto mohou poškodit elektronické moduly ve svítidle.** Baterie a světelné zdroje jsou vyměnitelné. Baterie není uživatelsky opravitelná položka a smí být nahrazena pouze kvalifikovanou osobou. Je doporučeno vyměnit baterii při negativním výsledku testu. Vyměňte jakoukoliv poškozenou část svítidla. ⚠ – riziková skupina 2 podle EN62471 (vybrané modely) – **POZOR!** Možné nebezpečné optické záření vyzařované tímto produktem. Nikdy se nedívejte přímo do světelného zdroje z malé vzdálenosti–možné poškození zraku. Svítidlo by mělo být umístěno tak, aby nedocházelo k oslnění a přímému pohledu ze vzdálenosti menší než je uvedeno pod symbolem. ⚠ - Pozor, svítidla nejsou vhodná pro pokrytí tepelně izolačním materiálem. Svorky LED, baterie, indikátor LED, zkušební spínač a řídící svorky jsou klasifikovány jako SELV. Izolace mezi pod napětím a řídicími obvody je zesílena.

Obrázková příloha: 1. Normální příprava svítidla pro použití. Připojení: AB – svorky pro připojení testovacího zařízení (ST, AT verze); TM-BUS mohou být připojeny poze pro DATA/DATA 2 verze; DA - rozhraní DALI; L – fázový vodič–hnědá izolace (trvalé napájení–dobíjení baterie); L1 – fázový vodič–černá izolace (spínaná fáze pro trvalý režim); POZOR! L1 fáze **musí být** proklemována s fází L. **2.** Světelný diagram (vybrané modely). **3.** Výměna světelného zdroje. Před výměnou světelného zdroje odpojte napájení. **4.** Výměna baterie. Před výměnou baterie odpojte napájení.

Testování: ST (standartní verze) - zkratujte svorky A, B. **AT** (automatický individuální test) – test proběhne automaticky. **DATA, DATA 2, DALI, CB** (centrálně testované systémy) – testování je popsány v jednotlivých manuálech. **LED indikace:** Zelená – nabíjení baterie (neplatí pro CB). Červená – porucha / chyba nebo test (neplatí pro CB a ST). Detailní popis testování najdete na webu TM.

Závěrečné pokyny: Pro čištění používejte suchý hadřík. Je zakázáno používat agresivní čisticí prostředky. Použité světelné zdroje a baterie odezdejte na určených sběrných místech. Svítidla jsou určena pro vnitřní použití. Všeobecné záruční podmínky jsou popsány na webu TM.

TM TECHNOLOGIE
32-084 Morawica 355, gm. Liszki, Poland
tel. +48 12 444 60 60, fax: +48 12 350 57 34
www.tmtechnologie.pl

SK

Užívateľská príručka

Bezpečnostné upozornenia: Uistite sa, že pred inštaláciou aj počas inštalácie je odpojený prívod elektrického prúdu a zariadenie nie je pod elektrickým napätím. Nevyhnutné je dodržať všetky bezpečnostné pravidlá pre inštaláciu elektrických zariadení a normy vzťahujúce sa na elektrické inštalácie, príp. stavebné normy. Napájací zdroj zariadenia nemôže byť pripojený na okruh, ktorý je zásobovaný z indukčného prijímača, resp. indukované napätie – toto môže poškodiť elektronické súčasti zariadenia. Batérie a zdroje svetla sú vymeniteľné. Batéria nie je komponentom, ktorú môže užívateľ opraviť a mal by byť vymenený iba kvalifikovanou osobou. ⚠ - **Pozor, nebezpečenstvo zrazu elektrickým prúdom.** Odporúča sa ihneď vymeniť batérie v prípade negatívnych výsledkov pri testovaní. Rovnako vymeňte všetky poškodené súčasti zariadenia a popraskané kryty. ⚠ - riziková skupina 2 podľa normy EN 62471 (vybrané modely) - **POZOR!** Možnosť škodlivého optického žiarenia vydávaného týmto produktom. Nikdy nepozerajte priamo do zdroja svetla. Príliš dlhý pohľad, hlavne z krátkej vzdialenosti do zdroja svetla môže viesť k poškodeniu zraku. Zariadenie musí byť umiestnené tak, aby bolo zamedzené dlhodobému pohľadu naň a to predovšetkým zo vzdialenosti kratšej ako indikuje príslušný symbol. ⚠ - Pozor, svietidlá nie sú vhodné na pokrytie tepelne izolačným materiálom. Svorky LED, batéria, indikátor LED, skúšobný spínač a riadiace svorky sú klasifikované ako SELV. Izolácia medzi živými časťami a riadiacimi obvodmi je zosilnená.

Ilustrovaná príloha: 1. Základný postup a príprava zariadenia na použite. Pripojenie elektrického napájania: AB – svorky pre pripojenie diaľkového testovacieho zariadenia (ST, AT verzie); TM-BUS môže byť pripojený iba v prípade DATA / DATA 2 verzie; DA - rozhranie DALI; L – fázový vodič – hnedá izolácia (stála fáza, trvalé napájanie pre núdzový modul); L1 – fázový vodič – čierna izolácia (pracovná fáza, denná prevádzka); **POZOR!** Fáza L1 **musí byť** kohút L fázy. **2.** Orientácia osvetlenia, smer (vybrané modely). **3.** Výmena zdroja svetla. Pred výmenou zdroja svetla je nevyhnutné odpojiť napájací zdroj od elektrického prívodu a odstaviť elektrické napätie. **4.** Výmena batérie. Pred výmenou batérie odpojte napájací zdroj od elektrického prívodu a odstavte elektrické napätie, tak aby nedošlo k úrazu elektrickým prúdom.

Spôsob/možnosti testov: ST (štandardná verzia) – zahájenie testu spôsobom skratovania A a B svoriek. **AT** (automatický individuálny test) – prístroj vykonáva testovanie automaticky. **DATA, DATA 2, DALI, CB** (centrálne testované systémy) – spôsob a druh testov sú popísané v samostatnej príručke. **LED signalizácia:** Zelená – nabíjanie batérie (nemožno aplikovať pre verziu CB). Červená – porucha/chyba alebo testovanie (nemožno aplikovať pre verziu CB a ST). Podrobný popis testov je k dispozícii na internetových stránkach spoločnosti.

Záverečné upozornenia: Čistenie je možné vykonať suchou a jemnou tkaninou. Použitie agresívnych čistiacich prostriedkov a rozpúšťadiel je zakázané. Použité batérie, zdroje svetla a fluorescenčné žiarivky sú predmetom špecializovaného zberu. Ich likvidácia a uloženie podlieha platným predpisom o odpadoch a recyklácii, musia teda byť odovzdané na príslušnom mieste/zberni. Zariadenie je prispôsobené k použitiu v interiéry. Všeobecné záručné podmienky možno nájsť na internetových stránkach spoločnosti.

TM TECHNOLOGIE
32-084 Morawica 355, gm. Liszki, Poland
tel. +48 12 444 60 60, fax: +48 12 350 57 34
www.tmtechnologie.pl

ES

Manual de usuario

Recomendaciones de seguridad: Asegúrese de instalar la lámpara sólo cuando la alimentación está apagada. Tenga en cuenta las normas de seguridad de las normas y reglamentos de construcción para las instalaciones eléctricas. Fuente de alimentación para el montaje no debe estar conectado de circuitos que se pueden cargar con los receptores inductivos. ⚠ - **Cuidado, esto puede dañar el módulo electrónico de la conexión.** Baterías y fuentes de luz son reemplazables. La batería no es un componente que pueda ser reparado por el usuario y solo debe ser reemplazada por una persona competente. Se recomienda reemplazar la batería en el caso de resultados negativos. Reemplazar cualquier escudo protector agrietada de la conexión. ⚠- grupo de riesgo 2 según EN 62471 (modelos seleccionados) – **CUIDADO!** El producto puede emitir radiación óptica perjudicial. No mire directamente a la fuente de luz. Mirada demasiado largo fuente de luz a corta distancia puede dañar sus ojos Nunca mire directamente a la fuente de luz. Prolongada mirando a la fuente de luz a corta distancia puede causar daños en los ojos. El ajuste se colocará de manera que se evite prolongada mirada fija en ella a una distancia menor que la indicada por debajo del símbolo. ⚠ - Cuidado, luminarias no adecuadas para cubrir con material de aislamiento térmico. Los terminales LED, batería, indicador LED, interruptor de prueba y terminales de control están clasificados como SELV. El aislamiento entre las partes activas y los circuitos de control están reforzados.

Adjunto ilustra: 1. La preparación normal de la instalación para su uso. Conexiones de potencia: AB - terminales para conectar el dispositivo de prueba remota (ST, EN versiones); El TM-BUS se pueden conectar sólo en DATA / DATA 2 versiones; DA - interfaz DALI; L - cable de fase - el aislamiento de color marrón (alimentación permanente para el módulo de emergencia); L1 - cable de fase - Aislamiento negro (funcionamiento diurno); **NOTA!** La fase L1 **DEBE SER** el grifo de la fase L. **2.** Direcciones de iluminación (modelos seleccionados). **3.** Sustituir la fuente de luz. Antes de cambiar la fuente de luz, desconectar la fuente de alimentación. **4.** Sustitución de la batería. Antes de sustituir la batería, desconecte la fuente de alimentación.

Los procedimientos de prueba: ST (versión estándar) - desencadenando la prueba por un cortocircuito en los terminales A y B. **AT** (prueba individual automática) - dispositivo realiza las pruebas de forma automática. **DATA , DATA 2, DALI, CB** (sistemas probados en el centro) - pruebas se describen en un manual separado. **Indicaciones de los LED:** verde - Carga de la batería (no se aplica a CB). Rojo - fallo / error o de prueba (no se aplica a CB y ST). Una descripción detallada de las pruebas está disponible en el sitio web.

Observaciones finales: Para la limpieza, use un paño suave y seco. El uso de detergentes agresivos y solventes está prohibido. Las baterías usadas y lámparas fluorescentes son los productos sujetos a eliminación, los cuales deben ser eliminados como materiales reciclados. El aparato está adaptado para uso en interiores. Para las condiciones de garantía y condiciones generales, por favor refiérase a la página web de la compañía.

TM TECHNOLOGIE
32-084 Morawica 355, gm. Liszki, Poland
tel. +48 12 444 60 60, fax: +48 12 350 57 34
www.tmtechnologie.pl

EE

Kasutusjuhend

Ohutusjuhised: Veendu, et valgusti paigaldamise ajal on voolutoide välja lülitatud. Jälgige ohutuseeskirju ehituse standarditest ja elektripaigalduse eeskirjadest. Toote voolutoide ei tohi olla ühendatud ahelast, mida saab koormata induktiivse vastuvõtjaga. ⚠ - **see võib kahjustada valgusti elektroonikamoodulit.** Akud ja valgusallikad on vahetatavad. Aku ei ole kasutaja poolt hooldatav toode ja seda võib asendada ainult pädevi isik. Negatiivse testi tulemuse korral on soovitatav aku asendada. Juhul, kui toodet kaitsvad komponendid on vigastada saanud, tuleks need asendada. ⚠ - Riskirühm 2 vastavalt standardile EN 62471 (valitud mudelid) - **ETTEVAATUST!** Toode võib eraldada optilist kiirgust. Arge kunagi vaadake otse valgusallikasse. Toote paigaldamisel jälgida toote asetust, vältimaks võimalikku pikaajalise vaatlemise tulemusel tekkivaid silmakahjustusi. Jälgida, et toode asetuks mitte lähemal kui on märgitud sümbolil. ⚠ - Ettevaatust, valgustid ei sobi soojustusmaterjalidega katmiseks. LED-klemmid, aku, indikaatorlamp, testlüliti ja juhtterminalid liigitatakse SELV-ks. Elementide ja juhtimisahelate vaheline isolatsioon on tugevdatud.

Illustreeritud manus: 1. Tavaline toote ettevalmistamine kasutamiseks. Toiteühendused: AB - terminalid välise testseadme ühendamiseks (ST, AT versioonid); TM-BUS - saab ühendada ainult DATA / DATA 2 versioonide puhul; DA - DALI liides; L – faasi juhe - pruun isolatsioon (aline voolutoide avariimoodulil); L1 - faasi juhe – must isolatsioon (igapäeavaseks eksploateerimiseks). **MÄRKUS!** L1 faas **peab** ühtima alalise toite L faasiga. **2.** Valgustuse suunad (valitud mudelitel). **3.** Valgusallika vahetamine. Enne valgusallika asendamist lülitage voolutoide välja. **4.** Aku vahetamine. Enne aku vahetamist lülitage voolutoide välja.

Katsetamis protseduur: ST (standard versioon) - katse teostamiseks lühistage A ja B terminal. **AT** (automaatne individuaalne test) - seade teostab testid automaatselt. **DATA, DATA 2, DALI, CB** (keskselt kontrollitavad süsteemid) - testid on kirjeldatud eraldi kasutusjuhendis. **LED indikaator:** Roheline - Aku laadimine (ei kehti CB puhul). Punane - viga või test (ei kehti CB ja ST puhul). Üksikasjaliku kirjeldusega testidest on võimalik tutvuda ettevõtte kodulehel.

Lõppsõna: Puhastamiseks kasutage kuiva pehmet lappi. Agressiivsete pesuainete ja lahustite kasutamine on keelatud. Kasutatud akud ja luminofoorlambid käideldakse kohaliikes jäätmekogumise punktides. Valgusti on kohandatud kasutamiseks siseruumides. Üldised garantii tingimused leiate ettevõtte kodulehel.

TM TECHNOLOGIE
32-084 Morawica 355, gm. Liszki, Poland
tel. +48 12 444 60 60, fax: +48 12 350 57 34
www.tmtechnologie.pl

UK

User Manual

Safety notes: Be sure to install the lamp only when the power is turned off. Observe the safety rules of construction standards and regulations for electric installations. Power supply for fitting must not be connected from circuits which can be loaded with inductive receivers – this may damage electronic module of the fitting. Batteries and light sources are replaceable. The battery is not a user serviceable item and shall only be replaced by a competent person. ⚠ - **Caution, risk of electric shock.** It is recommended to replace the battery in the case of negative test results. Replace any cracked protective shield of the fitting.⚠- risk group 2 according to EN 62471 (selected models) - **CAUTION!** Possibly hazardous optical radiation emitted from this product. Never look directly into the light source. Prolonged staring into the light source at close range can cause eye damage. The fitting should be positioned so as to prevent prolonged staring into it at a distance closer than indicated below the symbol. ⚠ - Caution, Luminaires not suitable for covering with thermally insulating material. The LED terminals, battery, indicator LED, test switch and control terminals are classified as SELV. The insulation between live parts and control circuits are reinforced.

Illustrated attachment: 1. Normal preparation of the fitting for use. Power connections: AB – terminals for connecting the remote testing device (ST, AT versions); the TM-BUS can be connected only in DATA / DATA 2 versions; DA - DALI interface; L – phase wire – brown insulation (permanent power supply for emergency module); L1 – phase wire – black insulation (daytime operation); **CAUTION**! The L1 phase **MUST BE** the tap of L phase. **2.** Lighting directions (selected models). **3.** Light source replacement. Before replacing the light source, disconnect the power supply. **4.** Battery replacement. Before replacing the battery, disconnect the power supply.

Test procedures: ST (standard version) – triggering the test by shorting A and B terminals. **AT** (automatic individual test) – device performs tests automatically. **DATA, DATA 2, DALI, CB** (centrally tested systems) – tests are described in a separate manual. **LED indications**: Green – battery charging (does not apply to CB). Red – failure / error or test (does not apply to CB and ST). A detailed description of tests is available at the company's website.

Final remarks: For cleaning, use dry soft cloth. Using aggressive detergents and solvents is forbidden. Used batteries and fluorescent lamps are subject to waste disposal and must be deposited to local collection points. The fitting is adapted for indoor use. For the general warranty terms and conditions, please refer to the company's website

I.IU.V1.5

TM TECHNOLOGIE
32-084 Morawica 355, gm. Liszki, Poland,
tel. +48 12 444 60 60, fax: +48 12 350 57 34,
www.tmtechnologie.pl

PL

Instrukcja użytkownika

Uwagi bezpieczeństwa: Montaż lampy przeprowadzać przy wyłączonym zasilaniu, przestrzegając zasad bezpieczeństwa norm budowlanych oraz dotyczących instalacji elektrycznych. Nie podłączać zasilania oprawy z obwodów, które jednocześnie mogą być obciążone odbiornikami o charakterze indukcyjnym - grozi to uszkodzeniem modułu elektronicznego oprawy. Akumulatory oraz źródła światła są wymienne. Akumulator nie jest składnikiem serwisowanym przez użytkownika i powinien być wymieniony wyłącznie przez osobę kompetentną. ⚠ - **Uwaga, ryzyko porażenia prądem.** Akumulator zaleca się wymieniać w przypadku uzyskiwania negatywnych wyników testów. Należy wymienić każdą pękniętą osłonę zabezpieczającą oprawę. ⚠- grupa ryzyka 2 wg EN 62471 (wybrane modele) - **Uwaga!** Produkt może emitować szkodliwe promieniowanie optyczne. Nie wolno patrzeć bezpośrednio na źródło światła. Zbyt długie patrzenie na źródło światła z bliskiej odległości może uszkodzić wzrok. Oprawa powinna być tak zamontowana aby uniemożliwić dłuższe patrzenie na nią z odległości mniejszej niż podanej poniżej symbolu. ⚠ - Uwaga, oprawy oświetleniowe nieodpowiednie do okrywania materiałem termoizolacyjnym. Zaciski LED, akumulatora, diod sygnalizacyjnych oraz testowe i kontrolne są klasyfikowane jako SELV. Izolacja pomiędzy zasilaniem LV i przewodami sterowania - wzmocniona.

Załącznik ilustrowany: 1. Normalne przygotowanie oprawy do użytkowania. Podłączenie zasilania: AB – zaciski do przyłączenia zdalnego urządzenia testującego (wersja ST, AT); podłączenie magistrali TM-BUS tylko w wersji DATA / DATA 2; DA - interfejs DALI; L – przewód fazowy – kolor izolacji brązowy (stała faza – zasilanie modułu awaryjnego); L1 - przewód fazowy – kolor izolacji czarny (praca dzienna); **UWAGA**! Faza L1 **MUSI BYĆ** odczepem fazy L. **2.** Kierunki oświetlenia (wybrane modele). **3.** Wymiana źródła światła. Przed wymianą odłączyć zasilanie. **4.** Wymiana akumulatora. Przed wymianą odłączyć zasilanie.

Procedury testowe: ST (wersja standard) – wywołanie testu poprzez zwarcie zacisków A, B. **AT** (test automatyczny indywidualny) – urządzenie wykonuje testy automatycznie. **DATA, DATA 2, DALI, CB** (systemy testowane centralnie) – opis testów w dodatkowej instrukcji. **Sygnalizacja diod**: Zielona – ładowanie akumulatora (nie dotyczy CB). Czerwona – awaria / błąd lub test (nie dotyczy CB i ST). Szczegółowy opis testów dostępny na stronie internetowej.

Uwagi końcowe: Czyszczenie można przeprowadzać miękką suchą szmatką, niedopuszczalne jest używanie agresywnych detergentów i rozpuszczalników. Zużyte akumulatory i świetlówki są produktami podlegającymi utylizacji, które należy oddać do punktu odbioru materiałów utylizowanych. Oprawa przystosowana jest do użytku wnętrzowego. Ogólne warunki gwarancji znajdują się na stronie internetowej.

4 A

Ni-Cd HT 3.6V/0.8Ah

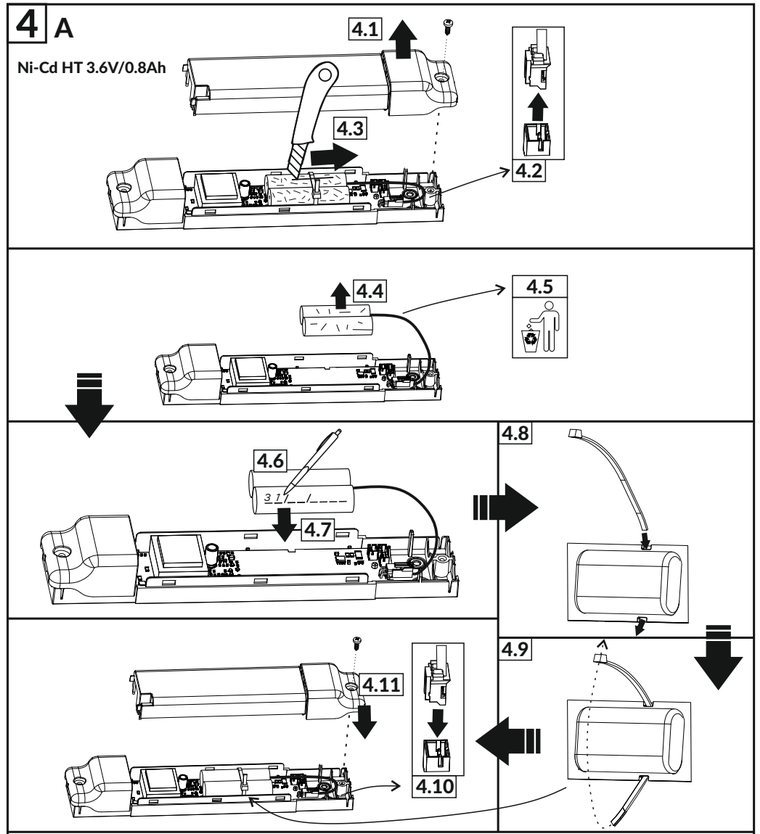

B, C

Ni-Cd HT 3.6V/0.8Ah
Ni-Cd HT 3.6V/1.5Ah
LiFePO4 6.4V/0.57Ah
LiFePO4 6.4V/1.5Ah

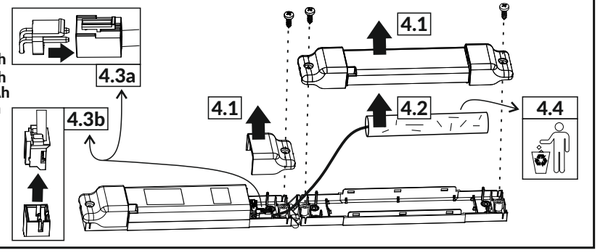

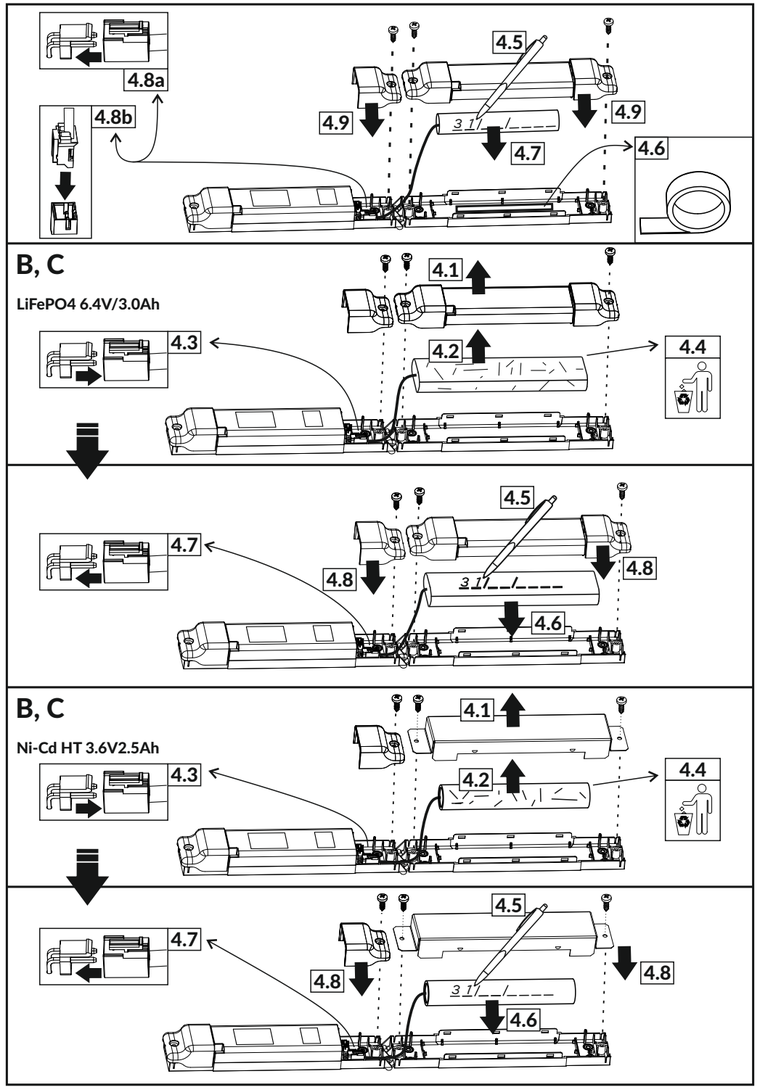

TM TECHNOLOGIE
emergency & evacuation lighting

TM.ONTEC C (D)

IP 20 | LED | 3h | 850 °C | 210 ÷ 250 V AC 50 / 60 Hz 186 ÷ 254 V DC

-25°C ÷ +15°C | COLD | -25°C ÷ +15°C | IP | 70cm | CE

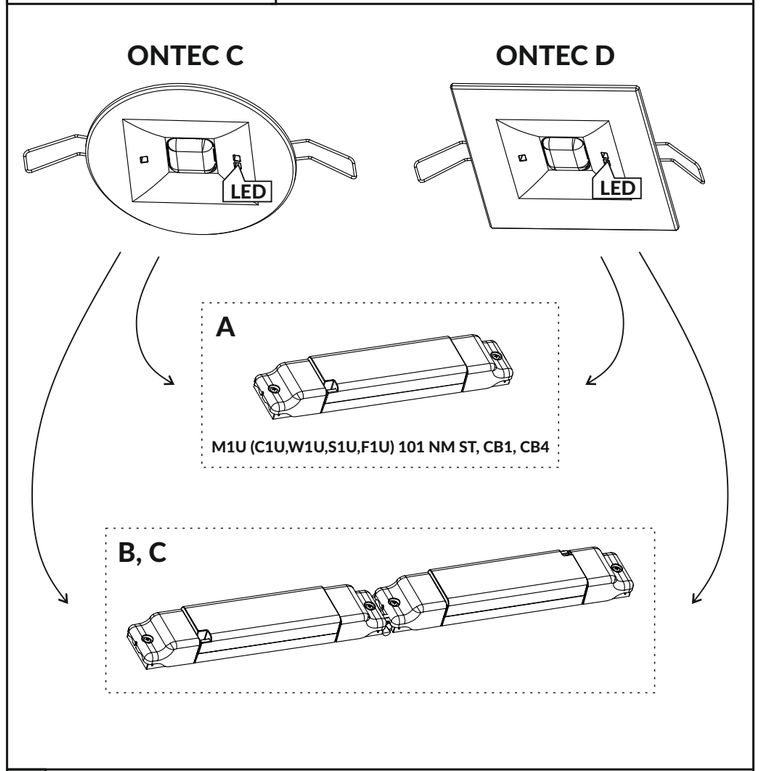

1 B, C

TM TECHNOLOGIE Sp. z o.o., Morawica 355, 32-084 Morawica, gm. Liszki, Poland, tel.: +48 12 444 60 60, fax: +48 12 350 57 34, www.tmtechnologie.pl
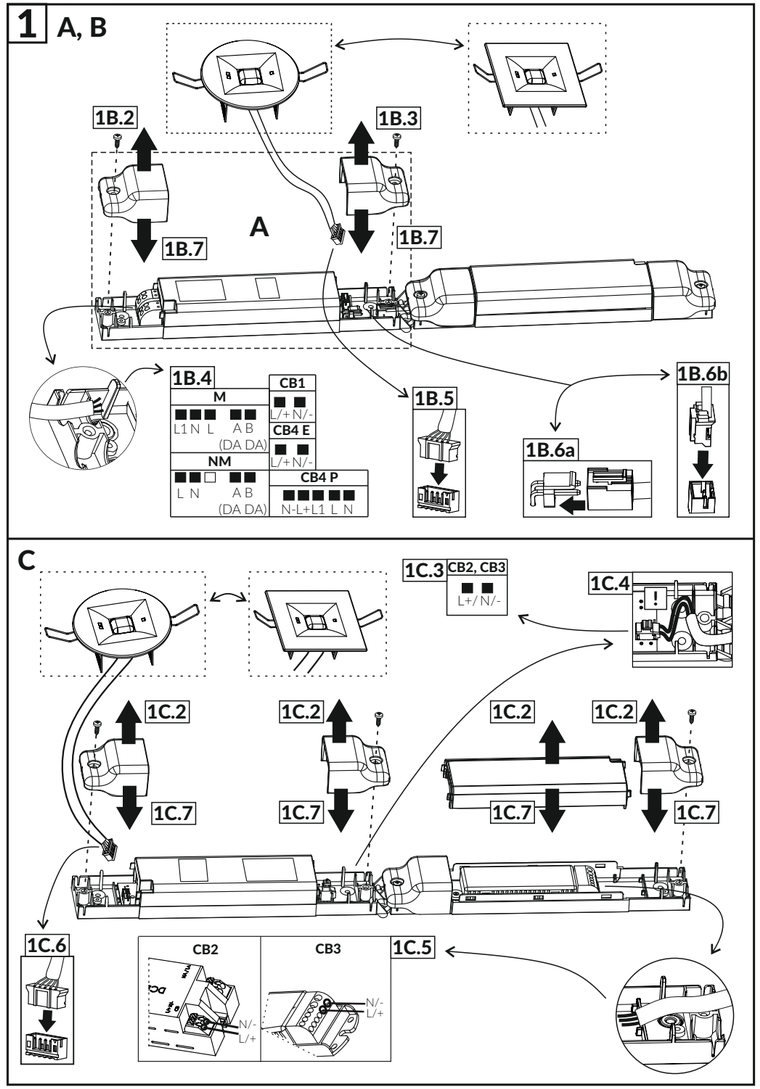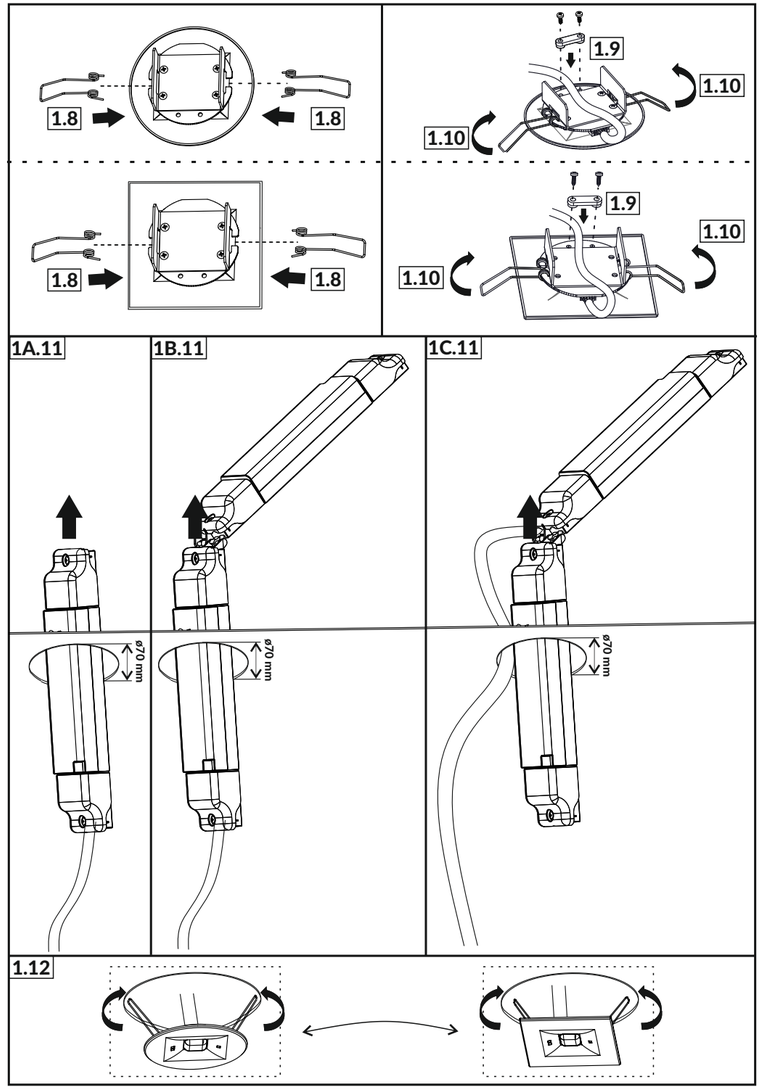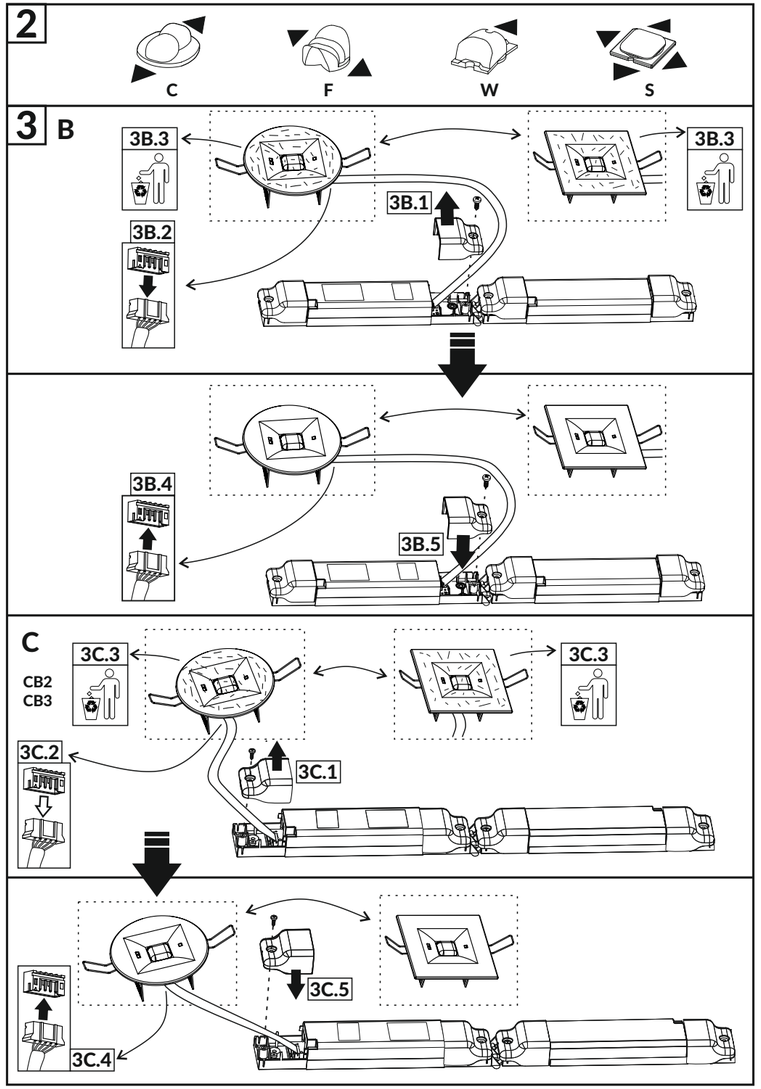
I.OC.V1.7/19.02.2019