Kanlux

2025/11-1

A3-297x420mm/ISO216

www.kanlux.com

TRETO IP67 24V

(PL) Kanlux SA, ul. Objazdowa 1-3, 41-922 Radzionków (CZ) Distributor: Kanlux s.r.o., Sadová 618, 738 01 Frýdek-Místek (SK) Distributor: Kanlux s.r.o., Zlatovská 2179/28, 911 05 Trencín (HU) Forgalmazza: Kanlux Kft., 9026 Győr, Bácsai út 153/b (UA) ТОВ «КАНЛЮКС», 08130, Київська область, Києво-Святошинський район, с.Петропавлівська Борщагівка, вул. Соборна, будинок 1-Б, офіс 617 (RO) Kanlux Lighting S.R.L. Oltenitei 249 Popesti Leordeni, 077160, Ilfov (RU) ООО Kanlux, ул. Комсомольская, д. 1, 142100, г. Подольск, Московская область, Российская Федерация ООО Канлюкс-Электромонтаж, ул. Комсомольская, д. 1, 142100, г. Подольск, Московская область, Российская Федерация (BG) Kanlux EOOD, Warehouse area Gopet Logistics, 1532 Kazichene, Sofia, ph.+359 2 42 19 623 (DE) Kanlux GmbH, Flugplatz 21, 44319 Dortmund (FR) Kanlux France SAS, 224B Rue Marcadet, 75 018 Paris (GB) Kanlux LTD, 2703 Sugar Mill Business Park, Oakhurst Road, LS117HL Leeds

P1/P2	P3/P4/P5		P6	P7	P8	P9
PRI	SEC			Ta	Tc	η
220-240V~ 50Hz						
	TRETO C IP67 24V 15W	24V; 0.625A	max 15W	max 40°C	max 85°C	76%
	TRETO IP67 24V 40W	24V; 1.66A	16-40W	max 45°C	max 85°C	84%
	TRETO IP67 24V 60W	24V; 2.5A	30-60W	max 45°C	max 85°C	86%
	TRETO IP67 24V 100W	24V; 4.16A	50-100W	max 45°C	max 85°C	88%
	TRETO IP67 24V 150W	24V; 6.25A	75-150W	max 45°C	max 85°C	89%
	TRETO IP67 24V 200W	24V; 8.33A	120-200W	max 40°C	max 85°C	90%

P10 P11 P12 P13 P14 P15

SELV

P16 P17 P18 P19 P20 P21

IP67

EN

INTENDED USE / APPLICATION

The power supply is designed to be built into luminaires or junction boxes. Product designed for feeding low voltage LED lamps (24V). The power supply unit is not designed to work without load.

[TRETO IP67 24V 40W]The product is intended for lighting purposes and work with a load of at least 40% of the nominal power (according to EN 61000-3-2, class C for a load ≥ 40%).

[TRETO IP67 24V 60W, TRETO IP67 24V 100W, TRETO IP67 24V 150W] The product is intended for lighting purposes and work with a load of at least 50% of the nominal power (according to EN 61000-3-2, class C for a load ≥ 50%).

[TRETO IP67 24V 200W]The product is intended for lighting purposes and work with a load of at least 60% of the nominal power (according to EN 61000-3-2, class C for a load ≥ 60%).

MOUNTINGPROTECTION DE L'ENVIRONNEMENT

Technical changes reserved. Read the manual before mounting. Mounting should be performed by an appropriately qualified person. Any activities to be done with disconnected power supply. Exercise particular caution. Use appropriate diameters of the power leads. The end parts of the leads must be isolated at the right length. Lighting circuit leads with length ranging 0,3-2,0m must be used. Mounting diagram: see pictures. Check for proper mechanical fastening and connection to electrical power prior to first use.

FUNCTIONAL CHARACTERISTICS

Product can be used either indoors or outdoors.

USAGE GUIDELINES / MAINTENANCE

Any maintenance work must be performed when the power supply is cut off and the product has cooled down. Clean only with soft and dry cloths. Do not use chemical detergents. Do not cover the product. Ensure free air access. Product may heat up to a higher temperature. In the case of thermal or short circuit protection activation, the power supply must be cut off. A few minute break is recommended before next power-up. The inspection of all connections and elements of the lighting system is recommended. If the cord isolation or casing is damaged, the product cannot be used.

EXPLANATIONS OF SYMBOLS USED

P1: Nominal parameters on the primary side.
P2: Rated voltage, frequency.
P3: Nominal parameters on the secondary side.
P4: Rated voltage.
P5: Maximum current.
P6: Total maximum load power.
P7: Maximum rated ambient temperature that the product can be
P8: Maximum casing temperature that the product can reach.
P9: Power supply unit efficiency [%]
P10: Class II. A product in which protection against electric shock is provided not only through basic insulation, but also double or reinforced insulation.
P11: Product ensures supplying the lighting circuit with safe voltage.
P12: This symbol means that the product can be installed and operated in/on a surface made of materials which are normally flammable.
P13: Product can be used either indoors or outdoors.
P14: Protective transformer resistant to short circuit.
P15: Product meets the requirements of EU directives.
P16: Dust-proof product. Protection against shallow immersion provided.
P17: Certificate of Conformity confirming the quality of production in accordance with approved standards on the territory of the Customs Union.
P18: The product is compliant with all relevant United Kingdom regulations.
P19: The product is not compatible with lighting dimmers.
P20: The product meets the requirements of technical regulations applicable in Ukraine.

ENVIRONMENTAL PROTECTION

Keep your environment clean. Segregation of post-packaging waste is recommended.
P21: This labelling indicates the requirement to selectively collect waste electronic and electrical equipment. Products labelled in this way must not be disposed of in the same way as other waste under the threat of a fine. These products may be harmful to the natural environment and health, and require a special form of recycling/ neutralising. Products labelled in this way should be returned to a collection facility for waste electrical and electronic goods. Information on collection centres is provided by local authorities or sellers of such goods. Used items can also be returned to the seller when new product is purchased, in quantity no larger than the purchased item of the same type. The above rules regard the EU area. In the case of other countries, regulations in force in a given country must beapplied. Contacting the distributor of our products in a given area is recommended.

COMMENTS / GUIDELINES

Failure to follow these instructions may result in e.g. fire, burns, electrical shock, physical injury and other material and non-material damage. For more information about Kanlux products visit www.kanlux.com
Kanlux SA shall not be responsible for any damage resulting from the failure to follow these instructions. Kanlux SA reserves the right to make changes in the manual - the current version can be downloaded at www.kanlux.com.

DE

VERWENDUNG / ANWENDUNG

Das Netzteil ist für den Einbau in Beleuchtungsgehäusen oder Installationsbüchsen vorgesehen. Für die Speisung von LED-Leuchten mit niedriger Spannung (24V) vorgesehenes Produkt. Das Netzgerät ist nicht für den Leerlaufbetrieb geeignet.

[TRETO IP67 24V 40W] Das Produkt ist für Beleuchtungszwecke und für den Betrieb bei einer Mindestlast von 40% der Nennleistung ausgelegt (gemäß EN 61000-3-2, Klasse C für Last ≥ 40%).

[TRETO IP67 24V 60W, TRETO IP67 24V 100W, TRETO IP67 24V 150W] Das Produkt ist für Beleuchtungszwecke und für den Betrieb bei einer Mindestlast von 50% der Nennleistung ausgelegt (gemäß EN 61000-3-2, Klasse C für Last ≥ 50%).

[TRETO IP67 24V 200W] Das Produkt ist für Beleuchtungszwecke und für den Betrieb bei einer Mindestlast von 60% der Nennleistung ausgelegt (gemäß EN 61000-3-2, Klasse C für Last ≥ 60%).

MONTAG

Technische Änderungen vorbehalten. Lesen Sie vor der Montage die Anleitung. Die Montage sollte von einer Person durchgeführt werden, welche die erforderliche Befugnis hat. Alle Tätigkeiten sind bei abgeschalteter Energieversorgung durchzuführen. Besondere Vorsicht ist zu wahren. Verwenden Sie eine angemessenes Durchmesser der Versorgungsleitungen. Die Enden der Leitungen müssen auf einer entprechenden Länge abisoliert werden. Für den Leuchtkreis müssen Leitungen mit einer Länge von 0,3-2,0m verwendet werden. Montageschema: s. Zeichnungen. Vorder Inbetriebnahme muss die ordnungsgemäße mechanische Befestigung und der elektrische Anschluss geprüft werden.

FUNKTIONELLE EIGENSCHAFTEN

Produkt zur Verwendung im Innen- und/oder Außenbereich.

BETRIEBSHINWEISE / WARTUNG

Die Wartung bei ausgeschalteter Versorung und nach Erkalten des Produkts durchführen. Nur mit weichen und trockenen Stoffen säubern. Keine chemischen Reinigungsmittel verwenden. Das Produkt nicht bedecken. Für ungehinderte Luftzufuhr sorgen. Das Prod kann sich aufheizen. Im Falle eines Auslösens der termischen Sicherung oder der Durchbrennsicherung muss die Spannungsversorung abgeschaltet werden. Vor dem erneuten Anschalten wird eine mehrminütige Pause empfohlen. Eine Kontrolle aller Verbindungen und Elemente des Beleuchtungssystems wird empfohlen. Im Falle der Beschädigung der Isolierung der Leitung oder des Gehäuses ist das Produkt nicht für eine weitere Verwendung geeignet.

ERLÄUTERUNGEN ZU DEN VERWENDETEN MARKIERUNGEN UND SYMBOLEN

P1: Nennparameter auf der primären Seite.
P2: Nennspannung, Frequenz.
P3: Nennparameter auf der sekundären Seite.
P4: Nennspannung.
P5: Maximaler Strom.
P6: Summarische maximale Leistungsentnahme.
P7: Maximale Umgebungstemperatur, der das Produkt ausgesetzt werden darf.
P8: Maximale Oberflächentemperatur des Produkts, auf die es sich erwärmen kann.
P9: Effizienz des Netzgeräts [%]
P10: Klasse II. Produkt, bei dem als Schutz vor elektrischem Schlag außer der Grundisolierung auch eine doppelte oder verstärkte Isolierung verwendet wird.
P11: Das Produkt garantiert eine Speisung des Beleuchtungskreises mit einer sicheren Spannung.
P12: Das Symbol bedeutet, dass das Produkt auf einer Unterlage aus normal brennbarem. Material installiert und verwendet werde kann.
P13: Verwendung im Innen- und Außenbereich
P14: Gegen Kurzschluss beständiger Sicherheitstransformator.
P15: Das Produkt erfüllt die Anforderungen der EU-Richtlinien.
P16: Staubdichtes Produkt. Geschützt vor eindringendem Wasser bei kurzzeitigem Eintauchen.
P17: Zertifikat über Konformität der Produktionsqualität mit den anerkannten Standards auf dem Gebiet der Zollunion.
P18: Das Produkt entspricht den im Großbritannien (UK) geltenden Vorschriften.
P19: Das Produkt kann nicht zusammen mit Beleuchtungsdimmern verwendet werden.
P20: Das Produkt erfüllt die Anforderungen der in der Ukraine geltenden technischen Vorschriften.

UMWELTSCHUTZ

Auf Sauberkeit und die Umwelt achten. Wir empfehlen die Trennung der Verpackungsabfälle.
P21: Diese Kennzeichnung weist auf die Notwendigkeit hin, gebrauchte elektrische und elektronische Geräte selektiv zu sammeln. Solche gekennzeichneten Produkte dürfen nicht zusammen mit normalem Müll entsorgt werden. Bei Zuwiederhandlung droht eine Geldstrafe. Diese Produkte können schädlich für die Umwelt und die menschliche Gesundheit sein und erfordern eine spezielle Form der Umwandlung / der Rückgewinnung / des Recyclings / der Unschädlichbarmachung. Auf diese Weise markierte Produkte müssen einem Sammelpunkt von gebrauchten elektrischen oder elektronsichen Geräten zugeführt werden. Informationen zu Sammel-/Abholpunkten erteilen die lokalen Behörden oder die Verkäufer dieser Produkte. Gebrauchte Produkte können auch an den Verkäufer zurückgegeben werden, wenn die Zahl der alten die der neu gekauften nicht übersteigt. Die o.g. Prinzipien betreffen das Gebiet der EU. Im Falle anderer Länder sind die rechtlichen Bestimmungen des jeweiligen Landes anzuwenden. Wir empfehlen, den Händler unseres Produkts im jeweiligen Gebiet zu kontaktieren.

ANMERKUNGEN / HINWEISE

Die Nichtbeachtung der Empfehlungen der vorliegenden Hinweise kann u.a. zu Bränden, Verbrennungen, Stromschlägen, physischen Verletzungen und anderen materiellen und immateriellen Schäden führen. Zusätzliche Informationen zu den Produkten der Marke Kanlux sind auf der Seite www.kanlux.com erhältlich.
Kanlux SA haftet nicht für Schäden, die aus dem Nichtbeachten der Empfehlungen der vorliegenden Hinweise resultieren. Die Firma Kanlux SA behält sich das Recht vor, Änderungen an der Bedienungsanleitung einzuführen - die aktuelle Version zum Herunterladen auf www.kanlux.com.

FR

DESTINATION / APPLICATION

Un bloc d'alimentation conçu pour être intégré dans les luminaires ou les boîtiers d'installation. Produit destiné à alimenter les lampes LED basse tension (24V). L'alimentation n'est pas conçue pour fonctionner sans charge.

[TRETO IP67 24V 40W] Produit destiné pour l'éclairage, fonctionne avec une charge minimale de 40 % de la puissance nominale (conformément à la norme EN 61000-3-2, classe C pour une charge ≥ 40 %).

[TRETO IP67 24V 60W, TRETO IP67 24V 100W, TRETO IP67 24V 150W] Produit destiné pour l'éclairage, fonctionne avec une charge minimale de 50 % de la puissance nominale (conformément à la norme EN 61000-3-2, classe C pour une charge ≥ 50 %).

[TRETO IP67 24V 200W] Produit destiné pour l'éclairage, fonctionne avec une charge minimale de 60 % de la puissance nominale (conformément à la norme EN 61000-3-2, classe C pour une charge ≥ 60 %).

INSTALLATION

Modifications techniques réservées. Avant de commecner l'installation lisez le mode d'emploi. Installation doit être éffectuée par une personne possédant les certificats d'aptitude convenables. Toutes les opérations doivent être éffectuées avec la tension débranchée. Il faut rester très prudent. Utiliser les diamètres des câbles d'alimentation bien assortis. Isoler les bornes des câbles sur une longueur appropriée. Utiliser les câbles du circuit d'éclairage d'une longueur de 0,3 à 2,0m. Schéma de l'installation: voir les images. Avant la première mise en marche il faut s'assurer si le fixage mecanique est correct aisni que la connection électrique.

CARACTERISTIQUES FONCTIONELLES

Utiliser le produit à l'intérieur et/ou à l'extérieur des locaux.

RECOMMENDATIONS D'EXPLOITATION / MAINTENANCE

Faire l'entretien avec l'alimentation coupée une fois le produit refroidi. Nettoyer uniquement avec les tissus secs et delicats. On ne peut pas utiliser les produits nettoyants chimiques. Ne pas couvrir le produit. Assurer l'accès libre de l'air. Produit peut se réchauffer jusqu'à la temperature élevée. En cas de mise en marche de la protection thermique et celle contre les courts-circuits découper la tension d'alimentation. Avant le reallumage il est recommandé de faire l'intervalle de quelques minutes. Il est recommandé de contrôler si tous les raccordements et les éléments du système d'éclairage sont corrects. En cas d'endommagement d'isolement du câble ou du boîtier le produit devient impropre à l'exploitation ultérieure.

EXPLICATION DES MARQUAGES ET DES SYMBOLES UTILISES

P1: Paramètres nominaux de côté primaire.
P2: Tension nominale, fréquence.
P3: Paramètres nominaux de côté secondaire.
P4: Tension nominale.
P5: Courant maximal.
P6: Puissance maxi. cumulée de la charge.
P7: Temperature nominale maximale de l'environnement à laquelle peut être exposé le produit.
P8: Temperature maximale de la surface du produit jusqu'à laquelle il peut se réchauffer.
P9: Efficacité de l'alimentation électrique [%]
P10: 2ème classe. Produit où la protection contre la commotion électrique est assurée, outre l'isolement de base, l'isolement double ourenforcé appliqué.
P11: Produit garantit l'alimentation du circuit électrique avec la tension de sécurité.
P12: Symbole signifie la possibilité de l'installation et de l'utilisation du produit dans/sur le sous-sol en materiel normalement combustible.
P13: On peut utiliser à l'intérieur et à l'extérieur des locaux.
P14: Transformateur de sécurité résistant au court-circuit.
P15: Produit conforme aux Directives de lUnion Européenne (UE)
P16: Produit étanche à la poussière. Protection contre le plongement peu profond.
P17: Certificat de conformité validant la qualité de la production avec les normes approuvées sur le territoire de l'Union douanière.
P18: Le produit est conforme à la réglementation applicable au Royaume-Uni (UK).
P19: Le produit ne fonctionne pas ensemble avec les gradateurs de lumière.
P20: Le produit est conforme aux exigences de la réglementation technique applicable en Ukraine.

PROTECTION DE L'ENVIRONNEMENT

Gardez la proprété et protégez l'environnement. La segrégation des déchets d'emballage est recommandée.
P21: Ce marquage indique la nécessité de la collecte selective des appareils électriques et électroniques usés. Les produits marqués de cette façon ne peuvent pas, sous la peine d'amende, être jetés aux poubelles avec les déchets ordinaires.
Ces produits peuvent être nuisibles pour l'environnement et pour la santé des hommes, il exigent les formes spéciales de la transformation / de la récupération / du recyclage et de la neutralisation. Produits marqués de cette façon doivent être rendus aux points de ramassage du matériel électrique et électronique usé. Informations sur les points de ramassage / réception sont données par les autorités locales ou le vendeur de ce type de matériel. Matériel usé peut être aussi rendu au vendeur en cas de l'achat de nouveau matériel en quantité inférieur ou égal au nouveau matériel acheté du même type. Susdits principes concernent le territoire de l'Union Européenne. En cas d'autres pays appliquer les dispositions en vigueur dans un pays concerné. Nous recommandons de contacter le distributeur de notre produit dans le territoire concerné.

REMARQUES / INDICATIONS

La non observation des indications du présent ,ode d'emploi peut entraîner par exemple aux incendies, aux brûlures, à la commotion électrique, aux lésions physiques et aux autres dommages matériels et immateriels. Les informations supplémentaires concérnant les produits de la marque Kanlux sont accessibles sur le site: www.kanlux.com
Kanlux SA n'encourt pas de responsabilité pour les dommages résultant de la non observation du présent mode d'emploi. La société Kanlux SA se réserve le droit d'apporter des modifications à l'instruction - la version actuelle peut être téléchargée à partir du site www.kanlux.com.

NL

BESTEMMING / TOEPASSINGSGEBIED

De voeding is ontworpen om te worden ingebouwd in armaturen of installatiedozen. Product bestemt voor laagstroom LED lampen (24V). De voeding is niet ontworpen om zonder belasting te werken.

[TRETO IP67 24V 40W] Het product is ontworpen voor verlichtingsdoeleinden en om te werken bij een minimale belasting van 40% van het nominale vermogen (volgens EN 61000-3-2, klasse C voor belasting ≥ 40%).

[TRETO IP67 24V 60W, TRETO IP67 24V 100W, TRETO IP67 24V 150W] Het product is ontworpen voor verlichtingsdoeleinden en om te werken bij een minimale belasting van 50% van het nominale vermogen (volgens EN 61000-3-2, klasse C voor belasting ≥ 50%).

[TRETO IP67 24V 200W] Het product is ontworpen voor verlichtingsdoeleinden en om te werken bij een minimale belasting van 60% van het nominale vermogen (volgens EN 61000-3-2, klasse C voor belasting ≥ 60%).

MONTAGE

Technische veranderingen gereserveerd. Voor montage lees instructie. Montage zou kwalificeerde persoon uitvoeren. Alle operaties doen bij losgekoppelde stroominstalatie. Men moet bijzondere vorzichtigheid houden. Gebruik goed aangepaste stroomkabels. Einde van kabels moeten geisoleerd worden op een bepaalde lengte. Moeten lichtkabels gebruikt worden met lengte van 0,3-2,0m. Montagebeeld: kijk afbeelding. Voor eerste gebruik moet men mechanische montage en elektrische aansluiting controleren.

FUNCTIONAAL EIGENSCHAPPEN

Product gebruiken in binnen en/of buiteruimen.

GEBRUIKSAANWIJZING / KONSERWATIE

Onderhoudswerken maken bij uitgedane stroom en afgekoelde elementen. Schoonmaken alleen met delicate en droge stoffen. Niet gebruiken chenische schoonmakmiddelen. Product nie verdecken. Zorgen voor vrije luchtcirculatie. Product kan zich verwarmen tot verhoogde temperatuur. In gevaal van termische of kortsluitng beveiliging moet stroom uitgezet weden. Voor weeraandoen is radzaam paar minuut pause te doen. Kontrol van alle elementen van belichtings systeem is aanbevolen. In geval van beschadiging van isolatie van kabel of buis, het product kan niet verder gebruikt worden.

VERKLARING VAN GEBRUIKTE SYMBOLEN EN AFKORTINGEN

P1: Basis parameter op orspronkelijke kant.
P2: Ingangsstroomspanning, frequentie.
P3: Basis parameter op secundaire kant.
P4: Ingangsstroomspanning.
P5: Max. stroom.
P6: Max. Opgetelte kracht van belasting.
P7: Max. temperatuur van omgeving waar het product werkt.
P8: Max. temperatuur van productopervlak, tot welke kan hij zich verwarmen.
P9: Efficiëntie van de voeding [%]
P10: Klas II. Product, waarin bescherming tegen elektrische schok geven, buiten basis isolatie, dubbel of versterkte isollati
P11: Product garanteert stroom voor lichtinstalatie met veiligehoogspanning.
P12: Symbool betekend mogelijkheid van montage en gebruik van het product in/op normaal ontvlambaar oppervlak.
P13: Kunnen binnen en buiten gebruikt werden.
P14: Veiligheid transformator veilig tegen kortsluiting.
P15: Product voldoet aan de Europaise Normen (EU).
P16: Product dicht tegen stof. Bescherming tegen ondiepe duiken.
P17: Conformiteitscertificaat met bevestiging van de kwaliteit van de productie conform de goedgekeurde normen op het gebied van de Douane-Unie.
P18: Het product voldoet aan de eisen van de regelgeving die van toepassing is in Groot-Brittannië (VK).
P19: Product werkt niet samen met lichtdimmers.
P20: Het product voldoet aan de eisen van de technische voorschriften die van toepassing zijn in Oekraïne.

MILIEUBESCHERMING

Houd schoonheid en beschermd het milieu. Aanbevolene verpakkings afvalscheiding.
P21: Dat symbool betekend selektive versameling van gebruikte elektrische en elektronische goederen. Producten met zulke symbool onder dwang van boete kan je niet tot gewone afvaal goien. Zulke producten kunne schadelijk zijn voor het milieu en gezondheid van mensen. Ze hebben aparte form van verwerken / herstel / recykling / inactivatie nodig. Producten met zulke etiketten moeten gebracht worden naar kolectieve verzammelingsplaats van verbruikte elektrische en elektronische producten. Informaties over verzammelplaatsen geven lokale administratie of verkopers van zulke producten. Verbruikte producten kunnen ook teruggegeven worden aan verkoper in geval van kopen van nieuwe producten, in niet grotere goeveelheid als nieuwgekochte product. Bovengenoemde regels gelden op gebied van EU. In anderen landen moeten rechtelijke voorschriften gelett worden, die in dit land gelden. Neem kontakt met distributie van onze product op dat gebied.

LET OP / BIJZONDERHEDEN

Zich niet houden aan regelingen van deze instructie kan leiden onder anderen tot brand, verbrandingen, overspanningen, en ander materiele en niet materiele schaden. Verdere informaties over producten van merk Kanlux zijn op: www.kanlux.com te vinden. Kanlux SA kan niet aansprakelijk gemaakt worden voor effecten ontstaan door zich niet te houden aan deze instructie. Firma Kanlux SA behoudt zich het recht tot wijzigingen in de gebruiksaanwijzing- de meest actuele versie te downloaden op www.kanlux.com.

IT

DESTINAZIONE / USO

Un alimentatore progettato per essere incorporato negli apparecchi di illuminazione o nelle scatole di montaggio. Prodotto destinato ad alimentare lampade a LED a bassa tensione (24V). L'alimentatore non è progettato per funzionare senza tensione. **[TRETO IP67 24V 40W]** Prodotto destinato all'illuminazione. funziona con un carico pari almeno al 40% della potenza nominale (secondo EN 61000-3-2, classe C per un carico ≥ 40%).

[TRETO IP67 24V 60W, TRETO IP67 24V 100W, TRETO IP67 24V 150W] Prodotto destinato all'illuminazione. funziona con un carico pari almeno al 50% della potenza nominale (secondo EN 61000-3-2, classe C per un carico ≥ 50%).

[TRETO IP67 24V 200W] Prodotto destinato all'illuminazione. funziona con un carico pari almeno al 60% della potenza nominale (secondo EN 61000-3-2, classe C per un carico ≥ 60%).

ASSEMBLAGGIO

Modifiche tecniche riservate. Prima di procedere con l'assemblaggio si prega di consultare le istruzioni. L'assemblaggio deve essere effettuato da una persona con appropriata competenza. Eseguire qualsiasi operazione con l'alimentazione disinserita. E' necessario adottare particolare cautela. Utilizzare cavi di alimentazione di diametro appropriato. I terminali dei cavi devono essere isolati per la lunghezza appropriata. Deve essere utilizzato un cavo per il circuito d'illuminazione di lunghezza compresa tra 0,3-2,0m. Schema di assemblaggio: vedi illustrazioni. Prima del primo utilizzo, occorre accertarsi che il fissaggio meccanico e il cablaggio elettrico siano corretti.

CARATTERISTICHE FUNZIONALI

Prodotto da utilizzare in ambienti interni e/o all'esterno.

RACCOMANDAZIONI D'USO E MANUTENZIONE

Eseguire la manutenzione solo con l'alimentazione disinserita e dopo il raffreddamento del prodotto. Pulire esclusivamente con un panno delicato e asciutto. Non utilizzare detergenti chimici. Non coprire il prodotto. Garantire il libero accesso di aria. Il prodotto può riscaldarsi fino a temperature elevate. In caso di attivazione della protezione termica o di corto circuito, è necessario scollegare la tensione di alimentazione. Prima di riaccendere, è consigliata una pausa di alcuni minuti. Si raccomanda il controllo della correttezza di tutte le connessioni e dei componenti del sistema di illuminazione. In caso di danni al rivestimento isolante del cavo o alla struttura, il prodotto non può essere ulteriormente utilizzato.

SPIEGAZIONE DELLE INDICAZIONI E DEI SIMBOLI USATI

P1: Parametri nominali sul lato originario.
P2: Tensione nominale, frequenza.
P3: Parametri nominali sul lato modificato.
P4: Tensione nominale.
P5: Corrente massima.
P6: Potenza massima complessiva di carico.
P7: Massima temperatura ambiente nominale a cui il prodotto può essere esposto.
P8: Massima temperatura alla quale si può riscaldare la superficie del prodotto.
P9: Efficienza dell'alimentatore [%]
P10: Classe II. Prodotto in cui la protezione contro la folgorazione è realizzata, oltre che con l'isolamento di base, con l'applicazione di un isolamento doppio o rinforzato.
P11: Il prodotto garantisce l'alimentazione elettrica del circuito di illuminazione con tensione di sicurezza.
P12: Il simbolo indica la possibilità di installazione e utilizzo del prodotto su una base di materiale normalmente infiammabile.
P13: Utilizzabile in ambienti interni e all'esterno.
P14: Trasformatore di sicurezza resistente al corto circuito.
P15: Il prodotto soddisfa i requisiti delle Direttive dell'Unione Europea (UE).
P16: Prodotto stagno alla polvere. Protezione da immersione poco profonda.
P17: Certificato di Conformità attestante la confromità della qualità di produzione alle norme approvate sul territorio dell'Unione
Doganale.
P18: Il prodotto è conforme alle normative vigenti nel Regno Unito (UK).
P19: Il prodotto non può operare con regolatori d'illuminazione.
P20: Il prodotto soddisfa i requisiti delle normative tecniche applicabili in Ucraina.

PROTEZIONE AMBIENTALE

Prenditi cura della pulizia e dell'ambiente. Si consiglia la differenziazione degli imballaggi da smaltire.
P21: Questa etichetta indica la necessità di raccolta differenziata dei rifiuti di apparecchiature elettriche ed elettroniche. I prodotti con questa etichetta, a pena di ammenda, non possono essere smaltiti nella spazzatura ordinaria insieme ad altri rifiuti. Questi prodotti possono essere dannosi per l'ambiente e la salute umana, e richiedono particolari forme di trattamento / recupero / riciclaggio / neutralizzazione. I prodotti così etichettati devono essere smaltiti nei punti di raccolta dei rifiuti di apparecchiature elettriche ed elettroniche. Informazioni sui punti di raccolta/ritiro, sono disponibili presso le autorità locali o i rivenditori di tali attrezzature. Le attrezzature usate possono anche essere rese al rivenditore, in caso di acquisto di un nuovo prodotto, in quantità non maggiore dei nuovi prodotti dello stesso genere acquistati. Le regole di cui sopra si applicano nell'area dell'Unione Europea. Nel caso di altri paesi, è necessario utilizzare le norme giuridiche in vigore in quella nazione. Si consiglia di contattare il distributore del prodotto nella zona interessata.

AVVERTENZE / SUGGERIMENTI

Non attenendosi alle raccomandazioni di queste istruzioni si possono provocare, ad esempio, incendi, scottature, scosse elettriche, lesioni fisiche e altri danni materiali e immateriali. Ulteriori informazioni sui prodotti con marchio Kanlux sono disponibili all'indirizzo: www.kanlux.com
Kanlux SA non si assume alcuna responsabilità per le conseguenze scaturenti dall'inosservanza delle prescrizioni contenute in queste istruzioni. La società Kanlux SA si riserva il diritto di apportare modifiche al manuale di istruzioni - la versione attuale può essere scaricata dal sito www.kanlux.com.

PL

PRZEZNACZENIE / ZASTOSOWANIE

Zasilacz przeznaczony do wbudowania w oprawy oświetleniowe lub puszki instalacyjne. Wyrób przeznaczony do zasilania niskonapięciowych lamp LED (24V). Zasilacz nie jest przystosowany do pracy bez obciążenia.

[TRETO IP67 24V 40W] Wyrób przeznaczony do celów oświetleniowych i pracy z obciążeniem minimum 40% mocy nominalnej (wg normy EN 61000-3-2, klasa C dla obciążenia ≥ 40%).

[TRETO IP67 24V 60W, TRETO IP67 24V 100W, TRETO IP67 24V 150W] Wyrób przeznaczony do celów oświetleniowych i pracy z obciążeniem minimum 50% mocy nominalnej (wg normy EN 61000-3-2, klasa C dla obciążenia ≥ 50%).

[TRETO IP67 24V 200W] Wyrób przeznaczony do celów oświetleniowych i pracy z obciążeniem minimum 60% mocy nominalnej (wg normy EN 61000-3-2, klasa C dla obciążenia ≥ 60%).

MONTAŻ

Zmiany techniczne zastrzeżone. Przed przystąpieniem do montażu zapoznaj się z instrukcją. Montaż powinna wykonać osoba posiadająca odpowiednie uprawnienia. Wszelkie czynności wykonywać przy odłączonym zasilaniu. Należy zachować szczególną ostrożność. Stosować odpowiednio dobrane średnice przewodów zasilających. Końce przewodów należy odizolować na odpowiedniej długości. Należy stosować przewody obwodu oświetleniowego o długości z zakresu 0,3-2,0m. Schemat montażu: patrz ilustracje. Przed pierwszym użyciem należy upewnić się, co do prawidłowego mocowania mechanicznego i podłączenia elektrycznego.

CECHY FUNKCJONALNE

Wyrób użytkować wewnątrz i/lub na zewnątrz pomieszczeń.

ZALECENIA EKSPLOATACYJNE / KONSERWACJA

Konserwację wykonywać przy odłączonym zasilaniu po wystygnięciu wyrobu. Czyścić wyłącznie delikatnymi i suchymi tkaninami. Nie używać chemicznych środków czyszczących. Nie zakrywać wyrobu. Zapewnić swobodny dostęp powietrza. Wyrób może nagrzewać się do podwyższonej temperatury. W przypadku zadziałania zabezpieczenia termicznego lub zwarciowego należy odłączyć napięcie zasilające. Przed ponownym załączeniem zaleca się kilkuminutową przerwę. Zaleca się kontrolę poprawności wszystkich połączeń i elementów systemu oświetleniowego. W przypadku uszkodzenia izolacji przewodu lub obudowy, wyrób nie nadaje się do dalszej eksploatacji.

WYJAŚNIENIA STOSOWANYCH OZNACZEŃ I SYMBOLI

P1: Znamionowe parametry po stronie pierwotnej.
P2: Napięcie znamionowe, częstotliwość.
P3: Znamionowe parametry po stronie wtórnej.
P4: Napięcie znamionowe.
P5: Prąd maksymalny.
P6: Sumaryczna maksymalna moc obciążenia.
P7: Znamionowa maksymalna temperatura otoczenia, na którą może być narażony wyrób.
P8: Maksymalna temperatura powierzchni wyrobu do której może się on nagrzać.
P9: Sprawność zasilacza [%]
P10: Klasa II. Wyrób, w którym ochronę przed porażeniem elektrycznym spełnia, poza izolacją podstawową, zastosowana izolacja podwójna lub wzmocniona.
P11: Wyrób gwarantuje zasilanie obwodu oświetleniowego napięciem bezpiecznym.
P12: Symbol oznacza możliwość instalacji i użytkowania wyrobu w/na podłożu z materiału normalnie palnego.
P13: Można stosować wewnątrz i na zewnątrz pomieszczeń.
P14: Transformator bezpieczeństwa odporny na zwarcie.
P15: Wyrób spełnia wymagania Dyrektyw Unii Europejskiej (UE).
P16: Wyrób pyłoszczelny. Ochrona przed płytkim zanurzeniem.
P17: Certyfikat Zgodności potwierdzający jakość produkcji z zatwierdzonymi standardami na terytorium Unii Celnej.
P18: Wyrób spełnia wymagania przepisów stosowanych w Wielkiej Brytanii (UK).
P19: Wyrób nie współpracuje ze ściemniaczami oświetlenia.
P20: Wyrób spełnia wymagania przepisów technicznych stosowanych w Ukrainie.

OCHRONA ŚRODOWISKA

Dbaj o czystość i środowisko. Zalecamy segregację odpadów poopakowaniowych.
P21: Oznakowanie wskazuje na konieczność selektywnego zbierania zużytego sprzętu elektrycznego i elektronicznego. Wyrobów tak oznakowanych, pod karą grzywny, nie można wyrzucać do zwykłych śmieci razem z innymi odpadami. Wyroby takie mogą być szkodliwe dla środowiska i zdrowia ludzkiego, wymagają specjalnej formy przetwarzania, w szczególności odzysku, recyklingu i/lub unieszkodliwiania. Wyroby tak oznakowane powinny zostać oddane do punktu zbierania zużytego sprzętu elektrycznego lub elektronicznego. Informacje na temat punktów zbierania/odbioru udzielają władze lokalne lub sprzedawcy tego rodzaju sprzętu. Zużyty sprzęt może zostać również oddany do sprzedawcy, w przypadku zakupu nowego wyrobu w ilości nie większej niż nowy kupowany sprzęt tego samego rodzaju. Powyższe zasady dotyczą obszaru Unii Europejskiej. W przypadku innych państw należy stosować prawne regulacje obowiązujące w danym kraju. Zalecamy kontakt z dystrybutorem naszego wyrobu na danym obszarze.

UWAGI / WSKAZÓWKI

Nie stosowanie się do zaleceń niniejszej instrukcji może doprowadzić np. do powstania pożaru, poparzeń, porażenia prądem elektrycznym,
obrażeń fizycznych oraz innych szkód materialnych i niematerialnych. Dodatkowe informacje na temat produktów marki Kanlux dostępne są na:
www.kanlux.com
Kanlux SA nie ponosi odpowiedzialności za skutki wynikające z nieprzestrzegania zaleceń niniejszej instrukcji. Firma Kanlux SA zastrzega sobie prawo do wprowadzania zmian w instrukcji - aktualna wersja do pobrania ze strony www.kanlux.com.

CZ

URČENÍ / POUŽITÍ

Zdroj je určen k zabudování do svítidel nebo instalačních krabic. Výrobek určený k napájení nízkonapěťových halogenových lamp LED (24V). Napájecí zdroj není přizpůsobený pro práci bez zatížení.

[TRETO IP67 24V 40W] Výrobek je určen pro osvětlovací účely a práci se zátěží minimálně 40 % jmenovitého výkonu (podle EN 61000-3-2, třída C pro zátěž ≥ 40 %).

[TRETO IP67 24V 60W, TRETO IP67 24V 100W, TRETO IP67 24V 150W] Výrobek je určen pro osvětlovací účely a práci se zátěží minimálně 50 % jmenovitého výkonu (podle EN 61000-3-2, třída C pro zátěž ≥ 50 %).

[TRETO IP67 24V 200W] Výrobek je určen pro osvětlovací účely a práci se zátěží minimálně 60 % jmenovitého výkonu (podle EN 61000-3-2, třída C pro zátěž ≥ 60 %).

MONTÁŽ

Technické změny vyhrazeny. Před zahájením montáže se seznam s návodem. Montáž by měla provádět oprávněná osoba. Veškeré činnosti provádět při vypnutém napájení. Je nutné dodržet ostražitost. Používat správně zvolené průměry napájecích linek. Koncovky kabelů správně izolovat v příslušné délce. Používat vedení osvětlovacího obvodu s délkou v rozsahu 0,3-2,0m. Schéma montáže: viz ilustrace. Před prvním použitím se ujistit, zda mechanické připevnění a elektrické připojení jsou správně provedené.

FUNKČNÍ VLASTNOSTI

Výrobek používat uvnitř a/nebo vně místností.

POKYNY K PROVOZU / Ú

Údržbu provádět jen pokud je výrobek odpojen od zdroje napětí a až vystydne. Čistit výhradně jemnými a suchými tkaninami. Nepoužívat chemické čistící prostředky. Nezakrývat výrobek. Zajistit volný přísun vzduchu. Výrobek se nesmí přehřívat nad dopuštěnou teplotu. Pokud zafunguje termické nebo zkratové zajištění je nutno odpojit napájecí zdroj. Před opětovným zapnutím se doporučuje počkat několik minut. Doporučuje se kontrolovat správnost všech spojení a prvků systému osvětlení. V případě poškození izolace vedení nebo krytu se výrobek nehodí k dalšímu použití.

VYSVĚTLENÍ POUŽITÝCH ZNAKŮ A SYMBOLŮ

P1: Nominální parametry na prvotní straně.
P2: Nominální napětí, frekvence.
P3: Nominální parametry na druhotné straně.
P4: Nominální napětí.
P5: Maximální proud.
P6: Sumární maximální příkon zatížení.
P7: Maximální nominální teplota prostředí, v němž se výrobek může nacházet.
P8: Maximální teplota povrchu výrobu, na kterou se tento může nahřát.
P9: Účinnost napájecího zdroje [%]
P10: Třída II. Výrobek, v němž ochranu před úrazem elektrickým proudem, vedle základní izolace, zajišťuje použitá dvojí izolace anebo posílená izolace.
P11: Výrobek zaručuje napájení osvětlovacího obvodu bezpečným napětím.
P12: Symbol znamená možnost instalace a používání výrobku v/na podkladu z normálně hořlavého materiálu.
P13: Lze používat vně i uvnitř.
P14: Bezpečnostní transformátor odolný proti zkratům.
P15: Výrobek splňuje požadavky nařízení Evropské Unie (EU).
P16: Výrobek utěsněný proti prachu. Ochrana před mělkým ponorem.
P17: Prohlášení o shodě potvrzující kvalitu výroby s přijatými standardami na území celní unie.
P18: Výrobek splňuje požadavky předpisů platných ve Velké Británii (UK).
P19: Výrobek nespolupracuje se regulacemi intensity osvětlení.
P20: Výrobek splňuje požadavky technických předpisů platných na Ukrajině.

OCHRANA ŽIVOTNÍHO PROSTŘEDÍ

Dbej o čistotu a životní prostředí. Doporučujeme třídění poobalových odpadků.
P21: Toto značení poukazuje na nutnost sběru tříděného opotřebovaného elektro zboží. Takto označené výrobky nelze vyhazovat spolu s jinými odpadky, nedodržení tohoto zákazu bude trestáno pokutou. Tyto výrobky mohou být lidskému zdraví škodlivé, musí být zvlášť zracovávány, utilisovány, ničeny. Takto označené výrobky nutno předat do sběru opotřebovaného elektrozboží. Informace o místech sběru takových produktů poskytují místní úřady anebo prodejce tohoto zboží. Spotřebované zboží může být také předáno prodejci, v případě nákupu nového produktu v množství nikoliv větším nežli nové zboží téhož druhu. Výše uvedená pravidla se týkají oblasti Evropské Unie. V jiných státek je nutno držet se předpisů tam platných. V dané oblasti doporučujeme mkontakt s distributorem daného výrobku.

POZNÁMKY / DOPORUČENÍ

Nedodržování pokynů tohoto návodu může zapříčinit požár, opaření, zranění elektrickým proudem, fyzická zranění a jiné hmotné i nehmotné škody. Další informace o výrobcích značky Kanlux jsou dostupné na: www.kanlux.com
Kanlux SA neodpovídá za škody vzniklé následkem nedodržování pokynů tohoto návodu. Firma Kanlux SA si vyhrazuje právo provádět v návodu změny - aktuální verze ke stažení na: www.kanlux.com.

SK

URČENIE / POUŽITIE

Zdroj je určený na zabudovanie do svietidiel alebo inštalačných krabíc. Výrobok určený na napájanie nízkonapäťových lámp LED (24V). Napájací zdroj nie je prispôsobený na prácu bez zaťaženia.
[TRETO IP67 24V 40W] Výrobok je určený pre osvetlenie a prácu so záťažou minimálne 40 % menovitého výkonu (podľa EN 61000-3-2, trieda C pre záťaž ≥ 40).
[TRETO IP67 24V 60W, TRETO IP67 24V 100W, TRETO IP67 24V 150W] Výrobok je určený pre osvetlenie a prácu so záťažou minimálne 50 % menovitého výkonu (podľa EN 61000-3-2, trieda C pre záťaž ≥ 50).
[TRETO IP67 24V 200W] Výrobok je určený pre osvetlenie a prácu so záťažou minimálne 60 % menovitého výkonu (podľa EN 61000-3-2, trieda C pre záťaž ≥ 60).

MONTÁŽ

Technické zmeny sú vyhradené. Pred pristípením k montáži sa oboznámte s nívodom.
Montáž by mala vykonávať patrične oprávnená osoba. Všetky úkony vykonávajte pri vypnutom napájaní. Zachovajte zvláštnu opatrnosť. Použite správne vybraté priemery napájacích vodičov. Konce vodičov odizolujte na príslušnej dĺžke. Používajte vodiče osvetľovacieho obvodu s dĺžkou v rozmedzí 0,3-2,0m. Schéma montáže: pozri obrázky.
Pred prvým použitím sa ubezpečte ohľadne správnosti mechanického upevnenia a elektrického prepojenia.

FUNKČNÉ VLASTNOSTI

Výrobok na použitie vnútri a/alebo vonku miestností.

POKYNY K PREVÁDZKE / ÚDRŽBA

Údržbu vykonávajte pri odpojenom napájaní po vychladnutí výrobku. Čistite len jemnou a suchou tkaninou. Nepoužívajte chemické čistiace prostriedky. Výrobok nezakrývajte. Zabezpečte voľný prísun vzduchu. Výrobok sa môže zahrievať do zvýšenej teploty. V prípade zafungovania termickej alebo skratovej ochrany odpojte napájacie napätie. Pred opätovným zapnutím sa odporúča niekoľkominútová prestávka. Odporúča sa skontrolovať správnosť všetkých prípojov a prvkov osvetľovacieho systému. V prípade poškodenia izolácie vedenia alebo krytu výrobok nie je vhodný na ďlašie používanie.

VYSVETLÍVKY POUŽITÝCH OZNAČENÍ A SYMBOLOV

P1: Menovité parametre na primárnej strane.
P2: Menovité napätie, frekvencia.
P3: Menovité parametre na sekundárnej strane.
P4: Menovité napätie.
P5: Maximálny prúd.
P6: Súhrnný maximálny výkon zaťaženia.
P7: Menovitá maximálna teplota okolia, ktorej môže byť výrobok vystevený.
P8: Maximálna teplota povrchu výrobku, na ktorú sa môže zahria
P9: Účinnosť napájacieho zdroja [%]
P10: Trieda II. Výrobok, v ktorom ochrana proti úrazu elektrickým prúdom je dosianutá, okrem základnej izolácie, použitím dvojitej alebo spevnenej izolácie.
P11: Výrobok zaručuje napájanie osvetľovacieho obvodu bezpečným napätím.
P12: Symbol znamená možnosť inštalácie a používania výrobku v/na podloží z materiálu normálne horľavého.
P13: Možno používať v interieroch aj vonku.
P14: Bezpečnostný transformátor odolný proti skratu.
P15: Výrobok spĺňa požiadavky Smerníc Európskej Únie (EU).
P16: Prachotesný výrobok. Ochrana pred plytkým ponorením.
P17: Prehlásenie o zhode potvrdzujúce kvalitu výroby s prijatými štandardami na území colnej únie.
P18: Výrobok spĺňa požiadavky predpisov platných vo Veľkej Británii (UK).
P19: Výrobok nespolupracuje so zariadeniami stmavujúcimi osvetlenie.
P20: Výrobok spĺňa požiadavky technických predpisov platných na Ukrajine.

OCHRANA ŽIVOTNÉHO PROSTREDIA

Dbajte na čistotu a životné prostredie. Odporúčame triedenie obalového odpadu.
P21: Toto označenie poukazuje na nutnosť selektívneho zberu opotrebovanej elektrickej a elektronickej techniky. Takto označené výrobky sa nesmejú, pod hrozbou pokuty, vyhadzovať do obyčajných košov spolu s ostatným odpadom. Tieto výrobky môžu byť škodlivé životnému prostrediu a ľudskému zdraviu, vyžadujú špeciálnu formu spracovania / spätného získavania / recyklingu / utilizácie. Takto označené výrobky by sa maAli odovzdať na miesto zberu opotrebovanej elektrickej a elektronickej techniky. Informácie o miestach zberu / odberu poskytujú miestné orgány a predajci tohto druhu techniky. Opotrebovaná technika môže byť tiež vrátená predajcovi, a to v prípade nákupu nového výrobku v množstve nie väčšiom ako nová kupovaná technika rovnakého druhu. Tieto zásady sa týkajú územia Európskej Únie. V prípade iných krajín dodržujte právne regulácie platné v danej krajine. Odporúča sa kontaktovať distribútora nášho výrobku na danom území.

POZNÁMKY / POKYNY

Nedodržiavanie pokynov tohto návodu môže viesť napr. k vzniku požiaru, opareniu, úrazu elektrickým prúdom, telesným úrazom a ďalším hmotným a nehmotným škodám. Dodatočné informácie o výrobkoch značky Kanlux sú dostupné na: www.kanlux.com
Kanlux SA nenesie zodpovednosť za následky vyplývajúce z nepodriadenia sa pokynom tohto návodu. Firma Kanlux SA si vyhradzuje právo zavádzať do návodu zmeny - aktuálnu verziu je možné si stiahnuť zo stránok www.kanlux.com.

HU

RENDELTETÉS / ALKALMAZÁS

A tápegység lámpatestbe vagy szerelődobozba beépíthető. A termék alkalmas a törpefeszültségű (24V) LED izzók táplálására. A tápegység terhelés nélkül nem működtethető.
[TRETO IP67 24V 40W] A terméket világítási célokra tervezték, és a névleges teljesítmény legalább 40%-ának megfelelő terheléssel működik (az EN 61000-3-2 szabvány szerint, C osztály ≥ 40%-os terhelés esetén).
[TRETO IP67 24V 60W, TRETO IP67 24V 100W, TRETO IP67 24V 150W] A terméket világítási célokra tervezték, és a névleges teljesítmény legalább 50%-ának megfelelő terheléssel működik (az EN 61000-3-2 szabvány szerint, C osztály ≥ 50%-os terhelés esetén).
[TRETO IP67 24V 200W] A terméket világítási célokra tervezték, és a névleges teljesítmény legalább 60%-ának megfelelő terheléssel működik (az EN 61000-3-2 szabvány szerint, C osztály ≥ 60%-os terhelés esetén).

SZERELÉS

Műszaki változás fenntartva. A szerelés előtt olvassa el a szerelési útmutatót. A szerelést csak az erre jogosult személy végezheti. A szerelés valamennyi lépését kikapcsolt áram mellett kell végezni! A szerelés különös óvatosságot igényel! Alkalmazza a megfelelő átmérőjű tápvezetékeket. A vezetékvégeket szigetelje le a megfelelő hosszúságban. Javasolt a fényáramkör 0,3-2,0m hosszúságú vezetékeinek a használata. Telepítési leírás: lásd: ábrák. Az első használat előtt ellenőrizze a mechanikus rögzítés és az elektromos összekötés megfelelősségét.

FUNKCIONÁLIS JELLEMVONÁSOK

A termék kültéren és/vagy beltérben használható.

HASZNÁLATI JAVASLATOK / KARBANTARTÁS

Karbantartást a lekapcsolt feszültségnél, a termék lehűlése után kell végezni. Tisztítás kizárólag finom és száraz textilruhákkal végezhető. Tilos a vegyi tisztítószerek használata. A terméket lefedni tilos. Biztosítsa a levegő szabad eljutását a termékhez. A termék felhevülhet magasabb hőmérsékletre. A hővédelem vagy rövidzár elleni védelem bekapcsolása esetén kapcsolja le a tápfeszültséget. Néhány perces szünet javasolt a következő bekapcsolás előtt. Javasolt a világítórendszer valamennyi elemének és csatlakozásának az ellenőrzése. A vezeték-szigetelésnek vagy a burkolat meghibásodása esetén a termék további használatra nem alkalmas.

AZ ALKALMAZOTT JELEK ÉS SZIMBÓLUMOK MAGYARÁZATA

P1: Névleges paraméterek elsődleges oldalon.
P2: Névleges feszültség, frekvencia.
P3: Névleges paraméterek másodlagos oldalon.
P4: Névleges feszültség.
P5: Maximális áram.
P6: A megterhelés összesített maximális teljesítménye.
P7: A termék környezetének maximális névleges hőmérséklete.
P8: A termék felületének maximális hőmérséklete.
P9: Tápegység hatékonysága [%]
P10: II osztály. Olyan termék, amelyben az alapvető szigetelésen kívül áramütés elleni védő elemként található még a dupla vagy erősített szigetelés.
P11: A termék garantálja a fényáramkör biztonsági feszültséggel történő táplálását.
P12: Ez a szimbólum azt jelenti, hogy a termék szerelhető a normális körülményekben gyúlékony alapon.
P13: Kültéri és beltéri használatra.
P14: A biztonsági transzformátor rövidzár-álló.
P15: A termék megfelel az Európai Uniós irányelvek követelményeinek.
P16: Por ellen szigetelt termék. Védelem a sekély vízbemerítés ellen.
P17: A termék Vámunió területén elismert szabványok szerinti minőségét igazoló Megfelelőségi Tanúsítvány
P18: A termék megfelel az Egyesült Királyságban (UK) alkalmazandó előírások követelményeinek.
P19: A termék nem működik együtt a fényerősség-szabályozókkal.
P20: A termék megfelel az Ukrajnában alkalmazandó műszaki előírások követelményeinek.

KÖRNYEZETVÉDELEM

Ügyeljen a tisztaságra és a környezetre. Javasolt a csomagolási hulladék szegregációja.
P21: Ez a jel mutatja az elhasználódott elektromos és elektronikus berendezés szelektív gyűjtésének a szükségességét. Így megjelölt termékek a bírság kiszabásának a terhe alatt szokásos szeméttárolóba nem dobhatók ki. Ilyen termékek károsak lehetnek a környezetre és az emberi egészségre, a feldolgozás / újrahasznosítás / kezelés / hatástalanítás különös formáját igénylik. Így megjelölt termékeket el kell szállítani az elhasználódott elektromos és elektronikus berendezést gyűjtő helyre. Információk a gyűjtőhelyekre vonatkozóan a helyi hatóságoktól vagy az érintett berendezés forgalmazóitól kaphatók. Az elhasználódott berendezést az eladója is köteles átvenni az új ugyanilyen típusú berendezés ugyanilyen mennyiségben történő vásárlása esetén. A fenti szabályok az Európai Unió területén érvényesek. Más ország esetén az adott ország területén hatályos jogszabályokat kell alkalmazni. Lépjen kapcsolatba a termékeink adott területen működő forgalmazójával

TANÁCSOK / JAVASLATOK

A jelen útmutató figyelmen kívül hagyása a tűz, áramütés, égés, testi sérülés és egyéb anyagi és nem anyagi kár veszélyével járhat. További információ a Kanlux termékeiről a www.kanlux.com weboldalon kapható.
Kanlux SA nem vállal felelősséget a jelen útmutató figyelmen kívül hagyásának az eredményeiért. A Kanlux SA fenntartja az utasítás módosításának jogát - az aktuális verzió a www.kanlux.com oldalról tölthető le.

RO/MD

SCOPUL / FOLOSIREA

Sursa de alimentare este proiectată pentru a fi încorporată în corpurile de iluminat sau în casetele de instalare. Produsul destinat să furnizeze lămpi LED (24V) de joasă tensiune. Sursa de alimentare nu este proiectată să funcţioneze fără sarcină. **[TRETO IP67 24V 40W]** Produsul este destinat pentru iluminat şi funcţionează cu o sarcină de cel puţin 40% din puterea nominală (conform EN 61000-3-2, clasa C pentru o sarcină ≥ 40%).
[TRETO IP67 24V 60W, TRETO IP67 24V 100W, TRETO IP67 24V 150W] Produsul este destinat pentru iluminat şi funcţionează cu o sarcină de cel puţin 50% din puterea nominală (conform EN 61000-3-2, clasa C pentru o sarcină ≥ 50%).
[TRETO IP67 24V 200W] Produsul este destinat pentru iluminat şi funcţionează cu o sarcină de cel puţin 60% din puterea nominală (conform EN 61000-3-2, clasa C pentru o sarcină ≥ 60%).

MONTAJUL

Modificări tehnice rezervate. Înainte de a trece pentru instalarea citeşte instrucţiunâ. Persoanâ de instalare ar trebui să fie cu autoritatea competentâ. Orice acţiune face după oprirea alimentării. Trebuie făcutâ atenţia mare. Utilizatii alese în mod corespunzător diametrurile de cabluri de alimentare. Sfarsiturile de cabluri ar trebui să fie izolate, la lungimea corespunzătoare. Trebuie să fie utilizate cablurile de circuitul de iluminat cu o lungime de 0,3-2,0m. Schematică montajului :a se vedea ilustratii. Înainte de prima utilizare, asiguraţi-vă că o conexiune buna de montare mecanice si electrice.

CARACTERSTICE FUNCTIONALE

Utilizaţi numai în interiorul şi/sau la exteriorul.

RECOMANDARILE DE OPERARE / INTRETINERE

Intreţinerea poate sa fie efectuate după deconectarea de la putere după ce produsul s-a răcit. Curată numai cu ţesături delicate şi uscate. Nu folosiţi detergenţi chimice. A nu se acoperă produsul. Asigură accesul liber de aer. Produsul poate fi incălzit până la temperaturile ridicate. În cazul de activare protecţiei termică sau de circuit scurt, deconectaţi tensiunea de alimentare. Înainte de a aprinde din nou este recomandabil să face pauze de câteva minute. Se recomandă pentru a verifica corectitudinea toatelor conexiunilor şi elementelor ale sistemului de iluminat. În caz de deteriorare a izolaprin cablului sau carcasai, aparatul nu este potrivit pentru utilizarea ulterioară.

EXPLICAREA DE MARCII SI SIMBOLURILE UTILIZATE

P1: Parametrii nominali pe partea originale.
P2: Tensiunea nominală, frecvenţă.
P3: Parametrii nominali pe partea secundare.
P4: Tensiunea nominală.
P5: Curentul electric maxim.
P6: Puterea totală maximă de încărcarea.
P7: Temperatură ambiantă nominală maximă, la care poate fi expus produsul.
P8: Temperatură maximă de suprafaţă a produsului la care el se poate incălzi.
P9: Eficienţa sursei de alimentare [%]
P10: Clasa II. Produsul, în care protecţia împotriva şocurilor electrice îndeplineşte, în afară de izolaţia de bază, aplică izolatie duble sau întărită.
P11: Produsul oferă alimentarea circuitului de iluminat în condiţii de siguranţă.
P12: Indică posibilitatea de instalare şi de utilizare a produsului în / pe pe suprafaţă inflamabile în mod normal.o.
P13: Utilizaţi numai în interiorul şi exteriorul.
P14: Transformatoare de siguranţă rezistente la scurt circuit.
P15: Produs este conform cu directivele Uniunii Europene (UE).
P16: Produsul etanş la praf. Protecţia împotriva scufundării la mică adâncimea. La scufundarea in apă a produsului, apă nu ar trebui să pătrundă în produsul în cantităţi care provoacă efecte dăunătoare.
P17: Certificatul de conformitate confirmă calitatea producţiei cu standardele aprobate pe teritoriul Uniunii Vamale.
P18: Produsul îndeplineşte cerinţele reglementărilor aplicabile în Marea Britanie. (UK)
P19: Produsul nu funcţionează cu dimmers de iluminat.
P20: Produsul îndeplineşte cerinţele reglementărilor tehnice aplicabile în Ucraina.

PROTECŢIE MEDIULUI

Ai grijă de curăţenia şi a mediului. Vă recomandăm segregarea de deşeuri după ambalajele.
P21: Această etichetă indică necesitatea de colectarea separată a deşeurilor de echipamente electrice şi electronice. Produsele, astfel etichetate, sub sancţiunea amenzii, nu aveţi posibilitatea să aruncaţi la gunoi ordinar, împreună cu alte deşeuri. Aceste produse pot fi dăunătoare pentru mediul ambiant şi sănătatea umană, necesită forme speciale de tratare / valorificare / reciclare / eliminare. Produsele etichetate astfel ar trebui să fie plasate la punctul de colectare a deşeurilor de echipamente electrice şi electronice. Informaţile referitoare la punctele de colectare / primirii dau autorităţile locale sau distribuitor de astfel de echipamente. Echipament folosit poate fi de asemenea plasat la vânzătorul, atunci când achiziţionează un produs nou într-o sumă nu mai mare decât noi echipamente achiziţionate în acelaşi fel. Aceste norme se aplică în zona Uniunii Europene. În cazul altor ţări ar trebui să se aplice reglementările legale în vigoare în ţară. Vă recomandăm să contactaţi distribuitorul de produse noastre din zona dumneavoastră.

COMENTARII / SUGESTII

Ne folosirea recomandărilor din acest ghidul poate duce la crearea unui astfel de incendiu, arsuri, un şoc electric, leziuni fizice şi alte daune materiale şi nemateriale. Informaţii suplimentare despre produse de marcă Kanlux sunt disponibile la: www.kanlux.com
Kanlux SA nu este responsabil pentru orice consecinţele care rezultă din nepăstrarea recomandărilor dîn acest manual. Compania Kanlux SA îşi rezervă dreptul de introducere a modificărilor în instrucţiune - versiunea actuală poate fi descărcată de pe pagina www.kanlux.com.

SI

NAMEN / UPORABA

Napajalnik, namenjen za namestitev v ohišja svetil ali v instalacijske doze. Proizvod namenjen napajanju nizkonapetostnih LED svetilk (24V). Napajanje ni zasnovano za delo brez obremenitve.
[TRETO IP67 24V 40W] Izdelek je namenjen za razsvetljavo in delovanje z obremenitvijo najmanj 40 % nazivne moči (po standardu EN 61000-3-2, razred C za obremenitev ≥ 40 %).
[TRETO IP67 24V 60W, TRETO IP67 24V 100W, TRETO IP67 24V 150W] Izdelek je namenjen za razsvetljavo in delovanje z obremenitvijo najmanj 50 % nazivne moči (po standardu EN 61000-3-2, razred C za obremenitev ≥ 50 %).
[TRETO IP67 24V 200W] Izdelek je namenjen za razsvetljavo in delovanje z obremenitvijo najmanj 60 % nazivne moči (po standardu EN 61000-3-2, razred C za obremenitev ≥ 60 %).

MONTAŽA

Tehnične spremembe pridržane. Pred montažo preberite navodila za uporabo. Montirati sme samo oseba, ki ima primerne kvalifikacije. Montažo naredite pri izključenem napajanju. Bodite pri montaži pazljivi. Uporabljajte primerne napajalne kable, ki so v primerenem premeru. Konci kablov morajo biti odizolirani na primerno dolžino. Uporabiti morate samo kable za svetila o dolžini z obsega 0,3 - 2,0m. Shema montaže: glejte ilustracije. Pred prvo uporabo, se morate prepričati, da je montaža narejena pravilno in je pravilno vključena v električno instalacijo.

FUNKCIONALNI ZNAČAJI

Proizvod namenjen notrajni ali/in zunanji uporabi.

NAVODILA ZA RAVNANJE / VZDRŽEVANJE

Vzdrževanje izvršite samo pri izključenem napajanju in po ohladitvi proizvoda. Za čiščenje uporabljajte samo suhe in mehke tkanine. Ne smete uporabljati nobenih detergentov (zlasti kemičnih). Ne smete zakrivati proizvoda. Proizvod mora imeti neposrede dostop k zraku. Proizvod se lahko ogreva do visokih temperatur. V primeru, ko se vklopita termična zaščita ali proti napetostna zaščita, takoj morate izklopiti iz električne mreže. Pred novim prižigom (po ugasnitvi) priporočamo narediti kratko, nekajminutno pavzo. Priporočamo kontrolirati pravilno delovanje vseh spojev in elementov, ki sestavljajo osvetlitven sistem. V primeru poškodovanja izolacije kabla ali ohišja, proizvod ni več namenjen uporabi.

OBJASNITEV UPORABLJENIH OZNAČITEV IN SIMBOLOV

P1: Imenski parametri na prvotni strani.
P2: Nazivna napetost, frekvenca.
P3: Imenski parametri na drugotni strani.
P4: Nazivna napetost.
P5: Maksimalni tok.
P6: Sumarična maksimalna moč obremenitve.
P7: Nazivna maskimalna temperatura okolja, na katero je lahko izpostavljen produkt.
P8: Maksimalna temperatura površja produkta do katere se produkt lahko razgreje.
P9: Učinkovitost napajanja [%]
P10: 2. razred. Pomeni, da zaščito pred električnim šokom, razen osnovne izolacije, izpolnjuje tudi uporabljena dvojna ali utrjena izolacija.
P11: Proizvod garantira napajanje svetilnega kroga varno napetostjo.
P12: Ta simbol pomeni, da montaža in uporaba sta možna na/v normalno vnetljivi osnovi.
P13: Proizvod namenjen zunanji in notranji uporabi.
P14: Zaščitni transformator odporen proti kratkim stikom.
P15: Proizvod je v skladu s pogoji direktive Evropske Unije (EU).
P16: Prahotesen proizvod. Zaščita pred plitvim potopljenjem.
P17: Potrdilo o skladnosti kakovosti proizvodnje s standardi, ki so potrjeni na ozemlju carinske unije.
P18: Izdelek izpolnjuje zahteve predpisov, ki veljajo v Veliki Britaniji (UK).
P19: Proizvod ne sodeluje z zatemnilniki.
P20: Izdelek izpolnjuje zahteve tehničnih predpisov, ki veljajo v Ukrajini.

VARSTVO OKOLJA

Skrbite za naravno okolje in čistočo. Priporočamo segregacijo embalažnih odpadkov.
P21: Ta označitev pomeni, da je selektivno zbiranje izrabljenih električnih in elektroničnih strojev obvezna. Ti proizvodi so lahko škodljivi za okolje in ljudsko zdravje, za to zahtevajo specialistične forme varovanja / recikliranja / uničenja. Tak označenih proizvodov, pod pretnjo kazni z globo, ne smete odstranjevati v običajna smetišča, skupaj z drugimi odpadki. Tak označeni proizvodi morajo biti oddajani v zbirne centre zbiranja izrabljenih elektroničih ali električnih naprav. Informacije o zbirnih centrih najdete v informacijskem centru lokalnih uprav ali pri sprodajalcu. Izrabljene stroje lahko oddajate prodajlcu, v primeru nakupu novega stroja in v količini ne večji kot količina novega stroja istega tipa. Te regulacije se tičejo Evropske Unije. V primeru drugih držav, se morate ravnati po regulacijah obveznih v teh državah. Takrat priporočamo kontakt s distributerjem naših proizvodov.

OPOMBE / POMOČ

Neupoštevanje teh navodilih za uprabo, lahko povzroči ogroženje s požarom, elektrošokom, telesno poškodbo ter drugimi materialnimi in nematerialnimi poškodbami. Dodatne informacije o proizvodih podjetja Kanlux, najdete na www.kanlux.com
Kanlux SA ni odgovoren za poškodbe, ki so povzročene zaradi neupoštevanja navodil za uporabo. Podjetje Kanlux SA si pridržuje pravico do spremembe navodil - veljavna različica je na voljo na strani www.kanlux.com.

BG

ПРЕДНАЗНАЧЕНИЕ / ИЗПОЛЗВАНЕ

Захранване предназначено за вграждане в осветителни тела или инсталационни кутии. Продукта е предназначен за захранване на лампи LED работещи с ниско напрежение (24V). Захранването не е предназначено за работа без товар.
[TRETO IP67 24V 40W] Продуктът е предназначен за осветителни цели и работи с натоварване най-малко 40% от номиналната мощност (съгласно EN 61000-3-2, клас C за натоварване ≥ 40%).
[TRETO IP67 24V 60W, TRETO IP67 24V 100W, TRETO IP67 24V 150W] Продуктът е предназначен за осветителни цели и работи с натоварване най-малко 50% от номиналната мощност (съгласно EN 61000-3-2, клас C за натоварване ≥ 50%).
[TRETO IP67 24V 200W] Продуктът е предназначен за осветителни цели и работи с натоварване най-малко 60% от номиналната мощност (съгласно EN 61000-3-2, клас C за натоварване ≥ 60%).

МОНТАЖ

Технически промени запазени. Преди монтаж да се прочетете инструкцията. Монтаж следва да е извършен от лице притежаващо съответни разрешения. Всяко действие да се извършва при изключено захранване. Трябва да се предприееме специални грижи. Да се потребяват правилно избрани диаметри захранващите кабели. Краищата на кабелите да се изолира на правилна дължина. Да се използва кабели на осветителната схема дълги на 0,3-2,0m. Схема на монтаж: виж илустрации. Преди първа употреба уверете се, че механичното монтиране и електрическата връзка са правилни.

ФУНКЦИОНАЛНИ ХАРАКТЕРИСТИКИ

Да се използва продукта вътре и/или извън помещенията.

ПРЕПОРЪКИ ЗА ЕКСПЛОАТАЦИЯ / КОНСЕРВАЦИЯ

Да се консервира при изключено захранване и цлед охлаждане на продукта. Да се почиства само с деликатни и сухи тъкани. Да не се използват химически почистващи препарати. Да не се закрива продукта. Да се осигури свободен достъп до въздуха. Продуктът може да се нагрее до повишена температура. В случай на активиране на термична защита или защита от късо съединение, изключете захранващото напрежение. Преди повторното включване препоръчително е да се прекъсне за няколко минути. Препоръчително е да се провери верността на всички връзки и елементи на осветителната система. В случай на повреда на изолационен кабел или на корпуса, продукта не е подходящ за по-нататъшна употреба.

ОБЯСНЕНИЕ НА ИЗПОЛЗВАНИТЕ ЗНАЦИ И СИМВОЛИ

P1: Номинални параметри на първичната страна.
P2: Номинално напрежение, честота.
P3: Номинални параметри на вторичната страна.
P4: Номинално напрежение.
P5: Максимален ток.
P6: Максимална обща мощност на натоварване.
P7: Максимална номинална температура на околната среда, на която меже да бъде изложен продукта.
P8: Максимална температура на повърхността на продукта, до която той може да се стопли.
P9: Ефективност на захранването [%]
P10: Класа II. Продукт, в който за защита срещу токов удар отговаря, освен основната изолация, приложена двойна или подсилена изолация.
P11: Продукта гарантира захранване на осветителната верига с безопасно напрежение.
P12: Символът означава възможност за инсталиране и използване на продукта в/върху повърхност от нормално запалим материал.
P13: Може да се използва вътре и извън помещенията.
P14: Трансформатор за безопасност устойчив от късо съединение.
P15: Продуктът е в съответствие с Директивите на Европейския Съюз (ЕС).
P16: Прахонепроницаем продукт. Защита срещу плитко потопване.
P17: Сертификатът за съответствие потвърждава качеството на продукцията с одобрените стандарти на територията на Митническия Съюз
P18: Продуктът отговаря на изискванията на разпоредбите, действащи във Великобритания (UK).
P19: Продуктът не работи с димери на светлината.
P20: Продуктът отговаря на изискванията на техническите регламенти, приложими в Украйна.

ОПАЗВАНЕ НА ОКОЛНАТА СРЕДА

Пази чистотата и околната среда. Препоръчваме разделяне на отпадъците от опаковките.
P21: Това означение показва необходимостта от разделно събиране на отпадъци от електрическо и електронно оборудване. Назначени по този начин продукти, под заплаха от глоба не можете да изхвърляте в кофа за обикновен боклук заедно с други отпадъци. Тези продукти могат да бъдат вредни за околната среда и човешкото здраве, те се нуждаят от специални форми на обработка / оползотворяване / рециклиране / обезвреждане. Продукти означени по този начин трябва да бъдат поставени на мястото на събиране на отпадъци от електрическо и електронно оборудване. За информация за пунктовете за събиране / вземане предоставят местните власти или търговиц на такова оборудване. Изтощено оборудване може също да бъде върнато на продавача, при закупуване на нов продукт в размер не по-голям от нового оборудване, закупено в същия вид. Тези правила се отнасят за района на Европейския Съюз. В случай на други страни следва да се прилагат законовите разпоредби в сила в страната. Препоръчваме Ви да се свържете с нашия дистрибутор на продукта във дадена държава.

КОМЕНТАРИ / ПРЕДЛОЖЕНИЯ

Неспазване на препоръките на тази инструкция може да доведе напр. до пожар, попарене, електрически шок, физически травми и други материални и нематериални щети. Допълнителна информация за продукти на марката Kanlux са на разположение на: www.kanlux.com
Kanlux SA не носи отговорност за последствията произтичащи от неспазване на препоръките на тази инструкция. Фирма Kanlux SA запазва правото си за въвеждане на промени в инструкцията - актуалната версия е достъпна за изтегляне в интернет сайта www.kanlux.com.

RU/BY

ПРЕДНАЗНАЧЕНИЕ / ПРИМЕНЕНИЕ

Блок питания предназначен для встраивания в осветительные приборы или монтажные коробки. Изделие изготовлено для питания лампочек LED с низким напряжением (24V). Блок питания не рассчитан на работу без нагрузки. **[TRETO IP67 24V 40W]** Изделие предназначено для задач освещения и работы с нагрузкой не менее 40% от номинальной мощности (согласно стандарту EN 61000-3-2, класс C для нагрузки ≥ 40 %).
[TRETO IP67 24V 60W, TRETO IP67 24V 100W, TRETO IP67 24V 150W] Изделие предназначено для задач освещения и работы с нагрузкой не менее 50% от номинальной мощности (согласно стандарту EN 61000-3-2, класс C для нагрузки ≥ 50%).
[TRETO IP67 24V 200W] Изделие предназначено для задач освещения и работы с нагрузкой не менее 60% от номинальной мощности (согласно стандарту EN 61000-3-2, класс C для нагрузки ≥ 60 %).

УСТАНОВКА

Технические изменения засекречены. Прежде, чем приступить к установке, следует познакомиться с инструкцией. Изделие должно замонтировать лицо с соответствующими правами. Всяческие действия следует проводить при выключенном питании. Следует соблюдать особую осторожность. Использовать провода питания с соответствующим диаметром. Окончания проводов следует изолировать на соответствующей длине. Следует использовать провода осветительной цепи длиной в границах 0,3-2,0м. Схема монтажа: смотреть иллюстрацию. Перед первым употреблением изделия следует проверить механическое крепление и электрическое соединение.

ФУНКЦИОНАЛЬНАЯ ХАРАКТЕРИСТИКА

Изделие применяется внутри и/или снаружи помещений.

СОВЕТЫ ПО ЭКСПЛУАТАЦИИ / КОНСЕРВАЦИЯ

Уход за изделием при выключенном питании, только после того, как изделие остынет. Чистить исключительно деликатными и сухими тканями. Не применять химических чистящих средств. Не закрывать изделие. Обеспечить свободный доступ воздуха. Изделие может нагреваться до повышенной температуры. В случае активности предохранителя, отвечающего за температуру или замыкание, следует выключить питающее напряжение. Перед повторным подключением следует сделать перерыв на несколько минут. Рекомендуется контролирование исправности всех соединений и элементов системы освещения. В случае повреждения изоляции провода или корпуса, изделие непригодно к дальнейшей эксплуатации.

ОБЪЯСНЕНИЯ ПРИМЕНЯЕМЫХ ОБОЗНАЧЕНИЙ И СИМВОЛОВ

P1: Номинальные параметры на первичной стороне.
P2: Напряжение номинальное, частота.
P3: Номинальные параметры на вторичной стороне.
P4: Напряжение номинальное.
P5: Максимальный ток.
P6: Суммарная максимальная мощность нагрузки.
P7: Номинальная максимальна температура окружающей среды, в которой может работать изделие.
P8: Максимальная температура поверхности изделия при его нагревании.
P9: КПД источника питания [%]
P10: II Класс. В данном изделии защитную функцию от поражения электрическим током, кроме основной изоляции, исполняет также примененная двойная или усиленная изоляция.
P11: Изделие гарантирует питание электроцепи освещения безопасным напряжением.
P12: Символ обозначает возможность установки и использования изделия в/на основании из обычного сгораемого материала.
P13: Можно применять внутри и снаружи помещений.
P14: Трансформатор безопасности устойчив к замыканию.
P15: Изделие выполняет требования Директива Европейского Союза (ЕС).
P16: Изделие пыленепроницаемое. Защита от неглубокого погружения.
P17: Сертификат соответствия, подтверждающий соответствие качества продукции с утвержденными стандартами на территории Таможенного союза
P18: Продукт соответствует требованиям действующих в Великобритании (UK) стандартам.
P19: Изделие не работает с утемнителями освещения.
P20: Товар соответствует требованиям действующих в Украине технических регламентов.

ЗАЩИТА ОКРУЖАЮЩЕЙ СРЕДЫ

Заботьтесь о чистоте и окружающей среде. Рекомендуем сортировку отбросов
P21: Данное обозначение указывает на необходимость селекционного сбора использованных электрических и электронических v vnприборов домашнего обихода. Размеченные таким образом изделия нельзя выкидывать с обыкновенным мусором, за что грозит штраф. Данные изделия могут быть опасны для окружающей среды и для здоровья людей, они требуют специальной формы переработки / восстановления / рециклинга / обезвреживания. Данные изделия следует отдать в пункт сбора и утилизации электрического и электронического оборудования. Информацию на тему пунктов сбора/приема распространяют локальные власти или продавцы оборудования данного типа. Использованное оборудование можно также отдать продавцу, если новое изделие куплено в числе не больше, чем новое оборудование того же вида. Выше перечисленные правила касаются территории Европейского Союза. В случае других государств, следует придерживаться прав, действующих в данном государстве. Рекомендуем контакт с дистрибьютором нашего изделия на данной территории.

ПРИМЕЧАНИЯ / УКАЗАНИЯ

Несоблюдение данной инструкции может привести, например, к пожарам, ожогам, поражением электрическим током, а также к другим материальным и нематериальным убыткам. Дополнительная информация на тему това

відповідного перерізу. Кінці проводів потрібно ізолювати на відповідну довжину. Необхідно використовувати проводи ланцюга освітлення від 0,3 до 2,0м. Схема монтажу: див. ілюстрацію. Перед першим використанням необхідно переконатися, що механічний монтаж і електричне підключення здійснені правильно.

ФУНКЦІОНАЛЬНІ ХАРАКТЕРИСТИКИ

Виріб використовується всередині і/або зовні приміщень.

РЕКОМЕНДАЦІЇ ЩОДО ЕКСПЛУАТАЦІЇ / ОБСЛУГОВУВАННЯ

Технічні роботи проводити при відімкненому живленні і після того як виріб вистигне. Чистити лише м'якою та сухою тканиною. Не використовувати хімічних засобів чищення. Не накривати виробу. Забезпечити доступ повітря. Виріб може нагріватися до високої температури. У випадку спрацювання термозахисту чи захисту від короткого замикання необхідно відключити живлення. Перед повторним ввімкненням рекомендується зробити кількахвилинну паузу. Рекомендується провести перевірку підключення усіх з'єднань та елементів системи освітлення. У випадку пошкодження ізоляції кабеля або кожуху виріб є не придатним до подальшої експлуатації.

ПОЯСНЕННЯ ВИКОРИСТАНИХ ПОЗНАЧЕНЬ І СИМВОЛІВ

P1: Номінальні параметри на первинній стороні.
P2: Номінальна напруга, частота.
P3: Номінальні параметри на вторинній стороні.
P4: Номінальна напруга.
P5: Максимальний струм.
P6: Загальна максимальна потужність навантаження.
P7: Максимальна номінальна температура навколишнього середовища допустима для виробу.
P8: Максимальна температура поверхні виробу, до якої він може нагрітися.
P9: Ефективність живлення [%]
P10: Клас II. Виріб, у якому для захисту від ураження електричним струмом, окрім основної ізоляції, використовується подвійна або посилена ізоляція.
P11: Виріб забезпечує подачу у ланцюг освітлення безпечної напруги.
P12: Символ означає, що виріб можна встановлювати та експлуатувати на поверхні з нормальними параметрами займання.
P13: Використовується лише всередині і зовні приміщень.
P14: Трансформатор безпеки стійкий до короткого замикання.
P15: Виріб відповідає вимогам Директив Євросоюзу (ЄС).
P16: Виріб пилонепроникний. Захист від неглибокого занурення.
P17: Сертифікат відповідності, що підтверджує відповідність якості продукції до затверджених стандартів на території Митного союзу
P18: Товар відповідає вимогам нормативних документів, що застосовуються на території Великобританії.
P19: Виріб непристосований до співпраці із затемнювачем освітлення.
P20: Продукція відповідає вимогам технічних регламентів, що діють в Україні.

ЗАХИСТ НАВКОЛИШНЬОГО СЕРЕДОВИЩА

Піклуйтеся про чистоту і зовнішнє середовище. Рекомендується розділяти відходи.
P21: Це позначення вказує на необхідність розділяти використане електричне та електронне обладнання. Вироби з таким позначенням заборонено викидати до звичайного сміття з іншими відходами під загрозою штрафу. Такі вироби можуть спричинити шкоду навколишньому середовищу і здоров'ю людини, ці вироби потребують спеціальної форми переробки / регенерації / знешкодження. Вироби з таким маркуванням повинні здаватися у пункти збору використаного електричного й електронного обладнання. Інформацію щодо пунктів збору/приймання можна отримати у місцевих органах влади, або продавця обладнання. Використане обладнання можна також повернути продавцеві у випадку придбання нового виробу, у кількості, що не перевищує нового обладнання цього ж виду. Вищенаведені положення діють на території Європейського Союзу. Для інших держав слід застосовувати законоположення, що діють у даній державі. Рекомендуємо звернутися до нашого дистриб'ютора на даній території.

ЗАУВАЖЕННЯ / ВКАЗІВКИ

Недотримання рекомендацій даної інструкції може спричинити, напр., пожежу, опіки, ураження електричним струмом, тілесні травми та завдати іншої матеріальної і нематеріальної шкоди. Додаткову інформацію щодо продуктів торгової марки Kanlux можна отримати на веб-сторінці: www.kanlux.com.
Kanlux SA не несе відповідальності за наслідки недотримання даної інструкції. Компанія Kanlux SA залишає за собою право вносити зміни в інструкцію - поточна версія для скачування на сайті www.kanlux.com.

LT

PASKIRTIS / TAIKYMAS

Maitinimo šaltinis yra skirtas montuoti šviestuvuose arba montavimo dėžutėse. Gaminys skirtas maitinti žemosios įtampos LED lemputes (24V). Maitinimo šaltinis nėra skirtas dirbti be apkrovos.
[TRETO IP67 24V 40W] Gaminys skirtas apšvietimui ir darbui, kai apkrova ne mažesnė kaip 40% vardinės galios (pagal EN 61000-3-2, C klasė, kai apkrova ≥ 40%).
[TRETO IP67 24V 60W, TRETO IP67 24V 100W, TRETO IP67 24V 150W] Gaminys skirtas apšvietimui ir darbui, kai apkrova ne mažesnė kaip 50% vardinės galios (pagal EN 61000-3-2, C klasė, kai apkrova ≥ 50%).
[TRETO IP67 24V 200W] Gaminys skirtas apšvietimui ir darbui, kai apkrova ne mažesnė kaip 60% vardinės galios (pagal EN 61000-3-2, C klasė, kai apkrova ≥ 60%).

MONTAVIMAS

Draudžiama daryti techninius pakeitimus. Prieš pradedant montuoti susipažink su instrukcija. Montavimą turi atlikti asmuo turintis atitinkamus įgalinimus. Visi darbai turi būti atliekami atjungus maitinimą. Būtinas ypatingas atsargumas. Reikia taikyti tinkamus maitinimo laidų diametrus. Laidų antgalius reikia izoliuoti tinkamu ilgiu. Reikia naudoti apšvietimo grandinės laidus, kurių ilgis yra diapazone 0,3-2,0m. Montavimo schema: žiūrėk iliustracijas. Prieš pirmą panaudojimą reikia įsitikinti, kad gaminys yra taisyklingai mechaniškai sumontuotas ir tinkamu būdu elektriškai sujungtas.

FUNKCIONALUMO BRUOŽAI

Gaminį skirtas vartoti patalpų viduje ir/arba išorėje.

EKSPLOATAVIMO REKOMENDACIJOS / KONSERVAVIMAS

Konservacinius darbus reikia vykdyti atjungus maitinimą ir gaminiui ataušus. Valyti tik švelniais ir sausais audiniais. Nevartoti cheminių valymo priemonių. Neuždengti gaminio apdangalais. Užtikrinti laisvą oro pritekėjimą. Gaminys gali įšilti iki padidintos temperatūros. Terminei arba trumpųjų jungimų apsaugai įsijungus, reikia atjungti maitinimo įtampą. Prieš pakartotinai įjungiant, rekomenduojama keletos minučių pertrauka. Rekomenduojama patikrinti visų sujungimų ir apšvietimo sistemos elementų tinkamumą. Sugedus laido izoliacijai ar korpusui, gaminį negalima toliau naudoti.

VARTOJAMŲ ŽENKLINIMŲ IR SIMBOLIŲ AIŠKINIMAS

P1: Nominalieji parametrai pirminėje pusėje.
P2: Nominali įtampa, dažnis.
P3: Nominalieji parametrai šalutinėje pusėje.
P4: Nominali įtampa.
P5: Maksimali srovė.
P6: Bendra maksimali apkrovos galia.
P7: Nominali maksimali aplinkos temperatūra, kurios poveikis nesukelia pavojaus gaminiui.
P8: Maksimali gaminio paviršiaus temperatūra iki kurios jis gali įšilti.
P9: Maitinimo efektyvumas [%]
P10: II klasė. Gaminys, kuriame apsaugos nuo elektros smūgio priemonės apima be pagrindinės izoliacijos, dvigubą arba sustiprintą izoliaciją.
P11: Gaminys garantuoja apšvietimo grandinės maitinimą saugia įtampa.
P12: Simbolis reiškia, kad gaminys gali būti instaliuojamas ir naudojamas ant normaliai degios medžiagos pagrindo.
P13: Galima vartoti patalpų viduje ir išorėje.
P14: Apsauginis transformatorius atsparus trumpiesiems jungimams.
P15: Gaminys atitinka Europos Sąjungos (ES) direktyvų reikalavimus.
P16: Dulkėms nepralaidus gaminys. Apsauga nuo negilaus panardinimo.
P17: Atitikties sertifikatas patvirtinantis gamybos kokybę pagal užtvirtintus Muitinės Sąjungos teritorijoje standartus.
P18: Produktas atitinka Didžiojoje Britanijoje (JK) taikomų taisyklių reikalavimus.
P19: Gaminys nebendradarbiauja su šviesos reguliatoriais.
P20: Gaminys atitinka Ukrainoje galiojančių techninių reglamentų reikalavimus.

APLINKOSAUGA

Rūpinkitės švarumu ir aplinka. Rekomenduojame sunaudotų pakuočių atliekų segregavimą.
P21: Šis ženklinimas nurodo, kad sudėvėti elektriniai ir elektroniniai įrenginiai privalo būti selektyviai surenkami. Taip paženklintų gaminių negalima išmesti į komunalinių atliekų savartyną kartu su kitomis šiukšlėmis - už tai gresia piniginė bauda. Tokie gaminiai gali būti kenksmingi kaip aplinkai, taip ir žmonių sveikatai, jiems turi būti taikomos specialios žaliavų perdirbimo priemonės siekiant užtikrinti tų atliekų utilizavimą, nukenksminimą, antrinį panaudojimą. Taip paženklinti gaminiai privalo būti perduoti sudėvėtų elektroninių ir elektrinių įrenginių surinkėjui. Informacijos dėl surinkėjų / priėmėjų perduoda vietos valdžios arba šio tipo įrenginio pardavėjai. Sudėvėtas įrenginys taip pat gali būti perduotas pardavėjui, nupirkus naują gaminį, kiekiu kuris neperžengia šio tipo nupirkto įrenginio kiekį. Ankščiau minėtos taisyklės liečia Europos Sąjungos teritoriją. Kitose šalyse reikia taikyti teisinius reguliavimus, kurie galioja šioje šalyje. Rekomenduojame susisiekti su mūsų tiekėju, atitinkamoje teritorijoje.

PASTABOS / NURODYMAI

Nesilaikymas šios instrukcijos nurodymų gali sukelti pvz. gaisrą, nuplykimus, elektros smūgį, fizinius pažeidimus bei kitokias materialias ir nematerialias žalas. Papildomų informacijų Kanlux markės gaminių tema rasite svetainėje: www.kanlux.com
Kanlux SA neneša atsakomybės už pasekmes kilusias dėl šios instrukcijos reikalavimų nesilaikymo. Įmonė Kanlux SA pasilieka sau teisę keisti instrukciją - aktualią versiją rasite tinklapyje: www.kanlux.com.

LV

IZMANTOJUMS / LIETOŠANA

Barošanas avots, kas paredzēts iebūvēšanai gaismekļos vai instalācijas kastēs. Izstrādājums ir paredzēts zemsprieguma lampu LED (24V) piegādei. Barošanas avots nav paredzēts darbam bez slodzes.
[TRETO IP67 24V 40W] Produkts paredzēts apgaismojumam un darbam ar slodzi vismaz 40% no nominālās jaudas (saskaņā ar EN 61000-3-2, C klase slodzei ≥ 40%).
[TRETO IP67 24V 60W, TRETO IP67 24V 100W, TRETO IP67 24V 150W] Produkts paredzēts apgaismojumam un darbam ar slodzi vismaz 50% no nominālās jaudas (saskaņā ar EN 61000-3-2, C klase slodzei ≥ 50%).
[TRETO IP67 24V 200W] Produkts paredzēts apgaismojumam un darbam ar slodzi vismaz 60% no nominālās jaudas (saskaņā ar EN 61000-3-2, C klase slodzei ≥ 60%).

MONTĀŽA

Aizliegts veikt tehniskas izmaiņas. Pirms montāžas iepazīstieties ar instrukciju. Montāža jāveic personai kam ir piemērotas kvalifikācijas. Visas darbības jāveic esot izslēgtam spriegumam. Jābūt īpaši piesardzīgam. Lietojiet piemērotus barošanas vadu diametrus. Vadu gali jāizolē piemērotā garumā. Jālieto apgaismojuma ķēdes vadi, kādu garums ir diapazonā 0,3-2,0m. Montāžas shēma: skaties ilustrācijas. Pirms pirmās lietošanas jāpārliecinās, vai ir piemērots mehāniskais piestiprinājums un elektriskā pieslēgšana.

FUNKCIONĀLĀS ĪPAŠĪBAS

Izstrādājums jālieto telpu iekšā/ārpusē.

EKSPLUATĀCIJAS NORĀDĪJUMI / KONSERVĀCIJA

Konservācija jāveic esot izslēgtam spriegumam, pēc tam kad izstrādājums atdzisis. Tīrīt tikai ar delikātiem un sausiem audumiem. Nelietojiet ķīmiskus tīrīšanas līdzekļus. Neapklājiet izstrādājumu. Jānodrošina brīva pieeja gaisam. Izstrādājums var iesildīties līdz paaugstinātas temperatūras. Gadījumā, kad ieslēdzas termiskā vai īsslēguma aizsardzība, jāatvieno elektriskā strāva. Pirms atkārtotas ieslēgšanas ieteicams paveikt dažu minūšu pārtraukumu. Ieteicams pārbaudīt visu savienojumu un apgaismojuma sistēmas elementu pareizību. Ja vada izolācija vai korpuss ir sabojāts. izstrādājums neder tālākai ekspluatācijai.

IZMANTOTU APZĪMĒJUMU UN SIMBOLU IZSKAIDROŠANA

P1: Nominālie parametri primārajā pusē.
P2: Nominālais spriegums, frekvence.
P3: Nominālie parametri sekundārā pusē.
P4: Nominālais spriegums.
P5: Maksimālā strāva.
P6: Kopīga maksimālā piepūles jauda.
P7: Nominālā maksimālā apkārtnes temperatūra, kādas iedarbībai var būt izstādīts izstrādājums.
P8: Maksimālā izstrādājuma virsmas temperatūra līdz kādas tas var iesildīties.
P9: Barošanas avota efektivitāte [%]
P10: Klase II. zstrādājums kādā aizsardzību no elektrošoka veido, izņemot pamata izolāciju, izmantota dubulta vai pastiprināta izolācija.
P11: Izstrādājums garantē drošu strāvas piegādi apgaismojuma elektroķēdē.
P12: Simbols nozīmē, ka ir iespēja ierīkot un lietot izstrādājumu tikai uz virsmas/virsmā no normāli uzliesmojošā materiāla.
P13: Var lietot telpu iekšā un ārpusē.
P14: Drošības transformators izturīgs uz īsslēgumu.
P15: Izstrādājums atbilst Eiropas Savienības direktīvu prasībām (ES).
P16: Putekļu necaurlaidīgs izstrādājums. Aizsardzība no seklas iegrimšanas.
P17: Atbilstības Sertifikāts, kas apliecina produkcijas kvalitāti ar Muitas Savienības teritorijā apstiprinātajiem standartiem.
P18: Produkts atbilst Lielbritānijā (Lielbritānijā) piemērojamo noteikumu prasībām.
P19: Izstrādājums nesadarbojas ar apgaismojuma regulēšanas ierīcēm.
P20: Prece atbilst Ukrainā piemērojamo tehnisko noteikumu prasībām.

VIDES AIZSARDZĪBA

Rūpējieties par tīrību un apkārtējo vidi. Ieteicam šķirot iepakojumu atkritumus.
P21: Tas apzīmējums rāda ka ir vajadzība selektīvi vākt lietotas elektriskās un elektroniskās iekārtas. Tajā veidā apzīmēti izstrādājumus, neizpildes gadījumā paredzot naudas sodu, nedrīkst izmest kopā ar parastiem atkritumiem. Tādi izstrādājumi var būt kaitīgi videi un cilvēku veselībai, tie pieprasa speciāla tipa pārstrādāšanas / otrreizēja izmantošana / reciklēšana / neutralizēšana. Tajā veidā apzīmēti izstrādājumi jāatdod attiecīgajā lietotu elektronisko vai elektrisko iekārtu vākšanas punktā. Informāciju par vākšanas/saņemšanas iepirkts jauns izstrādājums daudzumā, kas nepārsniedz tā paša tipa iepirktas iekārtas daudzumu. Ieprie kšminēti norādījumi attiecas uz Eiropas Savienības teritoriju. Citās valstīs jāievēro juridiski noteikumi, kas ir spēkā attiecīgā valstī. Ieteicam sazināties ar mūsu izstrādājuma izplatītāju attiecīgajā reģionā.

PIEZĪMES / NORĀDĪJUMI

Šīs instrukcijas norādījumu neievērošana var novest līdz piem. ugunsgrēka radīšanai, apdegumiem, elektrošokam, fiziskiem ievainojumiem un citiem materiāliem vai nemateriāliem zaudējumiem. Papildu informācija par Kanlux markas produktus ir pieejama šeit: www.kanlux.com
Kanlux SA nenes atbildību par sekām kas radīsies šīs instrukcijas norādījumu neievērošanas dēļ. Firma Kanlux SA aizstāv sev tiesību mainīt instrukciju - aktuālā versija ir pieejama mājaslapā www.kanlux.com

EE

EESMÄRK / RAKENDUS

Toiteplokk on ette nähtud valgusti sisse või harutoosi paigaldamiseks. Seadme on ette nähtud madalpinge LED lampide pingestamiseks (24V). Toiteallikas ei ole mõeldud ilma koormuseta töötamiseks. **[TRETO IP67 24V 40W]** Toode on ette nähtud valgustamiseks ja tööks koormusega vähemalt 40% nimivõimsusest (standardi EN 61000-3-2 kohaselt, C-klass koormuse puhul ≥ 40%).
[TRETO IP67 24V 60W, TRETO IP67 24V 100W, TRETO IP67 24V 150W] Toode on ette nähtud valgustamiseks ja tööks koormusega vähemalt 50% nimivõimsusest (standardi EN 61000-3-2 kohaselt, C-klass koormuse puhul ≥ 50%).
[TRETO IP67 24V 200W] Toode on ette nähtud valgustamiseks ja tööks koormusega vähemalt 60% nimivõimsusest (standardi EN 61000-3-2 kohaselt, C-klass koormuse puhul ≥ 60%).

MONTEERIMINE

Tehnilised muudatused reserveeritud. Enne kokkupanemise tööde asumist tutvu kasutamisejuhendiga. Monteerimistöösid peab sooritama vastavaid kvalifikatsioone omav isik. Igasugu tehinguid sooritada väljalülitatud toitevoolu korral. Tuleb säilitada erilised ettevaatlikkuse vahendid. Kasutada ainult vastava läbimõõduga toitekaableid. Kaabli otsad tuleb vabastada isolatsioonist vastaval pikkusel. Tuleb kasutada valgustamisahela kaableid pikkusega vahemikus 0,3 - 2,0m. Monteerimise skeem: vaata illustratsiooni. Enne esimest kasutamist tuleb ülekontrollida seade õigepärast mehaanilist kinnitust ja elektrilist ühendust.

OTSTARBEKOHASED OMADUSED

Seaded kasutada ruumide sees ja/või väljaspool ruumi.

EKSPLUATATSIOONILISED / HOOLDUS SOOVITUSED

Konserveerimise töösid sooritada välja lülitatud voolu juures, peale toote maha jahtumist. Puhastada ainult õrnadega ja kuiva lapiga. Ärge kasutage keemilisi puhastusvahendeid. Ärge katke seadet. Tagada vaba õhu juurdepääsu. Seade võib kuumeneda kõrgematele temperatuuridele. Juhul, kui aktiveerus termokaitse või lühisekaitse tuleb välja lülitada toitepinge. Enne uuesti sisselülitamist on soovitatud mitmeminutiline vaheaeg. On soovitatud ülekontrollida kõikide ahelate ühendused ja sammuti valgustuse süsteemi elemente. Seadme juhtme või korpuse isolatsiooni rikkumise juhul, seade ei ole enam kõlblik edasi kasutamiseks.

KASUTATUD MÄRGISTUSTE JA SÜMBOLITE SELGITUSED

P1: Nominaal parameetird primaar küljepool.
P2: Nominaal pinge, sagedus.
P3: Nominaal parameetird teisejärgulise küljepool.
P4: Nominaal pinge.
P5: Maksimaalne vool.
P6: Sumaarne maksimaalne koormuse võimsus.
P7: Nominaalselt maksimaalne ümbruskonna temperatuur, millega on lubatud mõjutada seadet.
P8: Seadmepinna maksimaalne temperatuur, milleni seade võib üles kuumeneda.
P9: Toiteallika efektiivsus [%]
P10: II Klass. Seade, kus kaitset elektrilöögi eest vastutab veel, peale põhiisolatsiooni, lisakaitsevahendid nagu kahekordne või tugevdatud isolatsioon.
P11: Seade kindlustab valgusahelale ohutut toitepinget.
P12: Märgistatud sümbol tähendab, võimalust installeerida ja kasutada seadet pinnas/l, mis on normaalsest põlevast materialist
P13: On lubatud kasutada nii seespool, kui ka väljaspool ruumi
P14: Kaitsetransformaator on lühisekindel.
P15: Toode vastab Euroopa Liidu (EL) Direktiivide nõuetele.
P16: Seade on tolmukindel. Kaitse madalas vees sukeldumise eest.
P17: Vastavustunnistus, mis tõendab tootmise kvaliteedi vastavust kinnitatud standartidega Tolliliidu territooriumil.
P18: Toode vastab Suurbritannias (UK) kehtivate eeskirjade nõuetele.
P19: Toode ei ole sobitatud kaastööks valguse pimendajaga.
P20: Toode vastab Ukrainas kehtivate tehniliste eeskirjade nõuetele.

KESKONNAKAITSE

Hoolitse puhtuse ja keskkonna eest. Soovitame pakendijäätmete segregatsiooni
P21: See märgistus näitab vajadust eraldi koguda ärakasutatud elektri-ja elektroonikaseadmeid. Tooteid sel viisil märgistatud, trahvi ähvardusel, ei tohi väljavisata tavalisse prügikasti koos muude jäätmetega. Sellised tooted võivad olla kahjulikud keskkonnale ja inimeste tervisele, nad nõuavad erilist ümbertöötlemist / taaskasutamist / ringlussevõtu / kõrvaldamist. Tooted sel volema ära antud kasutatud elektriseadmete või elektroonikaseadmete kogumispunkti. Teavet kogumispunktide / vastuvõtmise kohtade iisil märgistatud peavad kohta saavad anda kohalikud omavalitsus võimud või selliste seadmete edasimüüjad. Kasutatud seadmeid võib tagastada ka müüjale, juhul, kui ostetatav kogus uusi tooteid ei ole suurem, kui ostetavad samalaadi uued seadmed oma kogusega on vastavuses. Ülevalpool toodud reeglid kehtivad Euroopa Liidu piirkonnas. Teiste riikide puhul tuleks kasutusele võtta kohalikke õigusakte, mis kehtivad antud riigis. Me soovitame teil ühendust võtta oma toote turustajaga teie piirkonnas.

MÄRKUSED / NÄPUNÄITED

Käesoleva käsiraamatus toodud soovituste eiramine, võivad põhjustada näiteks tulekahju, põletushaavu, elektrilööki, füüsilisi vigastusi ja muid kahjustusi nii materiaalseid ja immateriaalseid. Kanlux margi all olevate toodete kohta lisainfot leiate veebil: www.kanlux.com Kanlux SA ei kanna mingisugust vastutust juhtumite eest, mis tulenevad mitte kinnipidamisest siin toodud kasutusjuhendusest. Firma Kanlux SA jätab endale õiguse muudatuste tegemiseks kasutusjuhendis – kehtiva versiooni saab alla laadida veebilehelt www.kanlux.com.

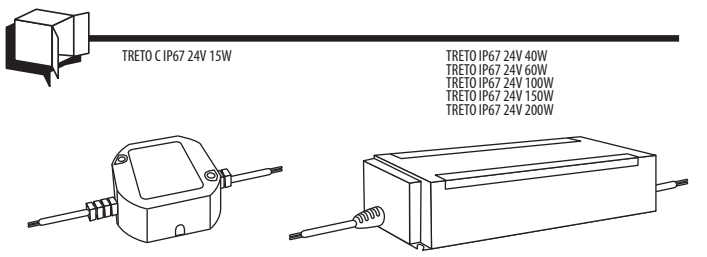

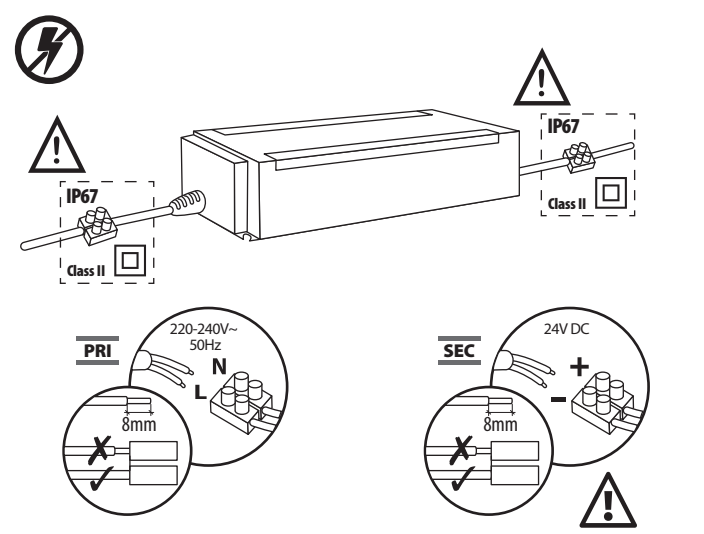
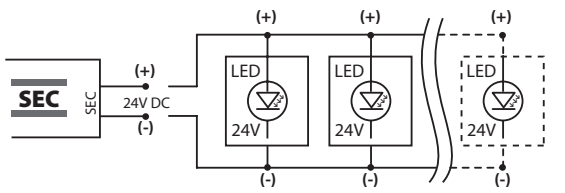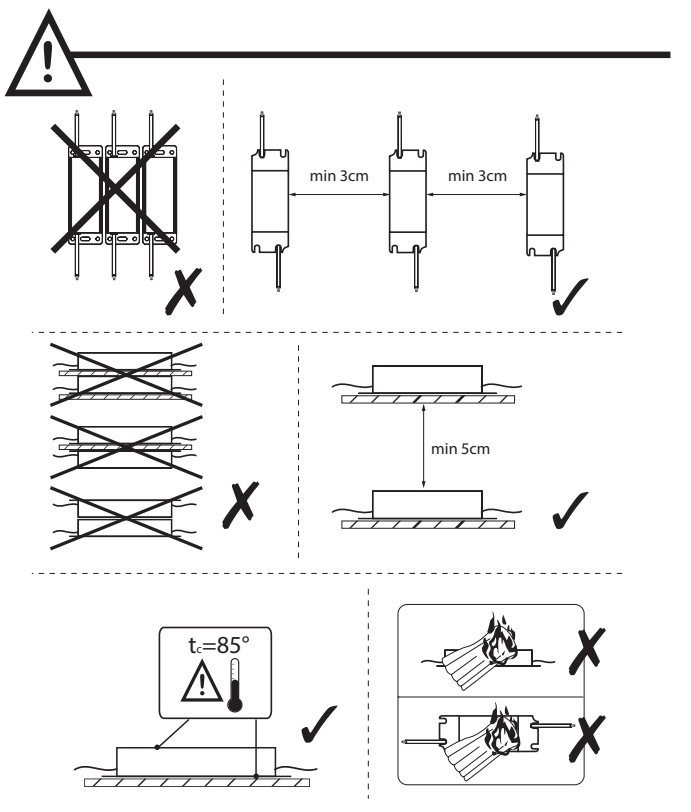
TRETO C IP67 24V 15W	24V; 0.625A	max 15W
TRETO IP67 24V 40W	24V; 1.66A	16-40W
TRETO IP67 24V 60W	24V; 2.5A	30-60W
TRETO IP67 24V 100W	24V; 4.16A	50-100W
TRETO IP67 24V 150W	24V; 6.25A	75-150W
TRETO IP67 24V 200W	24V; 8.33A	120-200W