KMB6

Автоматичен прекъсвач монофазен, 1P

KMB6-C16/1

		[V]		In [A]
KMB6-C16/1	**23143**	230/400 AC	1	16
KMB6-C10/1	**23145**	230/400 AC	1	10
KMB6-C20/1	**23146**	230/400 AC	1	20
KMB6-C25/1	**23151**	230/400 AC	1	25
KMB6-C6/1	**23157**	230/400 AC	1	6
KMB6-C32/1	**23160**	230/400 AC	1	32
KMB6-C4/1	**23161**	230/400 AC	1	4
KMB6-C40/1	**23173**	230/400 AC	1	40
KMB6-C50/1	**27252**	230/400 AC	1	50
KMB6-C63/1	**27253**	230/400 AC	1	63
KMB6-C13/1	**32559**	230/400 AC	1	13

Запазва се правото за въвеждане на технически промени. Данните, съдържащи се в този материал, не са правно обвързващи.

KMB6

Автоматичен прекъсвач монофазен, 1P

KMB6-C16/1

KMB6-C10/1

KMB6-C20/1

KMB6-C25/1

KMB6-C6/1

KMB6-C32/1

KMB6-C4/1

KMB6-C40/1

KMB6-C50/1

KMB6-C63/1

KMB6-C13/1

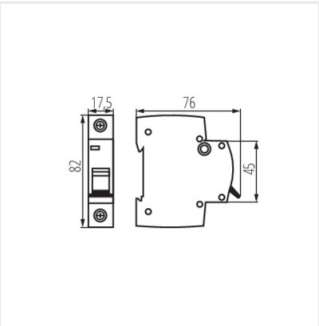

KMB6-C16/1

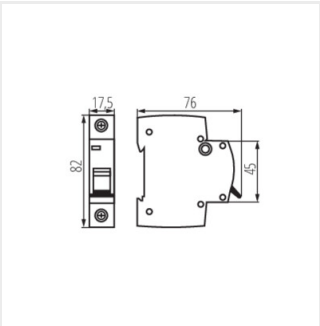

KMB6-C10/1

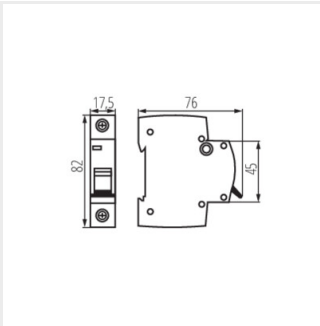

KMB6-C20/1

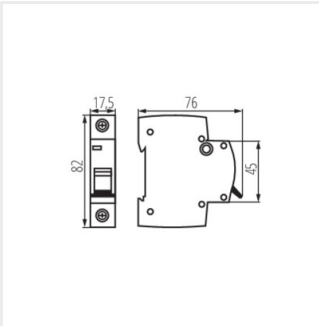

KMB6-C25/1

Запазва се правото за въвеждане на технически промени. Данните, съдържащи се в този материал, не са правно обвързващи.

BG

KMB6

Автоматичен прекъсвач монофазен, 1P

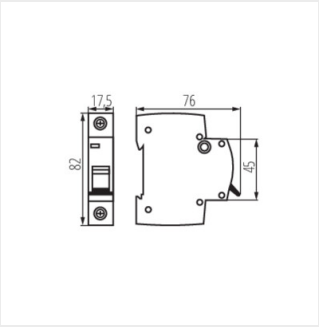

KMB6-C6/1

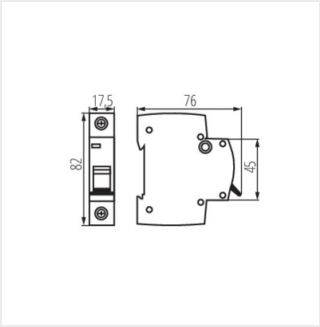

KMB6-C32/1

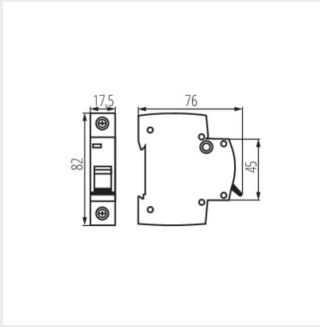

KMB6-C4/1

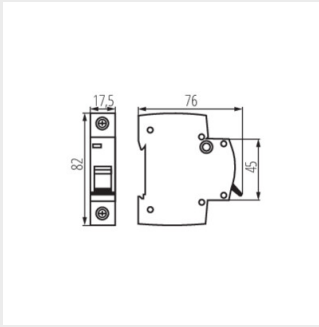

KMB6-C40/1

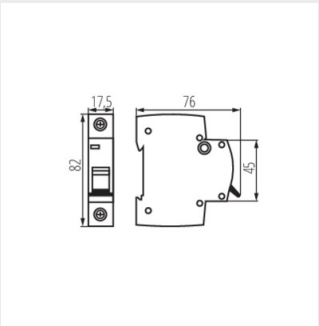

KMB6-C50/1

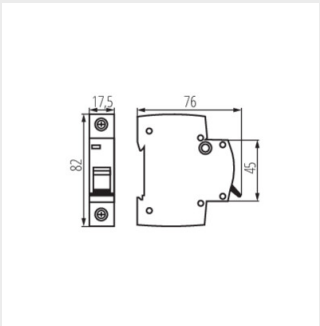

KMB6-C63/1

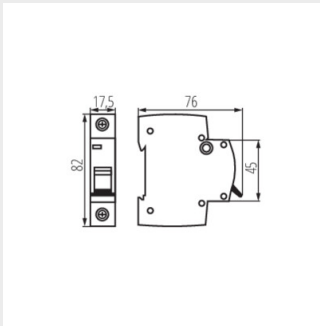

KMB6-C13/1

Запазва се правото за въвеждане на технически промени. Данните, съдържащи се в този материал, не са правно обвързващи.

BG