ALIN LED 35W 1710mm PT

линейно LED осветително тяло

[V] 220-240 AC	[Hz] 50	≥30000	[h] 50000	ellipse ≤6x MacAdam	Ra 80	SMD
		IP 20		[°C] 5÷25		
[mm²] 1,5÷2,5		0,5m	CE	EAC	UK CA	

AL 35W-830-MAT-B-PT

		[W]	Tc [K]	TYPE	[°]		[lm]	[mm]
AL 35W-830-MAT-B-PT	**29698**	35	3000	матов	X85/Y95	черен	3500	1710
AL 35W-830-MAT-SR-PT	**29699**	35	3000	матов	X85/Y95	сребърен	3500	1710
AL 35W-830-MAT-W-PT	**29700**	35	3000	матов	X85/Y95	бял	3500	1710
AL 35W-830-MPR-B-PT	**29701**	35	3000	микропризматичен	X75/Y90	черен	3150	1710
AL 35W-830-MPR-SR-PT	**29702**	35	3000	микропризматичен	X75/Y90	сребърен	3150	1710
AL 35W-830-MPR-W-PT	**29703**	35	3000	микропризматичен	X75/Y90	бял	3150	1710
AL 35W-840-MAT-B-PT	**29704**	35	4000	матов	X85/Y95	черен	3700	1710
AL 35W-840-MAT-SR-PT	**29705**	35	4000	матов	X85/Y95	сребърен	3700	1710
AL 35W-840-MAT-W-PT	**29706**	35	4000	матов	X85/Y95	бял	3700	1710
AL 35W-840-MPR-B-PT	**29707**	35	4000	микропризматичен	X75/Y90	черен	3300	1710
AL 35W-840-MPR-SR-PT	**29708**	35	4000	микропризматичен	X75/Y90	сребърен	3300	1710
AL 35W-840-MPR-W-PT	**29709**	35	4000	микропризматичен	X75/Y90	бял	3300	1710

- 5-годишна Гаранция при спазване на гаранционните условия, достъпни в уебсайта
- Материал на корпуса: стомана
- Материал на дифузера: пластмаса

Запазва се правото за въвеждане на технически промени. Данните, съдържащи се в този материал, не са правно обвързващи.

BG

ALIN LED 35W 1710mm PT

линейно LED осветително тяло

AL 35W-830-MAT-B-PT

AL 35W-830-MAT-SR-PT

AL 35W-830-MAT-W-PT

AL 35W-830-MPR-B-PT

AL 35W-830-MPR-SR-PT

AL 35W-830-MPR-W-PT

AL 35W-840-MAT-B-PT

AL 35W-840-MAT-SR-PT

AL 35W-840-MAT-W-PT

AL 35W-840-MPR-B-PT

AL 35W-840-MPR-SR-PT

AL 35W-840-MPR-W-PT

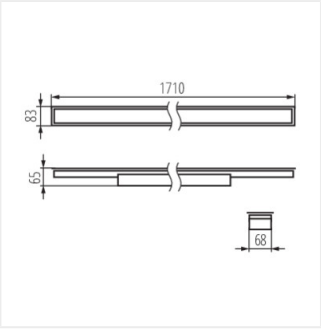

AL 35W-830

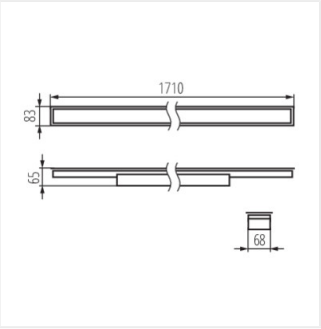

AL 35W-840

Запазва се правото за въвеждане на технически промени. Данните, съдържащи се в този материал, не са правно обвързващи.

BG