KMB6

Свръхтокови прекъсвачи, 1P+N

KMBN6-C6/1

[Hz]	C	1+N	IP	[mm²]	[°C]	TH 35
50			20	1÷25	5÷40	

Ui [V]	CE	EAC	VDE	UKCA	
500					

		[V]		In [A]
KMBN6-C6/1	**32567**	230 AC	1	6
KMBN6-C10/1	**32568**	230 AC	1	10
KMBN6-C16/1	**32569**	230 AC	1	16
KMBN6-C20/1	**32570**	230 AC	1	20
KMBN6-C25/1	**32571**	230 AC	1	25
KMBN6-C32/1	**32572**	230 AC	1	32

KMBN6-C6/1

KMBN6-C10/1

KMBN6-C16/1

KMBN6-C20/1

Запазва се правото за въвеждане на технически промени. Данните, съдържащи се в този материал, не са правно обвързващи.

BG

KMB6

Свръхтокови прекъсвачи, 1P+N

KMBN6-C25/1

KMBN6-C32/1

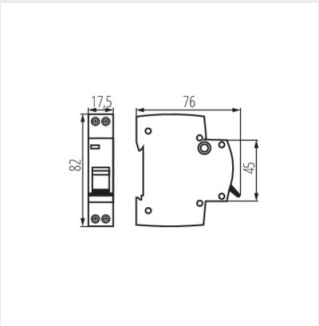

KMBN6-C6/1

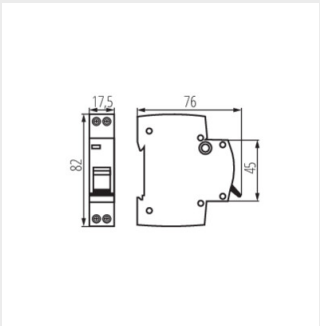

KMBN6-C10/1

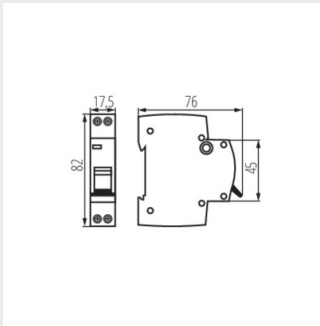

KMBN6-C16/1

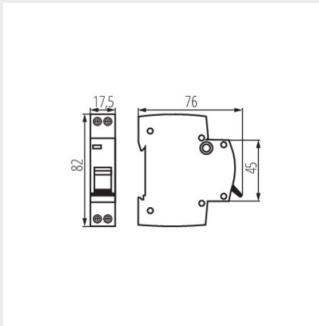

KMBN6-C20/1

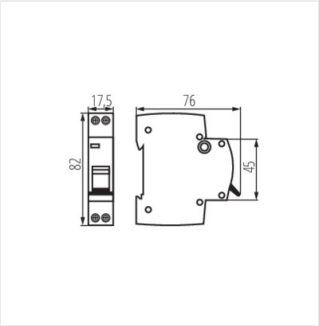

KMBN6-C25/1

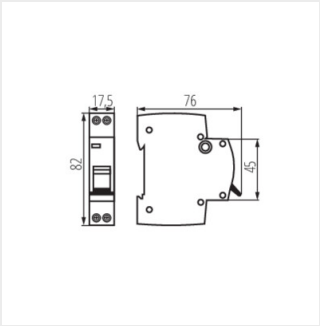

KMBN6-C32/1

Запазва се правото за въвеждане на технически промени. Данните, съдържащи се в този материал, не са правно обвързващи.

BG