ERINUS LED

Стълбищно LED осветително тяло

MADE IN POLAND

DESIGN unique

≥15000 | 30000 [h] | ellipse ≤ 6x MacAdam | Ra 80 | III | IP 20

0,1m | SMD | 5÷25 [°C] | CE

EAC | UK CA

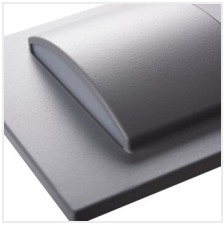

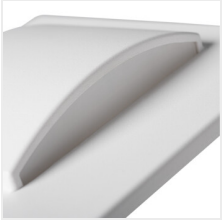

ERINUS LED L W-WW

		[V]	[W]		[lm]	Tc [K]
ERINUS LED L W-WW	**33320**	12 DC	0,8	бял	15	3000
ERINUS LED L W-NW	**33321**	12 DC	0,8	бял	15	4000
ERINUS LED O W-WW	**33322**	12 DC	0,8	бял	15	3000
ERINUS LED O W-NW	**33323**	12 DC	0,8	бял	15	4000
ERINUS LED LL W-WW	**33324**	12 DC	1,5	бял	30	3000
ERINUS LED LL W-NW	**33325**	12 DC	1,5	бял	30	4000
ERINUS LED L GR-NW	**33327**	12 DC	0,8	сив	15	4000
ERINUS LED LL GR-WW	**33330**	12 DC	1,5	сив	30	3000
ERINUS LED LL GR-NW	**33331**	12 DC	1,5	сив	30	4000
ERINUS LED L B-WW	**33332**	12 DC	0,8	черен	15	3000
ERINUS LED L B-NW	**33333**	12 DC	0,8	черен	15	4000
ERINUS LED O B-WW	**33334**	12 DC	0,8	черен	15	3000
ERINUS LED O B-NW	**33335**	12 DC	0,8	черен	15	4000
ERINUS LED LL B-WW	**33336**	12 DC	1,5	черен	30	3000
ERINUS LED LL B-NW	**33337**	12 DC	1,5	черен	30	4000

Kanlux ERINUS е уникална серия от първокласни фитинги за стълбища, изработени от пластмаса. Тези осветителни тела се характеризират с изключителна лекота поради материалите, от които са направени, и в същото време са изработени с голяма прецизност и внимание към детайлите. Kanlux ERINUS са много тънки, така че те се изравняват

Запазва се правото за въвеждане на технически промени. Данните, съдържащи се в този материал, не са правно обвързващи.

BG

ERINUS LED

Стълбищно LED осветително тяло

с линията на стената и го правят дискретна декорация. Имаме три цвята за избор (бяло, черно и сиво), два цвята светлина (топла и неутрална светлина) и три различни модела осветителни тела. Kanlux ERINUS L е квадратно осветително тяло, светещо в една посока, моделът LL свети в двете посоки, а Kanlux ERINUS O е кръгло осветително тяло, светещо в една посока.

- Материал на корпуса: пластмаса
- Материал на дифузера: пластмаса

ERINUS LED L W-WW

ERINUS LED L W-NW

ERINUS LED O W-WW

ERINUS LED O W-NW

ERINUS LED LL W-WW

ERINUS LED LL W-NW

ERINUS LED L GR-NW

ERINUS LED LL GR-WW

Date of issue: 05.07.2024, 15:56

Запазва се правото за въвеждане на технически промени. Данните, съдържащи се в този материал, не са правно обвързващи.

BG

ERINUS LED

Стълбищно LED осветително тяло

ERINUS LED LL GR-NW

ERINUS LED L B-WW

ERINUS LED L B-NW

ERINUS LED O B-WW

ERINUS LED O B-NW

ERINUS LED LL B-WW

ERINUS LED LL B-NW

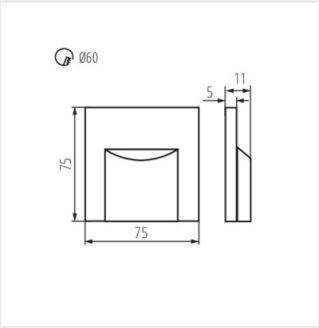

ERINUS LED L

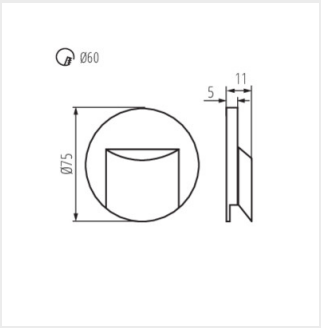

ERINUS LED O

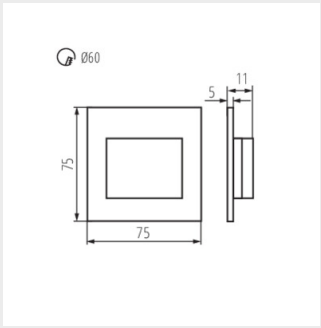

ERINUS LED LL

Запазва се правото за въвеждане на технически промени. Данните, съдържащи се в този материал, не са правно обвързващи.

BG