Kanlux LIEGO

Градинските лампи Kanlux LIEGO са привлекателни стъклени абажури с овална форма, благодарение на които можете да използвате декоративни светодиоди с нажежаема жичка, които ще бъдат допълнителна декорация, осветяваща градината. Можете ги използвате не само в осветяването на градината, но и в беседки, на тераси, във вътрешния двор, а с аплици успешно ще осветите балкона. В цялата серия (висяща лампа, стълбове, аплици) можете да използвате сменяеми LED източници на светлина с цокъл E27.

IP 44

CLASSIC design

[V] 220-240 AC | [Hz] 50 | IP 44 | [°C] -20+35 | [mm²] 1,5 | 0,5m

LIEGO 97 B

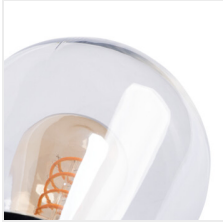

		[W]					SENSOR
LIEGO 97 B	36530	max 15	LED	E27	за монтаж върху основа	черен	
LIEGO 89 PEND B	36531	max 15	LED	E27	за монтаж върху таван	черен	
LIEGO EL 28 UP B	36532	max 15	LED	E27	за настенен монтаж	черен	
LIEGO EL 28 UP SE B	36533	max 15	LED	E27	за настенен монтаж	черен	PIR
LIEGO 37 B	36534	max 15	LED	E27	за монтаж върху основа	черен	

LIEGO 97 B

LIEGO 89 PEND B

LIEGO EL 28 UP B

LIEGO EL 28 UP SE B

LIEGO 37 B

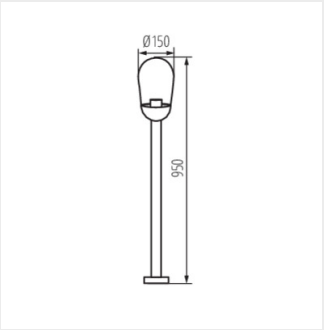

LIEGO 97 B

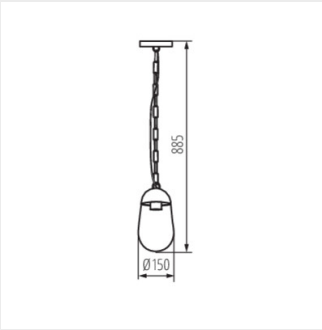

LIEGO 89 PEND B

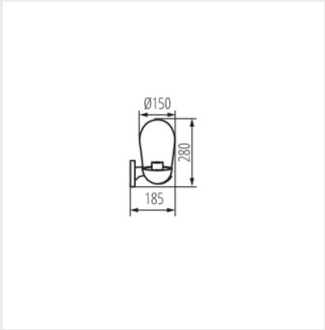

LIEGO EL 28 UP B

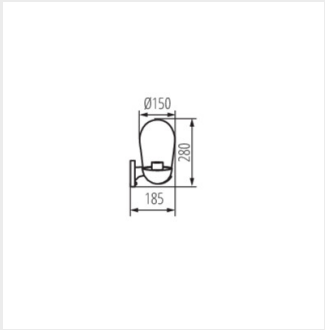

LIEGO EL 28 UP SE B

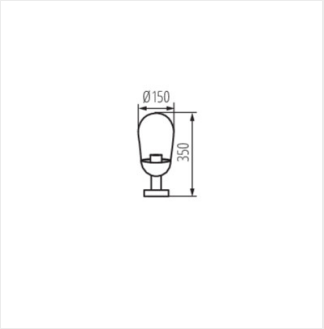

LIEGO 37 B

Date of issue: 20.05.2020, 21:53

Запазва се правото за въвеждане на технически промени. Данните, съдържащи се в този материал, не са правно обвързващи.

Фотометрия: резултати, получени по време на изпитване на дадения екземпляр.

Kanlux S.A. ul. Objazdowa 1-3, 41-922 Radzionków, Poland kanlux@kanlux.com

BG