Kanlux INES е устойчиво херметично осветително тяло (IK08), със сменяем източник на светлина, което притежава допълнителна защита във вид на метална мрежа.

INES 7061N

		[W]			
INES 7061N	**70525**	max 100	GLS/CFL/LED	E27	бял

INES 7061N

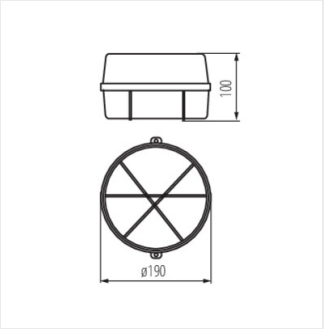

INES 7061N

Date of issue: 09.10.2024, 09:45

Запазва се правото за въвеждане на технически промени. Данните, съдържащи се в този материал, не са правно обвързващи.

Фотометрия: резултати, получени по време на изпитване на дадения екземпляр.

BG