SEIDY

Stropní bodové svítidlo

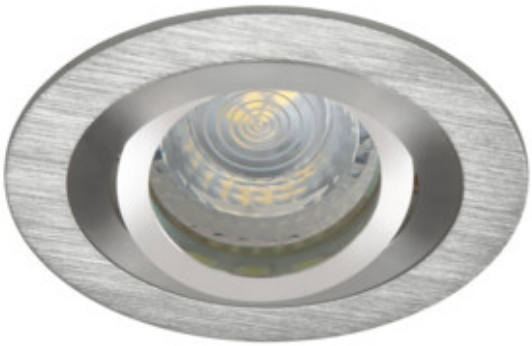

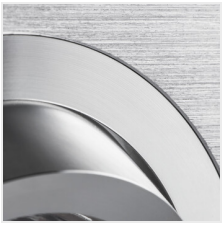

		[W]			[°]
SEIDY CT-DTO50-AL	**18280**	max 10	kartáčovaný hliník	v jedné ose	30
SEIDY CT-DTL50-AL	**18281**	max 10	kartáčovaný hliník	v jedné ose	30
SEIDY CT-DTO50-B	**18288**	max 10	černá anodovaná	v jedné ose	30
SEIDY CT-DTL50-B	**18289**	max 10	černá anodovaná	v jedné ose	30
SEIDY CT-DTL50-W/M	**19454**	max 10	bílá matná	v jedné ose	30
SEIDY CT-DTL250-W/M	**19455**	2 x max 10	bílá matná	v jedné ose	30
SEIDY CT-DTO50-W/M	**19456**	max 10	bílá matná	v jedné ose	30
SEIDY CT-DTO50-B/M	**19457**	max 10	černá matná	v jedné ose	30
SEIDY CT-DTL50-B/M	**19458**	max 10	černá matná	v jedné ose	30
SEIDY CT-DTL250-B/M	**19459**	2 x max 10	černá matná	v jedné ose	30

Kanlux SEIDY je oblíbená rodina stropních svítidel, ve které si můžeme vybrat svítidla s 1 nebo 2 bodovkami. Díky širokému výběru barev a textur materiálů, ze kterých jsou vyrobeny, dokážete poskládat dokonalé osvětlení pro kavárny, interiéry hotelů, ale také domova.

- Materiál korpusu: hliníková slitina

SEIDY

Stropní bodové svítidlo

SEIDY CT-DTO50-AL

SEIDY CT-DTL50-AL

SEIDY CT-DTO50-B

SEIDY CT-DTL50-B

SEIDY CT-DTL50-W/M

SEIDY CT-DTL250-W/M

SEIDY CT-DTO50-W/M

SEIDY CT-DTO50-B/M

Změna technický parametrů vyhrazena. Informace uvedené v tomto dokumentu nejsou právně závazné.

CS

SEIDY

Stropní bodové svítidlo

SEIDY CT-DTL50-B/M

SEIDY CT-DTL250-B/M

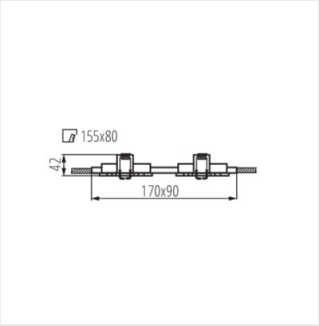

SEIDY CT-DTL250

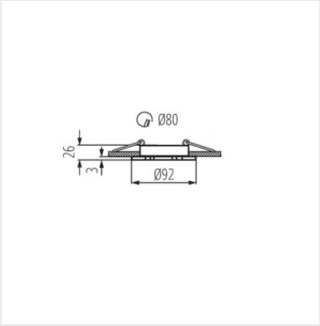

SEIDY CT-DTO50

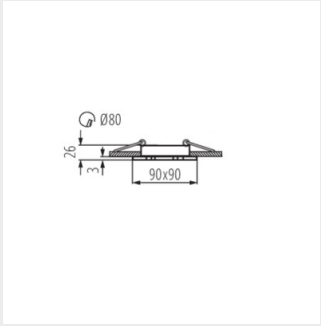

SEIDY CT-DTL50

Změna technický parametrů vyhrazena. Informace uvedené v tomto dokumentu nejsou právně závazné.

CS