KMB6

Jistič, 3P

KMB6-C25/3

		[V]		In [A]
KMB6-C25/3	**23148**	230/400 AC	3	25
KMB6-C20/3	**23150**	230/400 AC	3	20
KMB6-C16/3	**23154**	230/400 AC	3	16
KMB6-C32/3	**23155**	230/400 AC	3	32
KMB6-C10/3	**23163**	230/400 AC	3	10
KMB6-C40/3	**23165**	230/400 AC	3	40
KMB6-C63/3	**23166**	230/400 AC	3	63
KMB6-C6/3	**23167**	230/400 AC	3	6
KMB6-C50/3	**23169**	230/400 AC	3	50
KMB6-C13/3	**32585**	230/400 AC	3	13

5 let záruky shodně s podmínkami záručního prohlášení dostupného na internetové stránce

Jistič slouží k ochraně před přetížením a zkratem v instalacích a zařízeních.

KMB6

Jistič, 3P

KMB6-C25/3

KMB6-C20/3

KMB6-C16/3

KMB6-C32/3

KMB6-C10/3

KMB6-C40/3

KMB6-C63/3

KMB6-C6/3

KMB6-C50/3

KMB6-C13/3

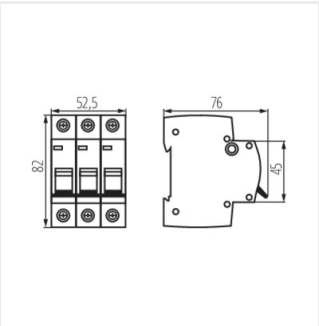

KMB6-C25/3

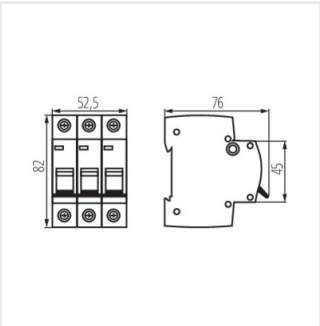

KMB6-C20/3

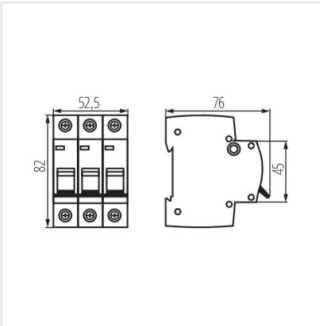

KMB6-C16/3

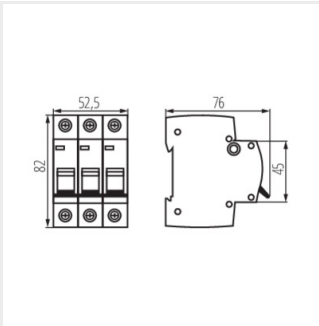

KMB6-C32/3

Změna technický parametrů vyhrazena. Informace uvedené v tomto dokumentu nejsou právně závazné.

CS

KMB6

Jistič, 3P

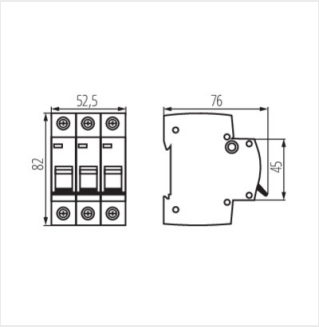

KMB6-C10/3

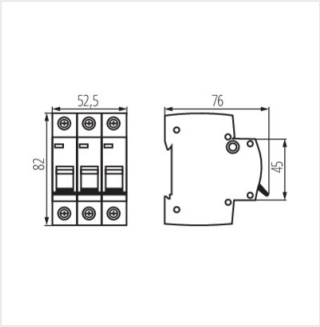

KMB6-C40/3

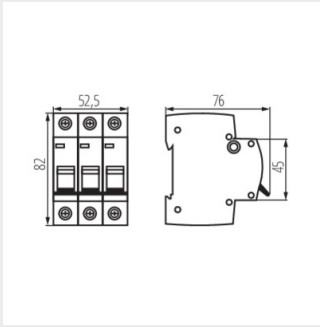

KMB6-C63/3

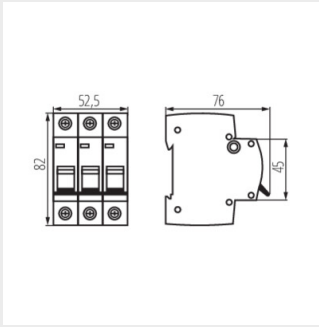

KMB6-C6/3

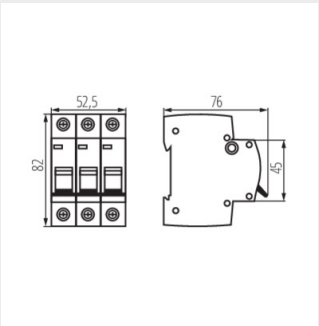

KMB6-C50/3

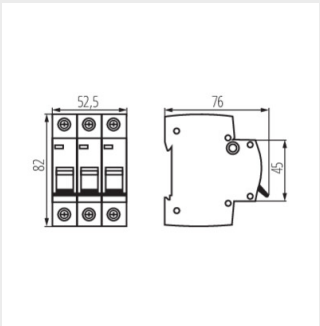

KMB6-C13/3

Změna technický parametrů vyhrazena. Informace uvedené v tomto dokumentu nejsou právně závazné.

CS