TEDI MAXX LED

Světelný zdroj LED

TEDI MAXX LED GU10

		P_{ON} [W]	[W]	[lm] Φ_{use}	Tc [K]	[°]		Ei
TEDI MAXX LED GU10-WW	**23412**	9	65	900	3000	120	GU10	F
TEDI MAXX LED GU10-CW	**23413**	9	65	900	6000	120	GU10	F
TEDI MAXX LED GU10-NW	**23414**	9	65	900	4000	120	GU10	F

Kanlux TEDI MAXX je síla uzavřená v malém korpusu. Výkonné LED diody a keramický kryt jsou jen některé z předností těchto zdrojů. Stabilizovaný zdroj zajišťuje minimalizování efektu blikání, který by mohl unavovat zrak. Kromě toho Kanlux TEDI MAXX nabízí světelnou účinnost 100 lm/W, a použité matné sklíčko zajišťuje rovnoměrný rozptyl světla.

- Materiál: keramika
- Materiál difuzoru: plast

TEDI MAXX LED

Světelný zdroj LED

TEDI MAXX LED GU10

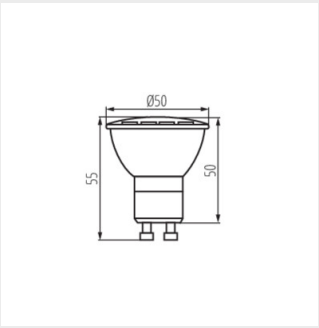

TEDI MAXX LED GU10

Změna technický parametrů vyhrazena. Informace uvedené v tomto dokumentu nejsou právně závazné.

CS