KDB

Rozvaděč série KDB

[V] 230/400 AC | [Hz] 50 | IK 07

KDB-S06T

			In [A]			IP
KDB-S06T	**23610**	bílá/modrá	63	6P	k usazení na zeď	30
KDB-S08T	**23611**	bílá/modrá	63	8P	k usazení na zeď	30
KDB-S12T	**23612**	bílá/modrá	63	12P	k usazení na zeď	30
KDB-S18T	**23613**	bílá/modrá	63	18P	k usazení na zeď	30
KDB-S24T	**23614**	bílá/modrá	63	2x12P	k usazení na zeď	30
KDB-S36T	**23615**	bílá/modrá	63	2x18P	k usazení na zeď	30
KDB-F06T	**23616**	bílá/modrá	63	6P	k zabudování do zdi	30
KDB-F08T	**23617**	bílá/modrá	63	8P	k zabudování do zdi	30
KDB-F12T	**23618**	bílá/modrá	63	12P	k zabudování do zdi	30
KDB-F18T	**23619**	bílá/modrá	63	18P	k zabudování do zdi	30
KDB-F24T	**23620**	bílá/modrá	63	2x12P	k zabudování do zdi	30
KDB-F36T	**23621**	bílá/modrá	63	2x18P	k zabudování do zdi	30
KDB-F12P	**23622**	bílá	63	12P	k zabudování do zdi	30
KDB-F24P	**23623**	bílá	63	2x12P	k zabudování do zdi	30
KDB-S12P	**23624**	bílá	63	1x12P	k usazení na zeď	30
KDB-S24P	**23625**	bílá	63	2x12P	k usazení na zeď	30
KDB-F36P	**23628**	bílá	63	2x18P	k zabudování do zdi	30
KDB-S36P	**23629**	bílá	63	2x18P	k usazení na zeď	30
KDB-S24PM	**24178**	bílá	63	-	k usazení na zeď	30
KDB-F54P	**28340**	bílá	63	3x18P	k zabudování do zdi	30
KDB-F54P-M	**28341**	bílá	63	18P	k zabudování do zdi	30

Změna technický parametrů vyhrazena. Informace uvedené v tomto dokumentu nejsou právně závazné.

CS

KDB

Rozvaděč série KDB

Rozváděče řady KDB splňují požadavek teplotní odolnosti 650°C a lze je použít pouze na nehořlavé povrchy (např. plné plné stěny z nehořlavých materiálů). Nelze je použít na hořlavé povrchy (např. sádrokartony, dřevěné desky apod.), na tzv. prázdných stěnách nebo na technických stoupačkách.

- Materiál: plast

KDB-S06T

KDB-S08T

KDB-S12T

KDB-S18T

KDB-S24T

KDB-S36T

KDB-F06T

KDB-F08T

KDB-F12T

KDB-F18T

KDB-F24T

KDB-F36T

Změna technický parametrů vyhrazena. Informace uvedené v tomto dokumentu nejsou právně závazné.

KDB

Rozvaděč série KDB

KDB-F12P

KDB-F24P

KDB-S12P

KDB-S24P

KDB-F36P

KDB-S36P

KDB-S24PM

KDB-F54P

KDB-F54P-M

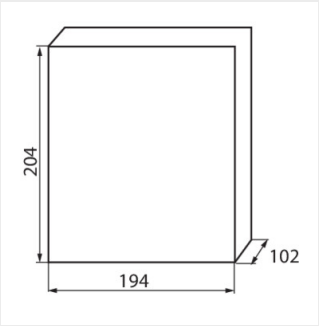

KDB-S06T

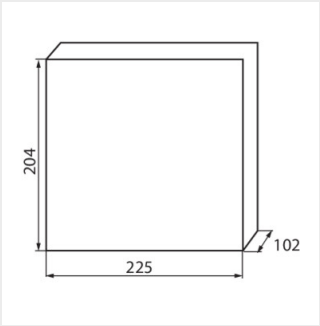

KDB-S08T

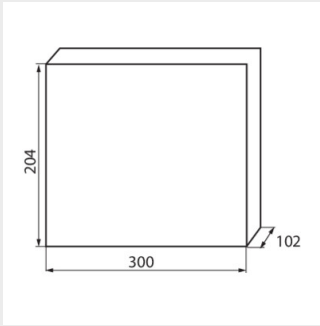

KDB-S12T

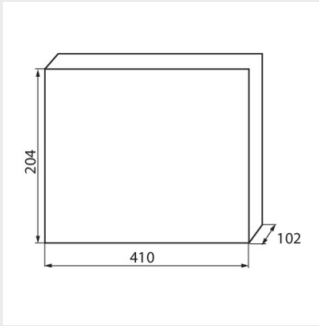

KDB-S18T

Změna technický parametrů vyhrazena. Informace uvedené v tomto dokumentu nejsou právně závazné.

CS

KDB

Rozvaděč série KDB

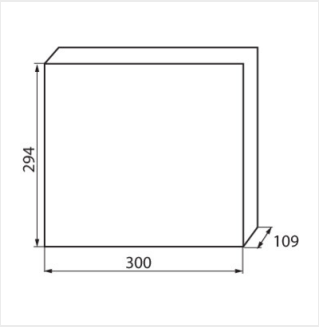

KDB-S24T

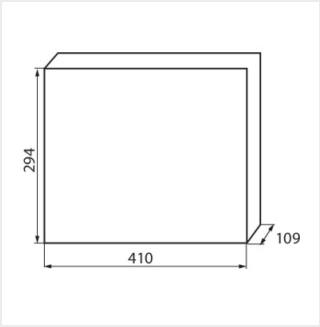

KDB-S36T

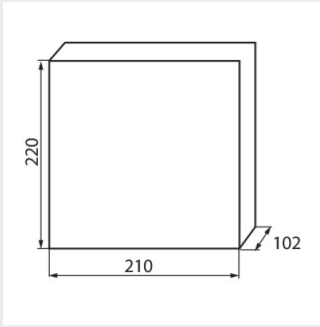

KDB-F06T

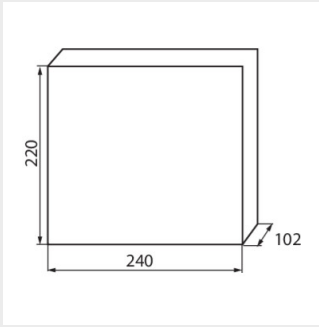

KDB-F08T

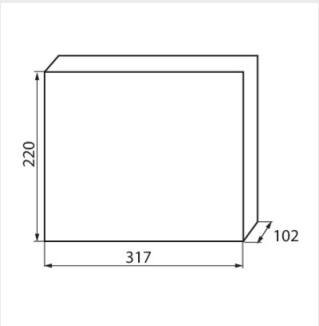

KDB-F12T

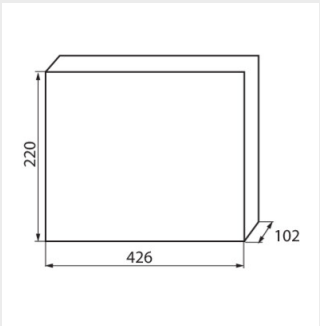

KDB-F18T

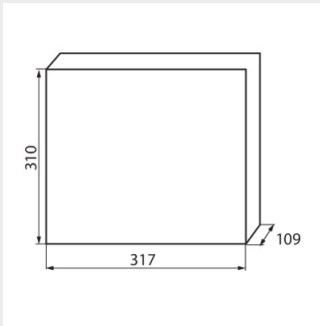

KDB-F24T

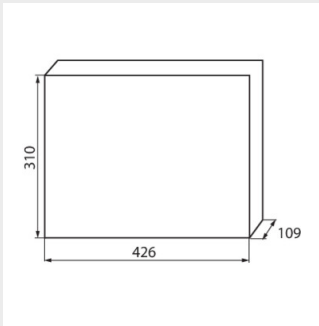

KDB-F36T

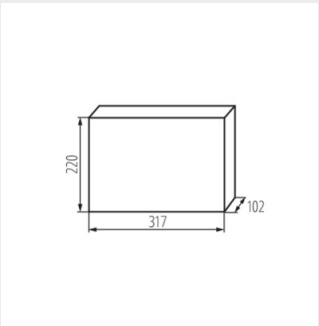

KDB-F12P

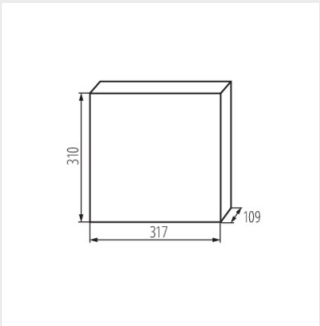

KDB-F24P

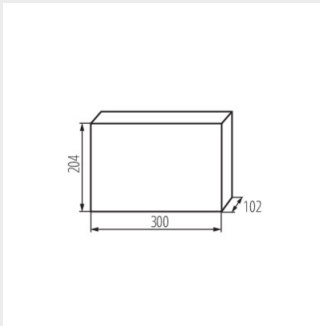

KDB-S12P

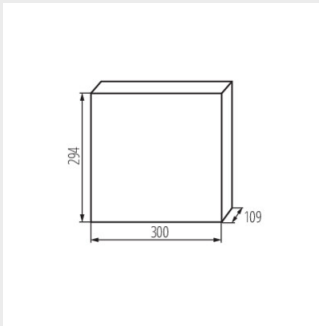

KDB-S24P

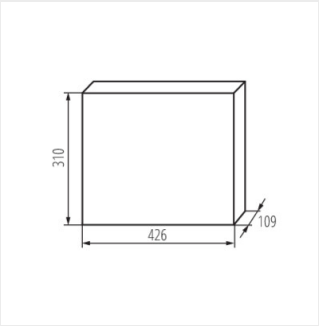

KDB-F36P

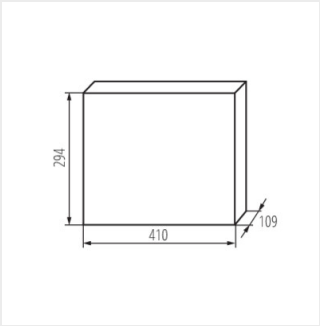

KDB-S36P

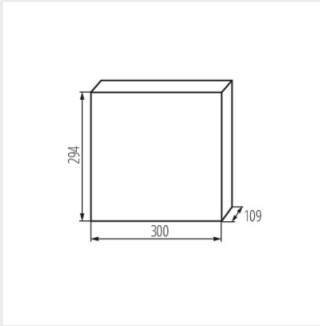

KDB-S24PM

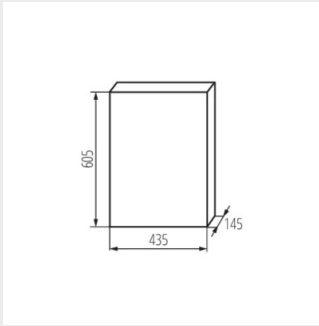

KDB-F54P

KDB

Rozvaděč série KDB

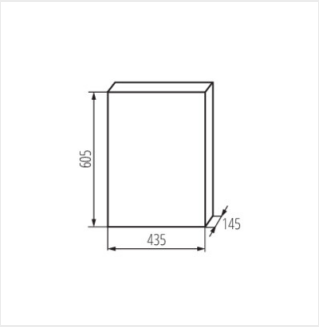

KDB-F54P-M

Změna technický parametrů vyhrazena. Informace uvedené v tomto dokumentu nejsou právně závazné.

CS