CIRCO

Napaječ CV

CIRCO LED 12VDC

[V]	[Hz]	CV	PRI [v]		IP	
220-240 AC	50		220-240		20	
		[mm²] 0,5	[°C] 5÷25	CE	EAC	UK CA

		SEC [v]	[W]
CIRCO LED 12VDC 0-10W	**24240**	12 DC	0-10
CIRCO LED 12VDC 0-15W	**24241**	12 DC	0-15

Kanlux CIRCO je elektronický transformátor s konstantním napětím a výkonem 10 nebo 15 W. Používá se k napájení LED pásků, jako jsou LEDS P, LEDS B.

- Napájecí zdroj není přizpůsobený pro práci bez zatížení.

CIRCO LED 12VDC

CIRCO

Napaječ CV

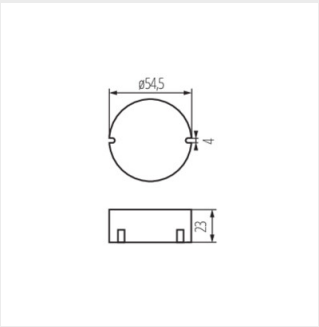

CIRCO LED 12VDC

Změna technický parametrů vyhrazena. Informace uvedené v tomto dokumentu nejsou právně závazné.

CS