LOGI 02-1070

Křížový spínač

[V] 250 AC | In [AX] 10 | IP 20

LOGI 02-1070-102 bi

LOGI 02-1070-102 bi	**25074**	bílá
LOGI 02-1070-103 kr	**25134**	krémová
LOGI 02-1070-143 sr	**25193**	stříbrná
LOGI 02-1070-141 gr	**25252**	grafit
LOGI 02-1070-142 cm	**33619**	černá matná

- Plast: ABS

LOGI 02-1070

Křížový spínač

LOGI 02-1070-102 bi

LOGI 02-1070-103 kr

LOGI 02-1070-143 sr

LOGI 02-1070-141 gr

LOGI 02-1070-142 cm

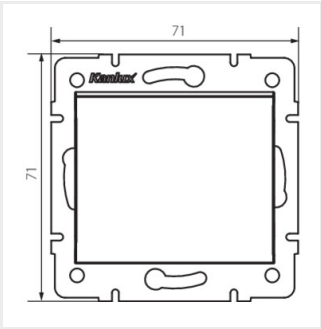

LOGI 02-1070-102 bi

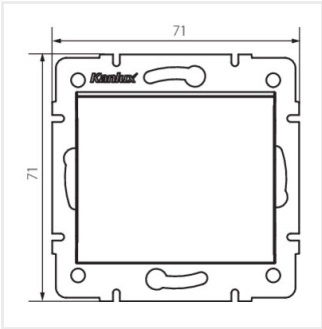

LOGI 02-1070-103 kr

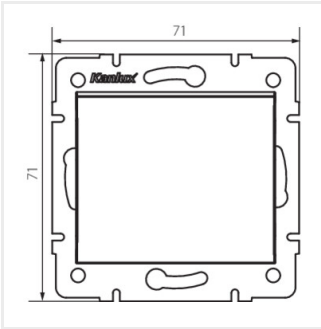

LOGI 02-1070-143 sr

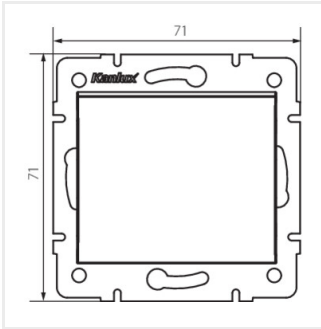

LOGI 02-1070-141 gr

Změna technický parametrů vyhrazena. Informace uvedené v tomto dokumentu nejsou právně závazné.

CS

LOGI 02-1070

Křížový spínač

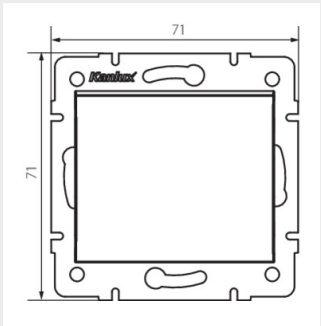

LOGI 02-1070-142 cm

Dokument vytvořen: 11.04.2024, 20:02
Změna technický parametrů vyhrazena. Informace uvedené v tomto dokumentu nejsou právně závazné.

CS