VARSO LED

Stropní LED svítidlo

VARSO LED 18W-WW-O

		[W]	[lm]	Tc [K]		SENSOR
VARSO LED 18W-WW-O	**26440**	18	1620	3000	bílá	
VARSO LED 18W-NW-O	**26441**	18	1700	4000	bílá	
VARSO LED 18W-NW-L	**26443**	18	1700	4000	bílá	
VARSO LED 24W-WW-O	**26444**	24	2160	3000	bílá	
VARSO LED 24W-NW-O	**26445**	24	2280	4000	bílá	
VARSO LED 24W-NW-L	**26447**	24	2280	4000	bílá	
VARSO HI 36W-NW-O	**26448**	36	3600	4000	bílá	
VARSO HI 36W-NW-L	**26449**	36	3600	4000	bílá	
VARSO LED 18W-NW-L-SE	**26980**	18	1700	4000	bílá	mikrovlnný
VARSO LED 18W-NW-O-SE	**26981**	18	1700	4000	bílá	mikrovlnný
VARSO LED 24W-NW-L-SE	**26983**	24	2280	4000	bílá	mikrovlnný
VARSO LED 24W-NW-O-SE	**26984**	24	2280	4000	bílá	mikrovlnný
VARSO HI 36W-NW-O-SE	**26985**	36	3600	4000	bílá	mikrovlnný

Kanlux VARSO LED je rodina hermetických plafonů s integrovaným LED zdrojem světla. Je to vynikající návrh jak pro investice (bytová družstva, hotely), tak pro jednotlivé domácnosti, kde je zapotřebí zvýšená odolnost proti vlhkosti (IP54). Pro osvětlení zvláště velkých ploch nabízíme Kanlux VARSO HI s výkonem 36 wattů, jehož světelný tok je až 3 600 lumenů. Nezapomeňte, že jsou k dispozici také verze Kanlux VARSO se senzory pohybu (SE).

- VARSO LED + SE - verze s pohybovým senzorem

Změna technický parametrů vyhrazena. Informace uvedené v tomto dokumentu nejsou právně závazné.

VARSO LED

Stropní LED svítidlo

- Certifikát PZH: Číslo B.BK.60112.0278.2023, platný do 6. listopadu 2028 - VARSO LED 18W, 24W, VARSO LED 18W, 24W-SE
- Certifikát PZH: Číslo B.BK.60112.0028.2022, platný do 11. března 2027 - VARSO HI 36W
- Materiál korpusu: plast
- Materiál difuzoru: plast

VARSO LED 18W-O; VARSO LED 18W-O-SE

VARSO LED 18W-L; VARSO LED 18W-L-SE

VARSO LED 24W-O; VARSO LED 24W-O-SE

VARSO LED 24W-L; VARSO LED 24W-L-SE

VARSO HI 36W-NW-O

VARSO HI 36W-NW-L

VARSO HI 36W-NW-O-SE

Změna technický parametrů vyhrazena. Informace uvedené v tomto dokumentu nejsou právně závazné.

CS

VARSO LED

Stropní LED svítidlo

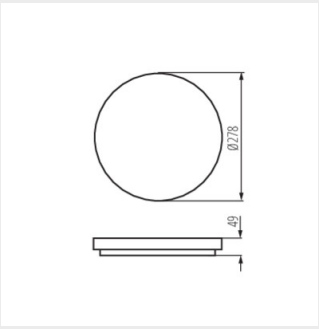

VARSO LED 18W-O; VARSO LED 18W-O-SE

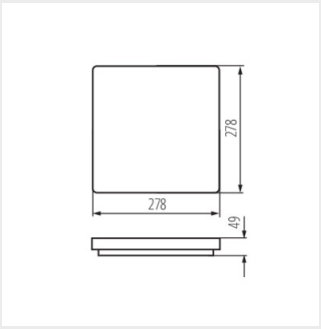

VARSO LED 18W-L; VARSO LED 18W-L-SE

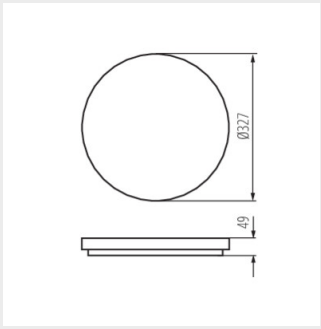

VARSO LED 24W-O; VARSO LED 24W-O-SE

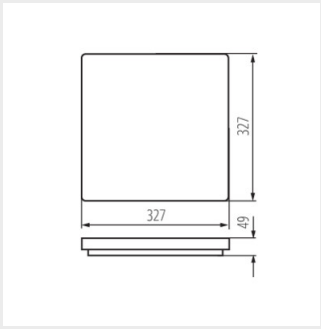

VARSO LED 24W-L; VARSO LED 24W-L-SE

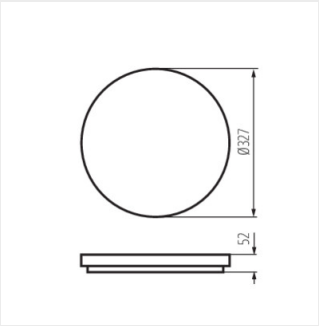

VARSO HI 36W-NW-O

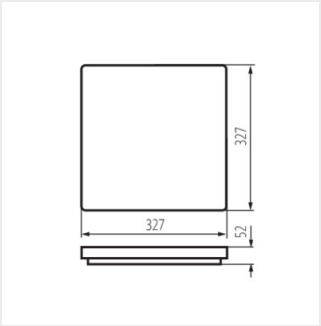

VARSO HI 36W-NW-L

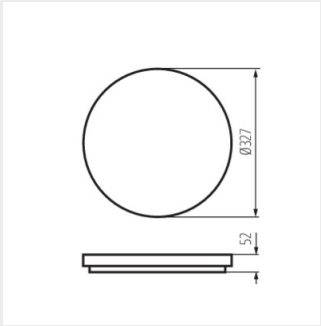

VARSO HI 36W-NW-O-SE

Změna technický parametrů vyhrazena. Informace uvedené v tomto dokumentu nejsou právně závazné.

CS