PROFILO I

Hliníkový profil

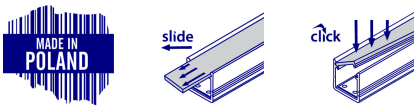

PROFILO I

			[mm]
PROFILO I	**26554**	eloxovaný	1000
PROFILO I 2m	**26555**	eloxovaný	2000
PROFILO I-W	**26556**	bílá	1000

Vestavný dekorativní osvětlovací profil

- Materiál: hliníková slitina

Změna technický parametrů vyhrazena. Informace uvedené v tomto dokumentu nejsou právně závazné.

CS

PROFILO I

Hliníkový profil

PROFILO I

PROFILO I-W

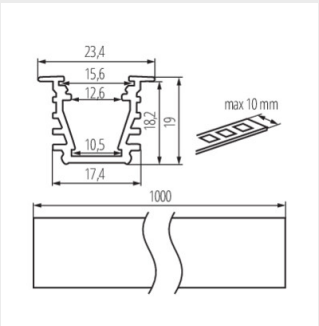

PROFILO I; I-W

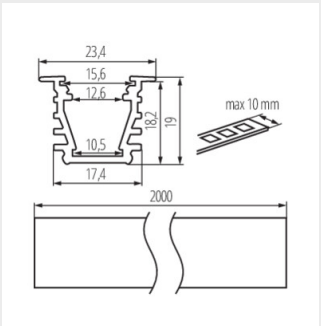

PROFILO I; I-W 2m

Příslušenství

Změna technický parametrů vyhrazena. Informace uvedené v tomto dokumentu nejsou právně závazné.

CS

PROFILO I

Hliníkový profil

26572 SHADE C/D/E/I-FR

Matný difuzor pro hliníkový profil, 10 ks v balení, SHADE C/D/E/I-FR (26572)

26573 SHADE C/D/E/I-FR 2M

Matný difuzor pro hliníkový profil, 10 ks v balení, SHADE C/D/E/I-FR 2M (26573)

26574 SHADE C/D/E/I-W

Bílý difuzor pro hliníkový profil, 10 ks v balení, SHADE C/D/E/I-W (26574)

26575 SHADE C/D/E/I-W 2M

Bílý difuzor pro hliníkový profil, 10 ks v balení, SHADE C/D/E/I-W 2M (26575)

26576 SHADE CK C/D/E/I-FR

Matný difuzor pro hliníkový profil, 10 ks v balení, SHADE CK C/D/E/I-FR (26576)

26577 SHADE CK C/D/E/I-FR2M

Matný difuzor pro hliníkový profil, 10 ks v balení, SHADE CK C/D/E/I-FR2M (26577)

26578 SHADE CK C/D/E/I-W

Bílý difuzor pro hliníkový profil, 10 ks v balení, SHADE CK C/D/E/I-W (26578)

Změna technický parametrů vyhrazena. Informace uvedené v tomto dokumentu nejsou právně závazné.

PROFILO I

Hliníkový profil

26579	SHADE CK C/D/E/I-W 2M	Bílý difuzor pro hliníkový profil, 10 ks v balení, SHADE CK C/D/E/I-W 2M (26579)

26597	HANDLE C/D/E/I	Montážní držák k hliníkovému profilu, HANDLE C/D/E/I (26597)

26563	CONNECT C/D/E/I	Držák k hliníkovému profilu, CONNECT C/D/E/I(26563)

26601	SPRING I	Pružinový držák pro hliníkový profil, SPRING I (26601)

26591	STOPPER I	Záslepka pro hliníkový profil, STOPPER I (26591)

26603	STOPPER I-W	Záslepka pro hliníkový profil, STOPPER I-W (26603)

Změna technický parametrů vyhrazena. Informace uvedené v tomto dokumentu nejsou právně závazné.

CS

PROFILO I

Hliníkový profil

Změna technický parametrů vyhrazena. Informace uvedené v tomto dokumentu nejsou právně závazné.

CS