SHADE

Difuzor k hliníkovým profilům

SHADE A-FR

Změna technický parametrů vyhrazena. Informace uvedené v tomto dokumentu nejsou právně závazné.

CS

SHADE

Difuzor k hliníkovým profilům

SHADE A-FR	**19170**	transparentní
SHADE J/K-FR	**26564**	matná
SHADE J/K-W	**26565**	bílá
SHADE J/K-FR 2m	**26566**	matná
SHADE J/K-W 2m	**26567**	bílá
SHADE B/F-FR	**26568**	matná
SHADE B/F-W	**26569**	matná
SHADE B/F-FR 2M	**26570**	matná
SHADE B/F-W 2M	**26571**	matná
SHADE C/D/E/I-FR	**26572**	matná
SHADE C/D/E/I-FR 2M	**26573**	matná
SHADE C/D/E/I-W	**26574**	bílá
SHADE C/D/E/I-W 2M	**26575**	bílá
SHADE CK C/D/E/I-FR	**26576**	transparentní
SHADE CK C/D/E/I-FR2M	**26577**	transparentní
SHADE CK C/D/E/I-W	**26578**	bílá
SHADE CK C/D/E/I-W 2M	**26579**	bílá
SHADE CK G	**26580**	bílá
SHADE CK G 2M	**26581**	bílá
SHADE-U H-FR	**26582**	transparentní
SHADE-U H-FR 2m	**26583**	transparentní
SHADE-U H-W	**26584**	bílá
SHADE-U H-W 2m	**26585**	bílá
SHADE-O H-W	**26586**	bílá
SHADE-O H-W 2m	**26587**	bílá

SHADE A-FR

SHADE J/K-FR

SHADE J/K-W

SHADE J/K-FR 2m

Změna technický parametrů vyhrazena. Informace uvedené v tomto dokumentu nejsou právně závazné.

CS

SHADE

Difuzor k hliníkovým profilům

SHADE J/K-W 2m

SHADE B/F-FR

SHADE B/F-W

SHADE B/F-FR 2M

SHADE B/F-W 2M

SHADE C/D/E/I-FR

SHADE C/D/E/I-FR 2M

SHADE C/D/E/I-W

SHADE C/D/E/I-W 2M

SHADE CK C/D/E/I-FR

SHADE CK C/D/E/I-FR2M

SHADE CK C/D/E/I-W

SHADE CK C/D/E/I-W 2M

SHADE CK G

SHADE CK G 2M

SHADE-U H-FR

Změna technický parametrů vyhrazena. Informace uvedené v tomto dokumentu nejsou právně závazné.

CS

SHADE

Difuzor k hliníkovým profilům

SHADE-U H-FR 2m

SHADE-U H-W

SHADE-U H-W 2m

SHADE-O H-W

SHADE-O H-W 2m

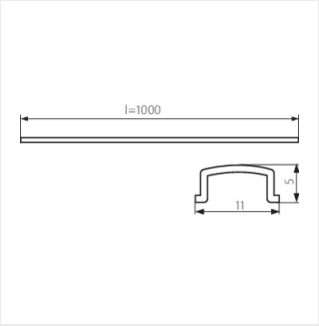

SHADE A-FR

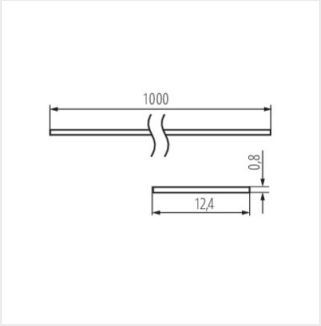

SHADE J/K-FR

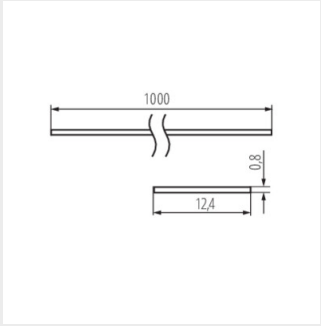

SHADE J/K-W

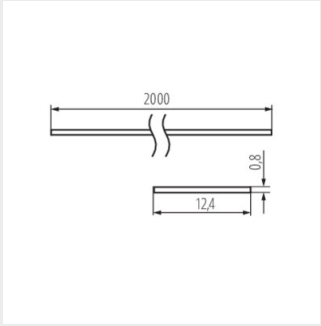

SHADE J/K-FR 2m

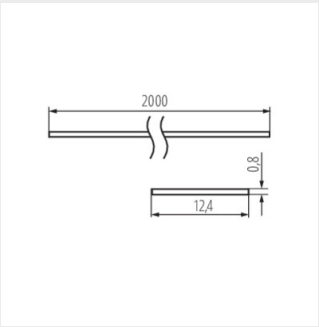

SHADE J/K-W 2m

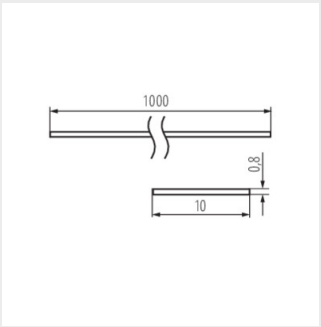

SHADE B/F-FR

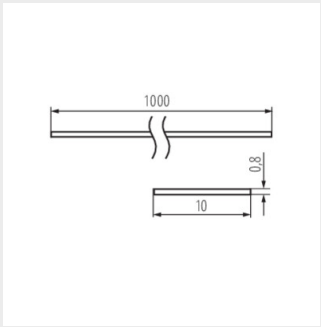

SHADE B/F-W

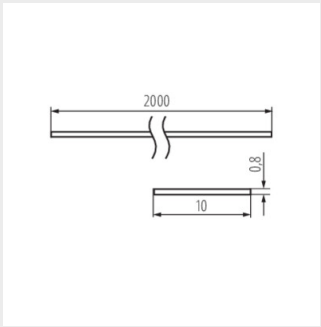

SHADE B/F-FR 2M

Změna technický parametrů vyhrazena. Informace uvedené v tomto dokumentu nejsou právně závazné.

CS

SHADE

Difuzor k hliníkovým profilům

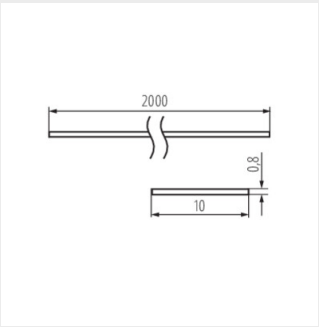

SHADE B/F-W 2M

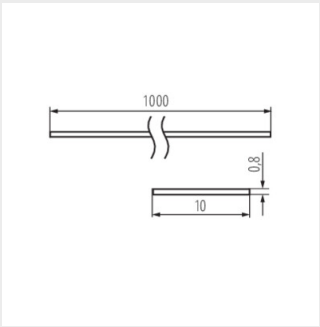

SHADE C/D/E/I-FR

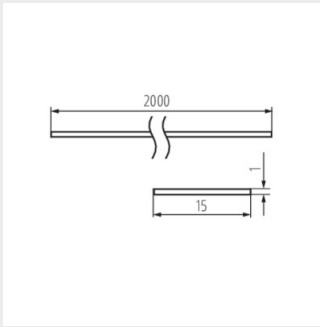

SHADE C/D/E/I-FR 2M

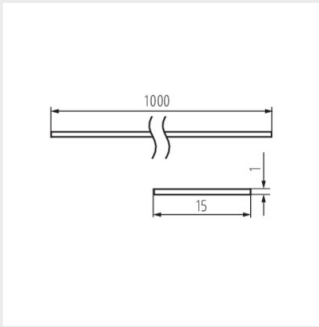

SHADE C/D/E/I-W

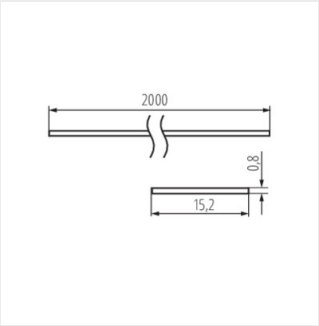

SHADE C/D/E/I-W 2M

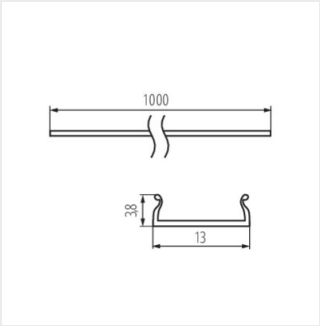

SHADE CK C/D/E/I-FR

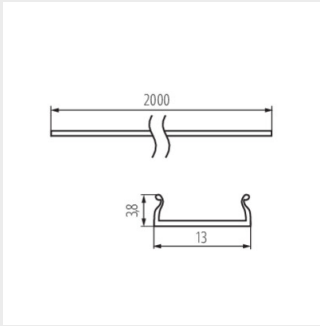

SHADE CK C/D/E/I-FR2M

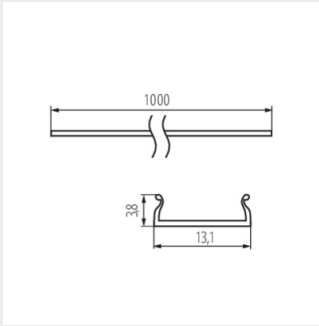

SHADE CK C/D/E/I-W

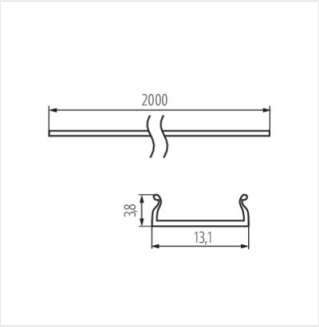

SHADE CK C/D/E/I-W 2M

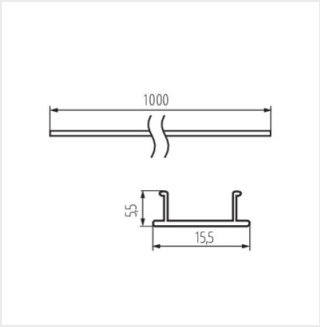

SHADE CK G

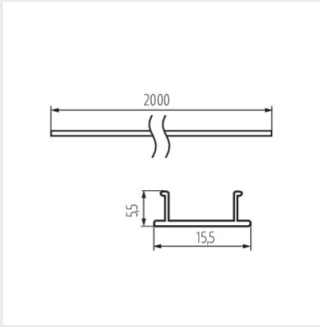

SHADE CK G 2M

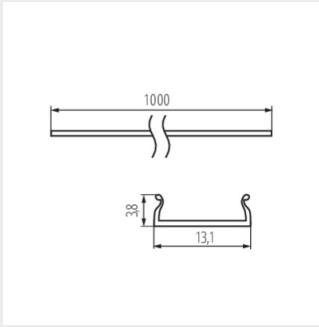

SHADE-U H-FR

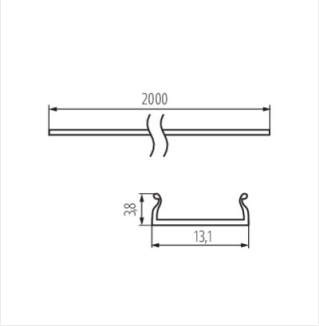

SHADE-U H-FR 2m

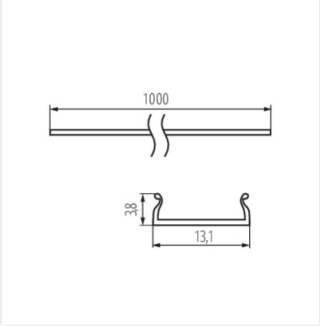

SHADE-U H-W

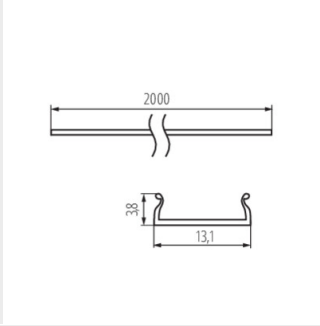

SHADE-U H-W 2m

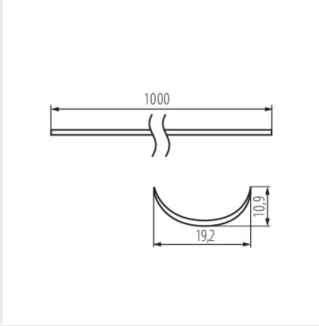

SHADE-O H-W

Změna technický parametrů vyhrazena. Informace uvedené v tomto dokumentu nejsou právně závazné.

CS

SHADE

Difuzor k hliníkovým profilům

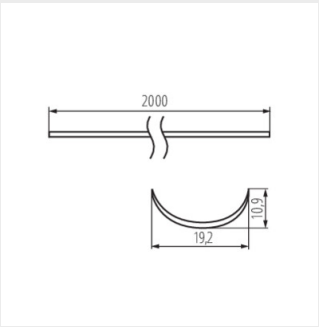

SHADE-O H-W 2m

Změna technický parametrů vyhrazena. Informace uvedené v tomto dokumentu nejsou právně závazné.

CS