STOPPER

Záslepka k hliníkovým profilům

2

STOPPER B

STOPPER B	**19181**	šedá
STOPPER C	**19182**	šedá
STOPPER D	**19183**	šedá
STOPPER J	**26588**	šedá
STOPPER K	**26589**	šedá
STOPPER F	**26590**	šedá
STOPPER I	**26591**	šedá
STOPPER G	**26592**	šedá
STOPPER-U H	**26593**	šedá
STOPPER-O H	**26594**	šedá
STOPPER I-W	**26603**	bílá
STOPPER J-W	**26605**	bílá
STOPPER K-W	**26606**	bílá

Změna technický parametrů vyhrazena. Informace uvedené v tomto dokumentu nejsou právně závazné.

CS

STOPPER

Záslepka k hliníkovým profilům

STOPPER B

STOPPER C

STOPPER D

STOPPER J

STOPPER K

STOPPER F

STOPPER I

STOPPER G

STOPPER-U H

STOPPER-O H

STOPPER I-W

STOPPER J-W

STOPPER K-W

Změna technický parametrů vyhrazena. Informace uvedené v tomto dokumentu nejsou právně závazné.

CS

STOPPER

Záslepka k hliníkovým profilům

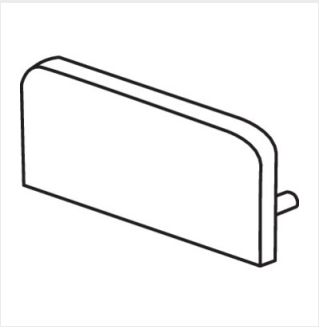

STOPPER B

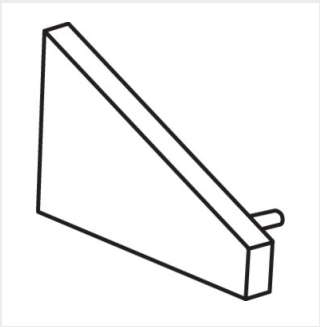

STOPPER C

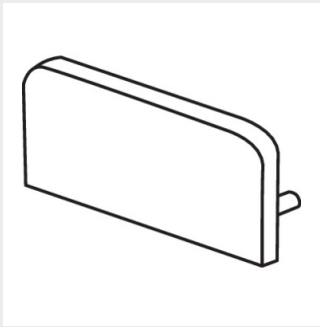

STOPPER D

Změna technický parametrů vyhrazena. Informace uvedené v tomto dokumentu nejsou právně závazné.

CS