ADTR

Přisazený rámeček

ADTR 6060 SR

		[mm]	[mm]	[mm]	
ADTR 6060 SR	**27610**	600	600	45	stříbrná
ADTR 12030 W	**27611**	1200	300	45	bílá
ADTR 12030 SR	**27612**	1200	300	45	stříbrná
ADTR 6060 W	**27613**	600	600	45	bílá
ADTR 12030 B	**27614**	1200	300	45	černá
ADTR 6060 B	**27615**	600	600	45	černá
ADTR-S 6060 W	**27616**	600	600	45	bílá
ADTR 3060 W	**29840**	600	300	45	bílá
ADTR 3060 SR	**29841**	600	300	45	stříbrná
ADTR 3060 B	**29842**	600	300	45	černá

Rámečky Kanlux ADTR jsou určeny pro panely Kanlux BRAVO a Kanlux BLINGO, umožňují také povrchovou montáž. Rámečky Kanlux ADTR jsou k dispozici v různých barvách a velikostech, které se hodí ke všem panelům značky Kanlux a také většině LED panelům dostupných na trhu.

Změna technický parametrů vyhrazena. Informace uvedené v tomto dokumentu nejsou právně závazné.

ADTR

Přisazený rámeček

ADTR 6060 SR

ADTR 12030 W

ADTR 12030 SR

ADTR 6060 W

ADTR 12030 B

ADTR 6060 B

ADTR-S 6060 W

ADTR 3060 W

ADTR 3060 SR

ADTR 3060 B

Změna technický parametrů vyhrazena. Informace uvedené v tomto dokumentu nejsou právně závazné.

CS

ADTR

Přisazený rámeček

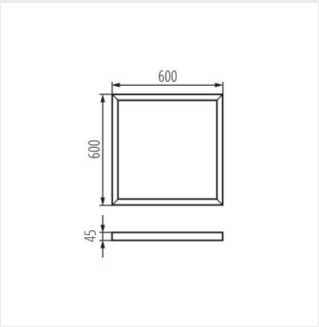

ADTR 6060 SR

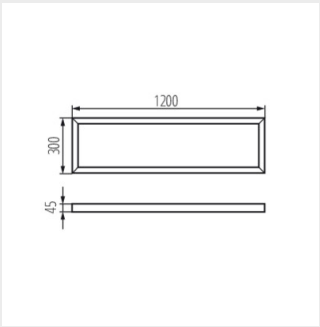

ADTR 12030 W

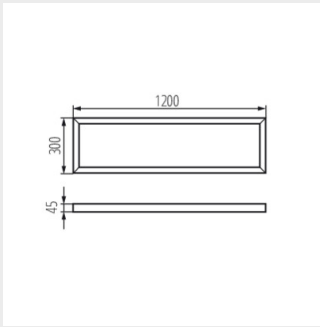

ADTR 12030 SR

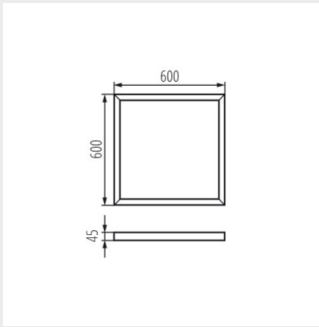

ADTR 6060 W

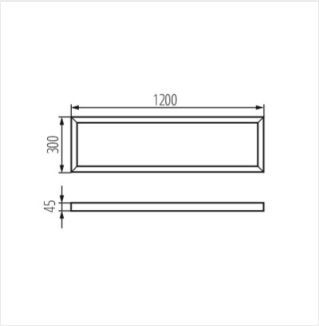

ADTR 12030 B

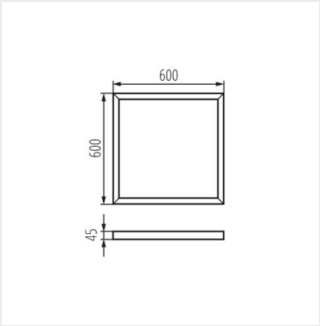

ADTR 6060 B

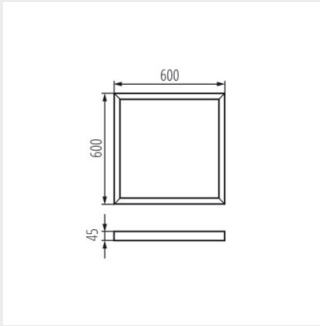

ADTR-S 6060 W

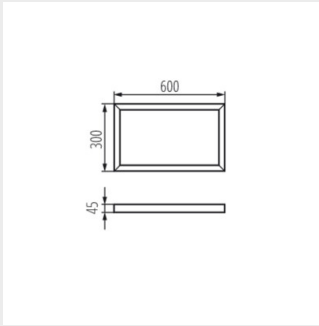

ADTR 3060 W

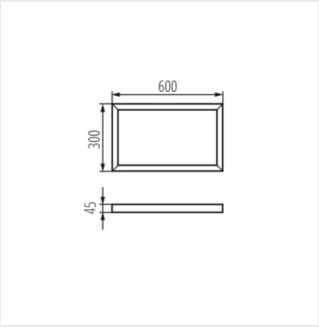

ADTR 3060 SR

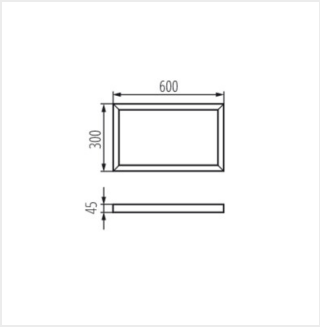

ADTR 3060 B

Změna technický parametrů vyhrazena. Informace uvedené v tomto dokumentu nejsou právně závazné.

CS