BL ADTR

Přisazený rámeček

ADTR-S-H 6060 W

		[mm]	[mm]	[mm]	
ADTR-S-H 6060 W	**27617**	600	600	65	bílá
ADTR-H 6060 W	**29843**	600	600	65	bílá
ADTR-H 6060 SR	**29844**	600	600	65	stříbrná
ADTR-H 6060 B	**29845**	600	600	65	černá
ADTR-H 12030 W	**33390**	1200	300	65	bílá
ADTR-H 12030 B	**33391**	1200	300	65	černá
ADTR-H 12030 SR	**33392**	1200	300	65	stříbrná
ADTR-H 3060 W	**33393**	600	300	65	bílá
ADTR-H 3060 SR	**33395**	600	300	65	stříbrná
ADTR-H 76MM 6060 B	**33396**	600	600	76	černá
ADTR-H 76MM 6060 SR	**33397**	600	600	76	stříbrná
ADTR-H 76MM 6060 W	**33398**	600	600	76	bílá
ADTR-H 76MM 12030 W	**33427**	1200	300	76	bílá

- Materiál: ocel

Změna technický parametrů vyhrazena. Informace uvedené v tomto dokumentu nejsou právně závazné.

BL ADTR

Přisazený rámeček

ADTR-S-H 6060 W

ADTR-H 6060 W

ADTR-H 6060 SR

ADTR-H 6060 B

ADTR-H 12030 W

ADTR-H 12030 B

ADTR-H 12030 SR

ADTR-H 3060 W

ADTR-H 76MM 6060 B

ADTR-H 76MM 6060 SR

ADTR-H 76MM 6060 W

ADTR-H 76MM 12030 W

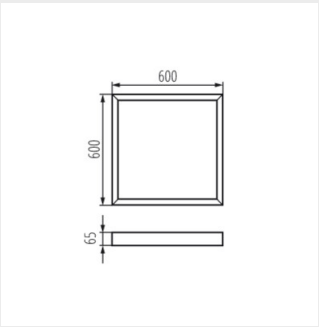

ADTR-S-H 6060 W

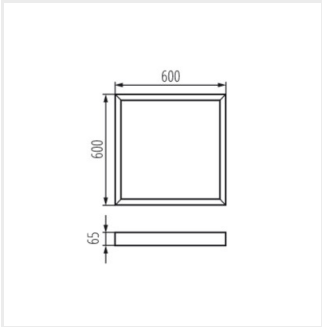

ADTR-H 6060

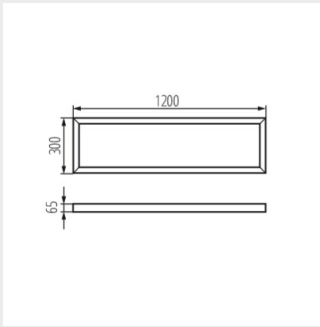

ADTR-H 12030

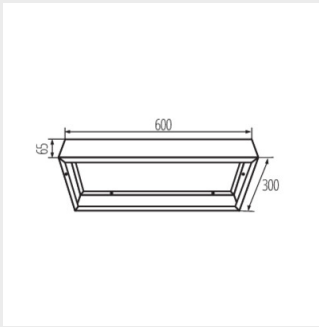

ADTR-H 3060 W

Změna technický parametrů vyhrazena. Informace uvedené v tomto dokumentu nejsou právně závazné.

CS

BL ADTR

Přisazený rámeček

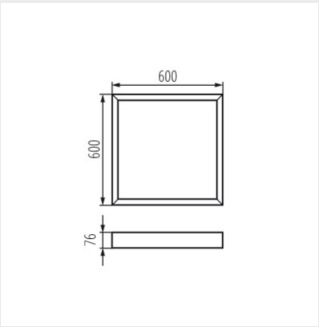

ADTR-H 76MM 6060

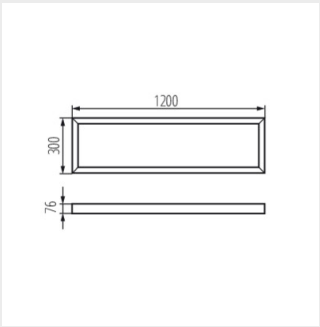

ADTR-H 76MM 12030 W

Změna technický parametrů vyhrazena. Informace uvedené v tomto dokumentu nejsou právně závazné.

CS