FUTURIO LED DALI 37W 1180mm

Prachotěsné LED svítidlo

[V] 220-240 AC	[Hz] 50	≥30000	[h] 50000	ellipse ≤3x MacAdam	Ra 80	SMD
DALI		IP 65			IK 08	
[mm²] 0,5÷2,5	0,5m	CE	EAC	PZH	UK CA	

FTD1200 37W-840-OPL

		[W]	Tc [K]	TYPE	[°]	[lm]	lm/W	[mm]	[°C]
FTD1200 37W-840-OPL	**28637**	37	4000	opálový	X130/Y110	5000	135	1180	-25÷40
FTD1200 37W-840-RYF	**28638**	37	4000	drážkovaný	X115/Y105	5400	146	1180	-25÷40
FTD1200 37W-840-INT	**28640**	37	4000	prizmatický, s úzkým paprskem	X70/Y95	5200	141	1180	-25÷40
FTD1200 37W-840-ASY	**28641**	37	4000	prizmatický, asymetrický	X75/Y95	5200	141	1180	-25÷40

- Certifikát PZH: Číslo BK/K/0163/01/2019, platný do 2024-08-07
- Materiál korpusu: PC
- Materiál difuzoru: PC

FTD1200 37W-840-OPL

FTD1200 37W-840-RYF

FTD1200 37W-840-INT

FTD1200 37W-840-ASY

Dokument vytvořen: 30.08.2024, 19:41

Změna technický parametrů vyhrazena. Informace uvedené v tomto dokumentu nejsou právně závazné.

CS

FUTURIO LED DALI 37W 1180mm

Prachotěsné LED svítidlo

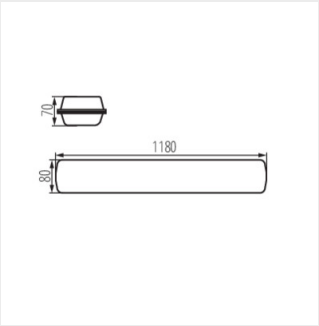

FTD1200 37W-840-OPL

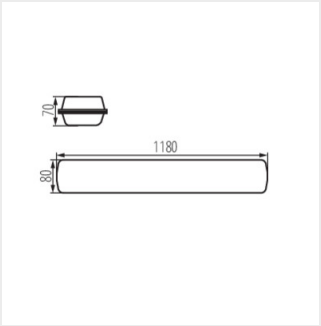

FTD1200 37W-840-RYF

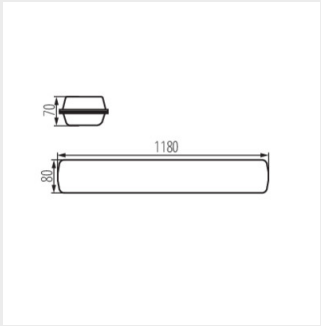

FTD1200 37W-840-INT

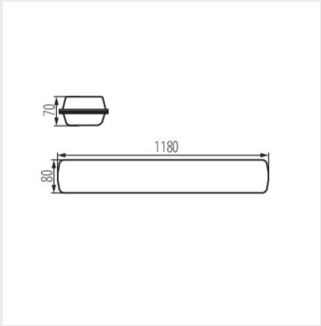

FTD1200 37W-840-ASY

Změna technický parametrů vyhrazena. Informace uvedené v tomto dokumentu nejsou právně závazné.

CS