FUTURIO LED DALI 55W 1480mm

Prachotěsné LED svítidlo

FTD1500 55W-840-OPL

		[W]	Tc [K]	TYPE	[°]	[lm]	lm/W	[mm]	[°C]
FTD1500 55W-840-OPL	**28658**	55	4000	opálový	X130/Y110	7500	136	1480	-25÷35
FTD1500 55W-840-RYF	**28666**	55	4000	drážkovaný	X115/Y105	8150	148	1480	-25÷35
FTD1500 55W-840-INT	**28668**	55	4000	prizmatický, s úzkým paprskem	X70/Y95	7900	144	1480	-25÷35
FTD1500 55W-840-ASY	**28669**	55	4000	prizmatický, asymetrický	X75/Y95	7900	144	1480	-25÷35

- 5 let záruky shodně s podmínkami záručního prohlášení dostupného na internetové stránce
- Materiál korpusu: PC
- Materiál difuzoru: PC

FTD1500 55W-840-OPL

FTD1500 55W-840-RYF

FTD1500 55W-840-INT

FTD1500 55W-840-ASY

Dokument vytvořen: 30.08.2024, 19:46

Změna technický parametrů vyhrazena. Informace uvedené v tomto dokumentu nejsou právně závazné.

CS

FUTURIO LED DALI 55W 1480mm

Prachotěsné LED svítidlo

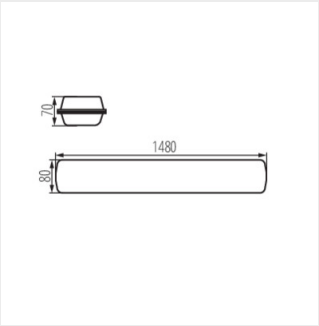

FTD1500 55W-840-OPL

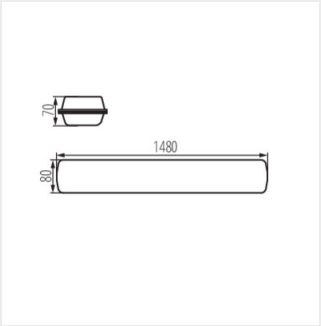

FTD1500 55W-840-RYF

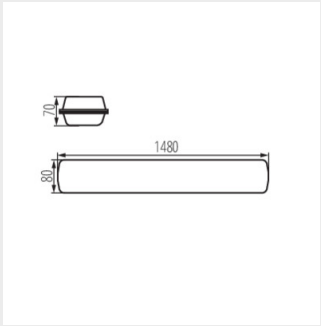

FTD1500 55W-840-INT

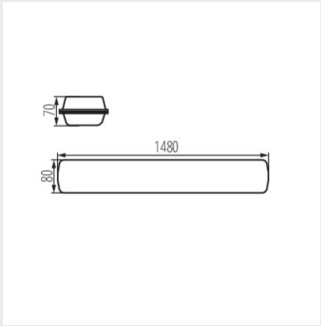

FTD1500 55W-840-ASY

Změna technický parametrů vyhrazena. Informace uvedené v tomto dokumentu nejsou právně závazné.

CS