JASMIN

Plafon

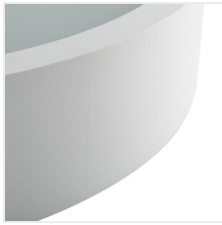

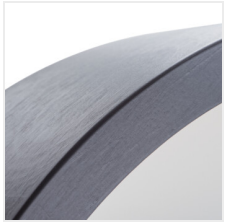

JASMIN 270-WE

		[W]			
JASMIN 270-WE	**23120**	max 20	E27	LED	wenge
JASMIN 370-WE	**23121**	2 x max 20	E27	LED	wenge
JASMIN 470-WE	**23122**	3 x max 20	E27	LED	wenge
JASMIN 270-W	**23123**	max 20	E27	LED	dub sonoma
JASMIN 370-W	**23124**	2 x max 20	E27	LED	dub sonoma
JASMIN 470-W	**23125**	3 x max 20	E27	LED	dub sonoma
JASMIN 270-W/M	**23126**	max 20	E27	LED	bílá matná
JASMIN 370-W/M	**23127**	2 x max 20	E27	LED	bílá matná
JASMIN 470-W/M	**23128**	3 x max 20	E27	LED	bílá matná
JASMIN 470-B	**29205**	3 x max 20	E27	LED	černá
JASMIN 270-B	**29207**	max 20	E27	LED	černá
JASMIN 370-B	**29208**	2 x max 20	E27	LED	černá
JASMIN 270-G/O	**36440**	max 20	E27	LED	zlatý dub
JASMIN 370-G/O	**36441**	2 x max 20	E27	LED	zlatý dub
JASMIN 470-G/O	**36442**	3 x max 20	E27	LED	zlatý dub

Originální a zároveň stylové kulaté svítidlo Kanlux JASMIN se vyznačuje moderním a atraktivním designem. Tělo plafonu je vyrobeno ze dřeva a saténového skla, což zajišťuje rovnoměrný rozptyl světla. Klasická kombinace dřeva a skla z něj dělá velmi univerzální řešení osvětlení.

Změna technický parametrů vyhrazena. Informace uvedené v tomto dokumentu nejsou právně závazné.

JASMIN

Plafon

- Materiál korpusu: dřevo
- Materiál difuzoru: sklo

JASMIN 270-WE

JASMIN 370-WE

JASMIN 470-WE

JASMIN 270-W

JASMIN 370-W

JASMIN 470-W

JASMIN 270-W/M

JASMIN 370-W/M

Změna technický parametrů vyhrazena. Informace uvedené v tomto dokumentu nejsou právně závazné.

CS

JASMIN

Plafon

JASMIN 470-W/M

JASMIN 470-B

JASMIN 270-B

JASMIN 370-B

JASMIN 270-G/O

JASMIN 370-G/O

JASMIN 470-G/O

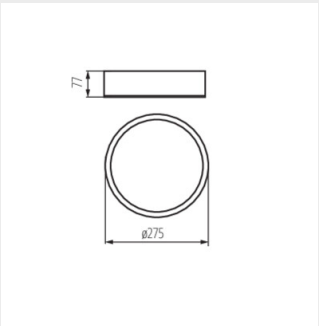

JASMIN 270

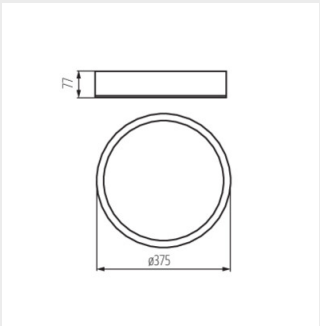

JASMIN 370

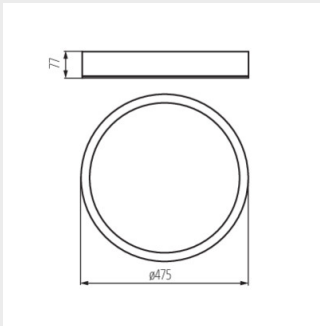

JASMIN 470

Změna technický parametrů vyhrazena. Informace uvedené v tomto dokumentu nejsou právně závazné.

CS