CHIRO GU10

Stropní bodové svítidlo

CHIRO GU10 DTO-B

		[W]			[°]
CHIRO GU10 DTO-W	**29310**	max 10	bílá	v jedné ose	90
CHIRO GU10 DTO-B	**29311**	max 10	černá	v jedné ose	90
CHIRO GU10 DTL-B	**29313**	max 10	černá	v jedné ose	90

Kanlux CHIRO GU10 je něco zcela nového v kategorii dekorativního osvětlení. Je to svítidlo typu SPOT, které lze namontovat do podhledu stejně jako běžné očko. Jedinečný design a montáž tohoto svítidla jsou jeho největší přednosti.

- Materiál korpusu: hliníková slitina

CHIRO GU10

Stropní bodové svítidlo

CHIRO GU10 DTO-W

CHIRO GU10 DTO-B

CHIRO GU10 DTL-B

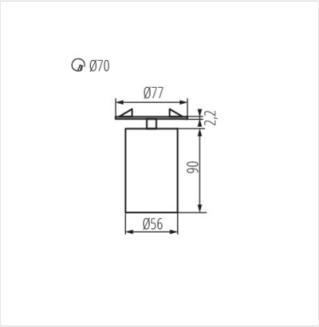

CHIRO GU10 DTO

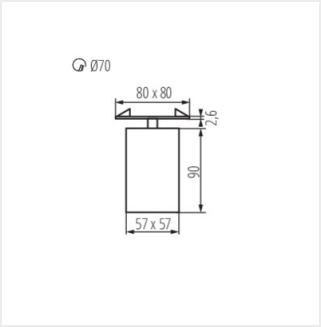

CHIRO GU10 DTL

Změna technický parametrů vyhrazena. Informace uvedené v tomto dokumentu nejsou právně závazné.

CS