XLED G45

Světelný zdroj LED

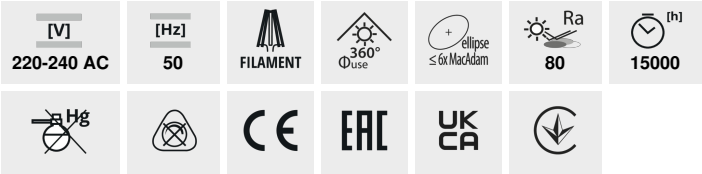

XLED G45 E14 4,5W-WW

		PON [W]	[W]	[lm] Φuse	Tc [K]	[°]			Ei
XLED G45 E14 4,5W-WW	**29624**	4,5	40	470	2700	320	E14	≥15000	F
XLED G45 E27 4,5W-WW	**29625**	4,5	40	470	2700	320	E27	≥15000	F
XLED G45 E27 6W-WW	**35274**	6	60	806	2700	320	E27	≥25000	E
XLED G45 E27 6W-NW	**35275**	6	60	806	4000	320	E27	≥25000	E
XLED G45 E14 6W-WW	**35276**	6	60	806	2700	320	E14	≥25000	E
XLED G45 E14 6W-NW	**35277**	6	60	806	4000	320	E14	≥25000	E
XLED G45 E14 4,5W-NW	**37384**	4,5	40	470	4000	320	E14	≥15000	F
XLED G45 E27 4,5W-NW	**37385**	4,5	40	470	4000	320	E27	≥15000	F

Kanlux XLED kombinuje nejlepší vlastnosti tradičních žárovek a moderních LED světelných zdrojů. Proto o tom mluvíme, že je to první skutečná "LED žárovka". Skleněná baňka ve tvaru tradiční „kulky" a LED diody uspořádané tak, aby se světlo šířilo všemi směry. Můžeme si vybrat ze zdrojů s paticí E27 a E14.

- Materiál difuzoru: sklo

Změna technický parametrů vyhrazena. Informace uvedené v tomto dokumentu nejsou právně závazné.

CS

XLED G45

Světelný zdroj LED

XLED G45 E14 4,5W-WW

XLED G45 E27 4,5W-WW

XLED G45 E27 6W-WW

XLED G45 E27 6W-NW

XLED G45 E14 6W-WW

XLED G45 E14 6W-NW

XLED G45 E14 4,5W-NW

XLED G45 E27 4,5W-NW

Změna technický parametrů vyhrazena. Informace uvedené v tomto dokumentu nejsou právně závazné.

CS

XLED G45

Světelný zdroj LED

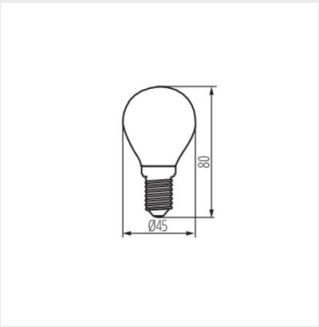

XLED G45 E14 4,5W

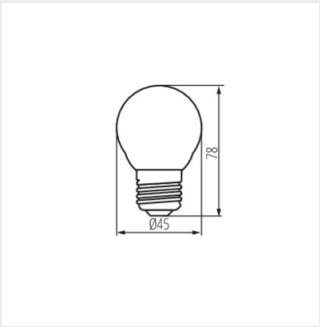

XLED G45 E27 4,5W

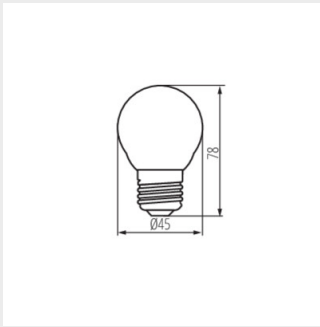

XLED G45 E27 6W

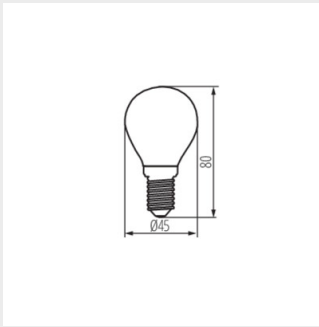

XLED G45 E14 6W

Změna technický parametrů vyhrazena. Informace uvedené v tomto dokumentu nejsou právně závazné.

CS