KMB6

Jistič, 1P+N

KMBN6-C6/1

[Hz]			IP	[mm²]	[°C]	
50	C	1+N	20	1÷25	5÷40	TH 35
Ui [V] 500						

		[V]		In [A]
KMBN6-C6/1	**32567**	230 AC	1	6
KMBN6-C10/1	**32568**	230 AC	1	10
KMBN6-C16/1	**32569**	230 AC	1	16
KMBN6-C20/1	**32570**	230 AC	1	20
KMBN6-C25/1	**32571**	230 AC	1	25
KMBN6-C32/1	**32572**	230 AC	1	32

5 let záruky shodně s podmínkami záručního prohlášení dostupného na internetové stránce

Jistič slouží k ochraně před přetížením a zkratem v instalacích a zařízeních.

KMBN6-C6/1

KMBN6-C10/1

KMBN6-C16/1

KMBN6-C20/1

KMB6

Jistič, 1P+N

KMBN6-C25/1

KMBN6-C32/1

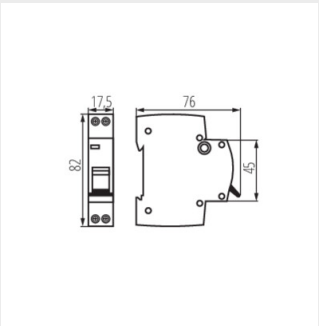

KMBN6-C6/1

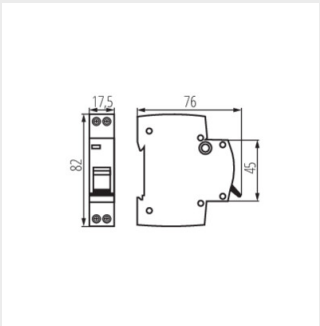

KMBN6-C10/1

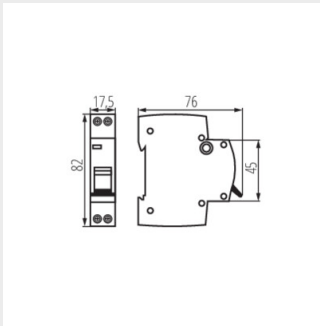

KMBN6-C16/1

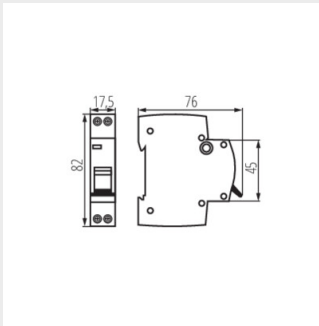

KMBN6-C20/1

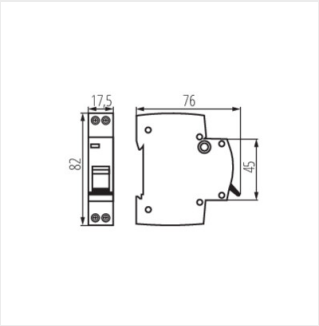

KMBN6-C25/1

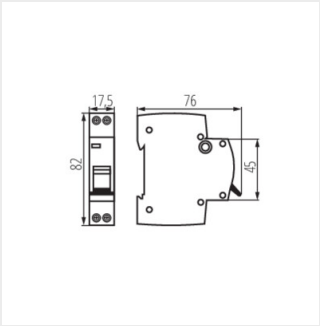

KMBN6-C32/1

Změna technický parametrů vyhrazena. Informace uvedené v tomto dokumentu nejsou právně závazné.

CS