KP-DB-I-MF

Kovový rozvaděč

[V] 230/400 AC | [Hz] 50

KP-DB-I-MF-218

					IP	MATERIAL	
KP-DB-I-MF-218	**29320**	bílá	2x18P	k zabudování do zdi	30	ocel	I
KP-DB-I-MF-318	**29321**	bílá	3x18P	k zabudování do zdi	30	ocel	I
KP-DB-I-MF-418	**29322**	bílá	4x18P	k zabudování do zdi	30	ocel	I
KP-DB-I-MF-224	**32639**	bílá	2x24P	k zabudování do zdi	30	ocel	I
KP-DB-I-MF-324	**32640**	bílá	3x24P	k zabudování do zdi	30	ocel	I
KP-DB-I-MF-424	**32641**	bílá	4x24P	k zabudování do zdi	30	ocel	I
KP-DB-I-MF-524	**32654**	bílá	5x24P	k zabudování do zdi	30	ocel	I
KP-DB-I-MF-624	**32655**	bílá	6x24P	k zabudování do zdi	30	ocel	I
KP-DB-I-MF-212	**35680**	bílá	2x12P	k zabudování do zdi	30	ocel	I
KP-DB-I-MF-312	**35681**	bílá	3x12P	k zabudování do zdi	30	ocel	I
KP-DB-I-MF-412	**35682**	bílá	4x12P	k zabudování do zdi	30	ocel	I
KP-DB-I-MF-512	**35683**	bílá	5x12P	k zabudování do zdi	30	ocel	I
KP-DB-I-MF-518	**35684**	bílá	5x18P	k zabudování do zdi	30	ocel	I
KP-DB-I-MF-612	**35685**	bílá	6x12P	k zabudování do zdi	30	ocel	I
KP-DB-I-MF-618	**35686**	bílá	6x18P	k zabudování do zdi	30	ocel	I

5 let záruky shodně s podmínkami záručního prohlášení dostupného na internetové stránce

Kovové rozváděče KP-DB s lištami DIN pro instalaci modulárních přístrojů jsou vyráběny v továrně Kanlux. Jsou určeny pro veřejné a kancelářské budovy. Jejich rozsah umožňuje provádění instalací také v oblastech, jako jsou rozsáhlé domácí instalace.

KP-DB-I-MF

Kovový rozvaděč

- Materiál: ocel

KP-DB-I-MF-218

KP-DB-I-MF-318

KP-DB-I-MF-418

KP-DB-I-MF-224

KP-DB-I-MF-324

KP-DB-I-MF-424

KP-DB-I-MF-524

KP-DB-I-MF-624

KP-DB-I-MF-212

KP-DB-I-MF-312

KP-DB-I-MF-412

KP-DB-I-MF-512

KP-DB-I-MF-518

KP-DB-I-MF-612

KP-DB-I-MF-618

Dokument vytvořen: 30.08.2024, 17:25

Změna technický parametrů vyhrazena. Informace uvedené v tomto dokumentu nejsou právně závazné.

CS

KP-DB-I-MF

Kovový rozvaděč

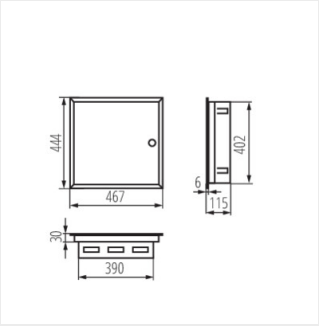

KP-DB-I-MF-218

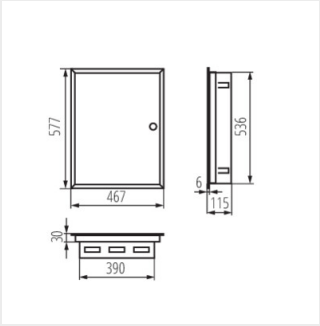

KP-DB-I-MF-318

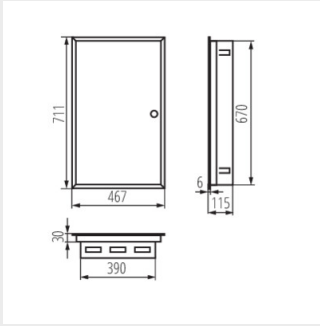

KP-DB-I-MF-418

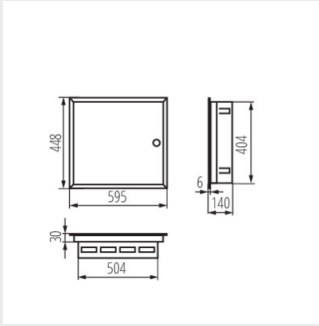

KP-DB-I-MF-224

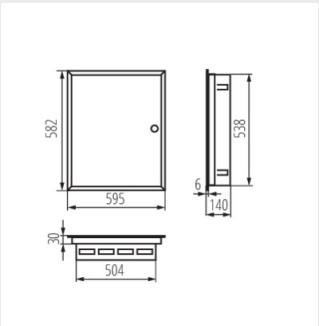

KP-DB-I-MF-324

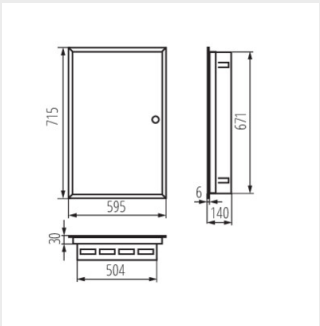

KP-DB-I-MF-424

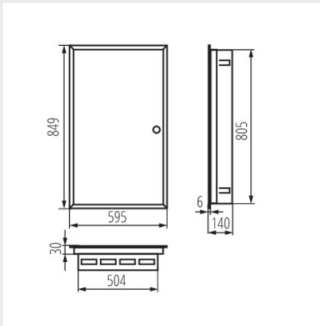

KP-DB-I-MF-524

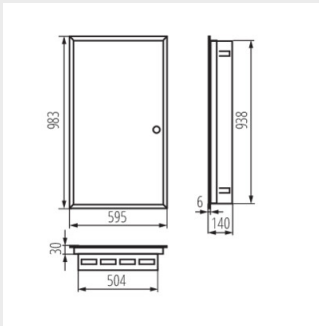

KP-DB-I-MF-624

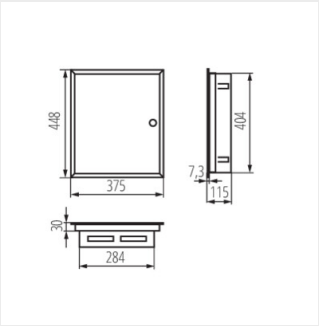

KP-DB-I-MF-212

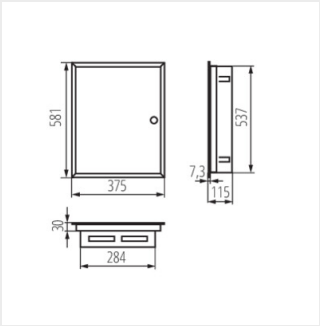

KP-DB-I-MF-312

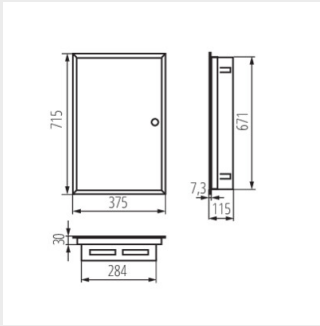

KP-DB-I-MF-412

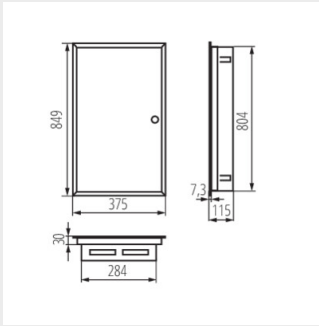

KP-DB-I-MF-512

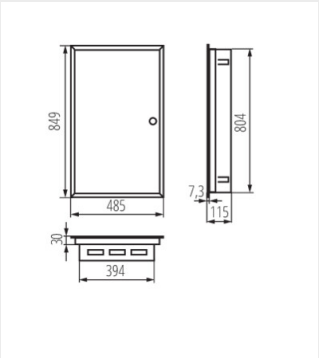

KP-DB-I-MF-518

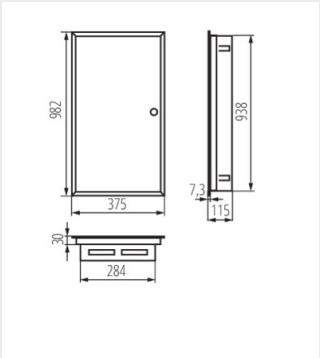

KP-DB-I-MF-612

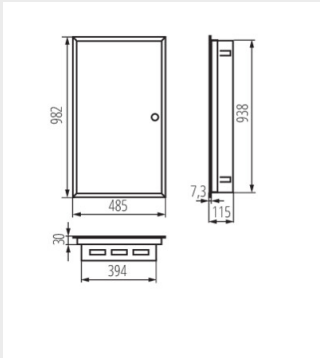

KP-DB-I-MF-618

Změna technický parametrů vyhrazena. Informace uvedené v tomto dokumentu nejsou právně závazné.

CS

KP-DB-I-MF

Kovový rozvaděč

Změna technický parametrů vyhrazena. Informace uvedené v tomto dokumentu nejsou právně závazné.

CS