OFIS MPRM LED PT

Kancelářské vestavné LED svítidlo

MADE IN POLAND | 5 WARRANTY 5 years | EASY instal lation | HIGH efficacy

[V] 220-240 AC	[Hz] 50	≥30000	[h] 50000	ellipse ≤3xMacAdam	Ra 80	SMD
		IP 20		[°C] 5÷25		
[mm²] 1,5÷2,5	0,5m	CE	EAC	UK CA		

OS 40W-830-MPRM-B-P1

		[W]	[lm]	Tc [K]	TYPE	[°]	
OS 40W-830-MPRM-B-P1	**35730**	40	4100	3000	mikropryzmatyczny typu M	X95/Y95	černá
OS 40W-830-MPRM-B-P3	**35731**	40	4000	3000	mikropryzmatyczny typu M	X90/Y95	černá
OS 40W-830-MPRM-W-P1	**35734**	40	4200	3000	mikropryzmatyczny typu M	X95/Y95	bílá
OS 40W-830-MPRM-W-P3	**35735**	40	4100	3000	mikropryzmatyczny typu M	X90/Y95	bílá
OS 40W-840-MPRM-B-P1	**32826**	40	4300	4000	mikropryzmatyczny typu M	X95/Y95	černá
OS 40W-840-MPRM-B-P3	**32827**	40	4400	4000	mikropryzmatyczny typu M	X90/Y95	černá
OS 40W-840-MPRM-W-P1	**32822**	40	4600	4000	mikropryzmatyczny typu M	X95/Y95	bílá
OS 40W-840-MPRM-W-P3	**32823**	40	4500	4000	mikropryzmatyczny typu M	X90/Y95	bílá

Kanlux OFIS S LED je řada svítidel vyráběných v Kanlux Factory. Jsou dokonalou kombinací efektního osvětlení a moderního designu. Mají široký rozsah parametrů, zajišťující plné přizpůsobení potřebám zákazníka a zároveň jsou univerzální v použití.

- 5 let záruky shodně s podmínkami záručního prohlášení dostupného na internetové stránce
- Materiál korpusu: kov
- Materiál difuzoru: plast

OFIS MPRM LED PT

Kancelářské vestavné LED svítidlo

OS MPRM B P1

OS MPRM B P3

OS MPRM W P1

OS MPRM W P3

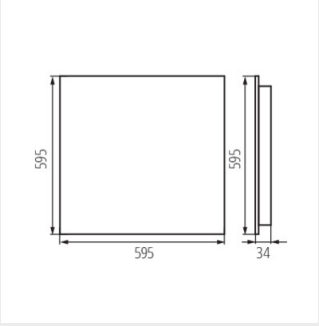

OS MPRM P1

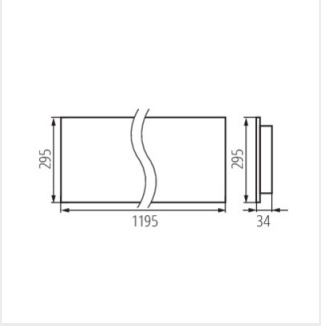

OS MPRM P3

Změna technický parametrů vyhrazena. Informace uvedené v tomto dokumentu nejsou právně závazné.

CS