# BENO LED

## Stropní LED svítidlo

BENO 18W NW-O-W

| | | [W] | [lm] | Tc [K] | | SENSOR |
|---|---|---|---|---|---|---|
| BENO 18W NW-O-W | **32940** | 18 | 1550 | 4000 | bílá | |
| BENO 18W NW-L-W | **32942** | 18 | 1550 | 4000 | bílá | |
| BENO 18W NW-O-SE W | **32944** | 18 | 1550 | 4000 | bílá | mikrovlnný |
| BENO 18W NW-L-SE W | **32946** | 18 | 1550 | 4000 | bílá | mikrovlnný |
| BENO N 18W NW-O-SE GR | **32948** | 18 | 1400 | 4000 | grafit | mikrovlnný |
| BENO N 18W NW-L-SE GR | **32949** | 18 | 1400 | 4000 | grafit | mikrovlnný |
| BENO N 18W NW-O-GR | **33348** | 18 | 1400 | 4000 | grafit | |
| BENO N 18W NW-L-GR | **33349** | 18 | 1400 | 4000 | grafit | |

Svítidla Kanlux BENO mají jedinečný design a jedinečný světelný efekt. Byla vytvořena projektanty společnosti Kanlux, proto jsme jejich vzory zaregistrovali u patentového úřadu. Kanlux BENO LED je vysoce odolný vůči povětrnostním podmínkám - proto je můžeme používat uvnitř i vně domu. Je to také rychlá a snadná montáž na strop nebo stěnu včetně snímače pohybu s možností regulace. Kanlux BENO LED je multifunkční svítidlo, které je díky svým technickým aspektům použitelné prakticky kdekoli. Jeho design je navíc jedinečný a stane se ozdobou jakéhokoli místa, kam jej umístíme.

- Materiál korpusu: plast
- Materiál difuzoru: plast

# BENO LED

## Stropní LED svítidlo

BENO 18W NW-O-W

BENO 18W NW-L-W

BENO 18W NW-O-SE W

BENO 18W NW-L-SE W

BENO N 18W NW-O-SE GR

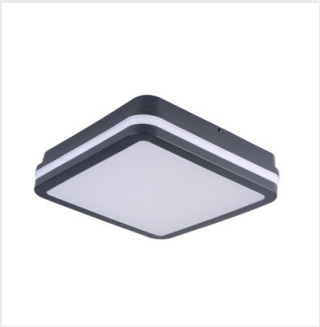

BENO N 18W NW-L-SE GR

BENO N 18W NW-O-GR

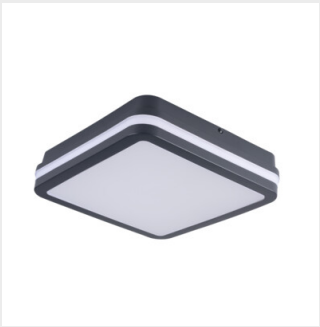

BENO N 18W NW-L-GR


Změna technický parametrů vyhrazena. Informace uvedené v tomto dokumentu nejsou právně závazné.

CS

# BENO LED

## Stropní LED svítidlo

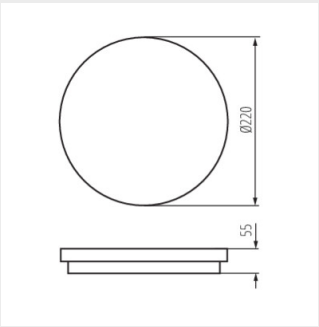


BENO 18W O

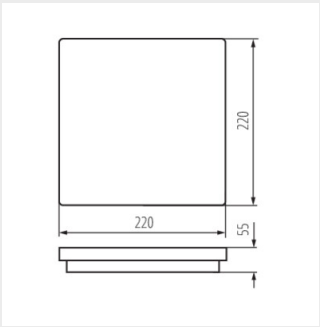


BENO 18W L


Změna technický parametrů vyhrazena. Informace uvedené v tomto dokumentu nejsou právně závazné.

CS