SEMPRA

Přisazené svítidlo

		[W]	
SEMPRA EL-1I W-SR	**33090**	max 10	bílá
SEMPRA EL-1I B-SR	**33091**	max 10	černá
SEMPRA EL-2I W-SR	**33092**	2 x max 10	bílá
SEMPRA EL-2I B-SR	**33093**	2 x max 10	černá
SEMPRA EL-3I W-SR	**33094**	3 x max 10	bílá
SEMPRA EL-3I B-SR	**33095**	3 x max 10	černá
SEMPRA EL-4I W-SR	**33096**	4 x max 10	bílá
SEMPRA EL-4I B-SR	**33097**	4 x max 10	černá

Kanlux SEMPRA je řada elegantních bodovek v bílo-stříbrném a černo-stříbrném provedení. Díky originálnímu proužku, na kterém jsou umístěna stínítka, se všechny modely osvědčí jak na stropech, tak na stěnách - to nám dává nové možnosti v uspořádání osvětlení místností. Velmi zajímavým řešením je možnost vertikální montáže na zeď, dokonce i svítidla se 4 zdroji světla.

- Materiál korpusu: ocel

SEMPRA

Přisazené svítidlo

SEMPRA EL-1I W-SR

SEMPRA EL-1I B-SR

SEMPRA EL-2I W-SR

SEMPRA EL-2I B-SR

SEMPRA EL-3I W-SR

SEMPRA EL-3I B-SR

SEMPRA EL-4I W-SR

SEMPRA EL-4I B-SR

Změna technický parametrů vyhrazena. Informace uvedené v tomto dokumentu nejsou právně závazné.

CS

SEMPRA

Přisazené svítidlo

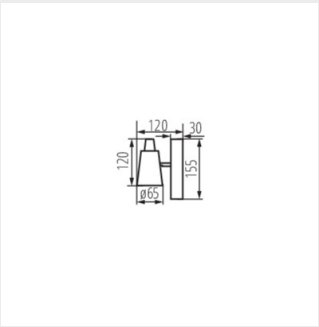

SEMPRA EI-1I

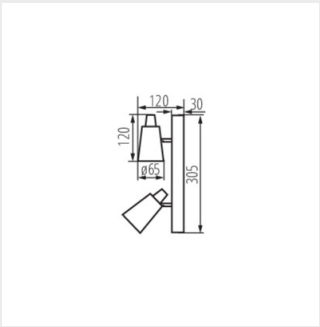

SEMPRA EI-2I

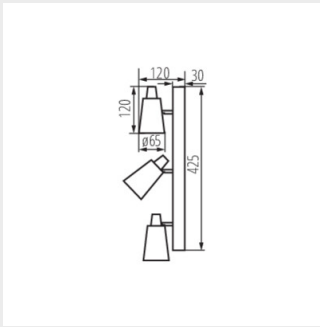

SEMPRA EI-3I

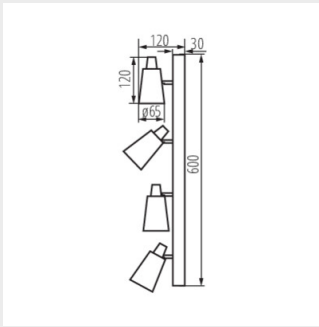

SEMPRA EI-4I

Změna technický parametrů vyhrazena. Informace uvedené v tomto dokumentu nejsou právně závazné.

CS