TEAR N

Příslušenství k lištovému systému

[V] 220-240 AC | [Hz] 50 | In[A] 16 | IP 20 | [°C] 5÷25

TEAR N TR 1M-W

TEAR N

Příslušenství k lištovému systému

TEAR N TR 1M-W	**33230**	bílá
TEAR N TR 1M-B	**33231**	černá
TEAR N TR 2M-W	**33232**	bílá
TEAR N TR 2M-B	**33233**	černá
TEAR N PCON R-W	**33234**	bílá
TEAR N PCON R-B	**33235**	černá
TEAR N EPLUG W	**33236**	bílá
TEAR N EPLUG B	**33237**	černá
TEAR N ICON-I W	**33238**	bílá
TEAR N ICON-I B	**33239**	černá
TEAR N CON-I W	**33240**	bílá
TEAR N CON-I B	**33241**	černá
TEAR N CON-L RL-W	**33242**	bílá
TEAR N CON-L RL-B	**33243**	černá
TEAR N CON-L LR-W	**33244**	bílá
TEAR N CON-L LR-B	**33245**	černá
TEAR N CON-X W	**33246**	bílá
TEAR N CON-X B	**33247**	černá
TEAR N CON-T RRL-W	**33248**	bílá
TEAR N CON-T RRL-B	**33249**	černá
TEAR N CON-T RLL-W	**33250**	bílá
TEAR N CON-T RLL-B	**33251**	černá
TEAR N CON-I FLEX W	**33252**	bílá
TEAR N CON-I FLEX B	**33253**	černá
TEAR N SCLAMP W	**33254**	bílá
TEAR N SCLAMP B	**33255**	černá
TEAR N SKIT W	**33256**	bílá
TEAR N SKIT B	**33257**	černá
TEAR N PCON L-W	**33260**	bílá
TEAR N PCON L-B	**33261**	černá
TEAR N CON-T LRR-W	**33262**	bílá
TEAR N CON-T LRR-B	**33263**	černá
TEAR N CON-T LLR-W	**33264**	bílá
TEAR N CON-T LLR-B	**33265**	černá

Změna technický parametrů vyhrazena. Informace uvedené v tomto dokumentu nejsou právně závazné.

TEAR N

Příslušenství k lištovému systému

TEAR N TR 1M-W

TEAR N TR 1M-B

TEAR N TR 2M-W

TEAR N TR 2M-B

TEAR N PCON R-W

TEAR N PCON R-B

TEAR N EPLUG W

TEAR N EPLUG B

TEAR N ICON-I W

TEAR N ICON-I B

TEAR N CON-I W

TEAR N CON-I B

TEAR N CON-L RL-W

TEAR N CON-L RL-B

TEAR N CON-L LR-W

TEAR N CON-L LR-B

Změna technický parametrů vyhrazena. Informace uvedené v tomto dokumentu nejsou právně závazné.

CS

TEAR N

Příslušenství k lištovému systému

TEAR N CON-X W

TEAR N CON-X B

TEAR N CON-T RRL-W

TEAR N CON-T RRL-B

TEAR N CON-T RLL-W

TEAR N CON-T RLL-B

TEAR N CON-I FLEX W

TEAR N CON-I FLEX B

TEAR N SCLAMP W

TEAR N SCLAMP B

TEAR N SKIT W

TEAR N SKIT B

TEAR N PCON L-W

TEAR N PCON L-B

TEAR N CON-T LRR-W

TEAR N CON-T LRR-B

Změna technický parametrů vyhrazena. Informace uvedené v tomto dokumentu nejsou právně závazné.

CS

TEAR N

Příslušenství k lištovému systému

TEAR N CON-T LLR-W

TEAR N CON-T LLR-B

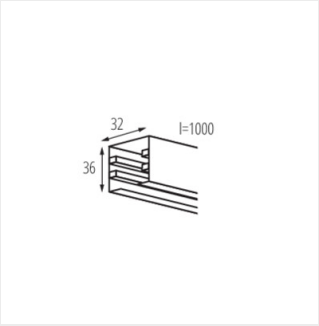

TEAR N TR 1M-W

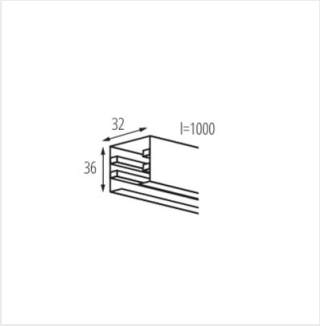

TEAR N TR 1M-B

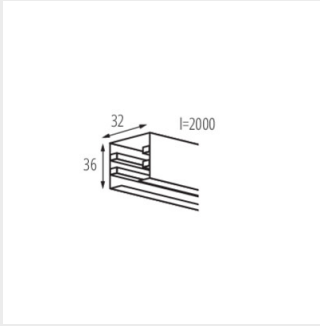

TEAR N TR 2M-W

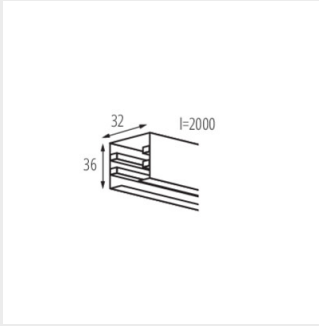

TEAR N TR 2M-B

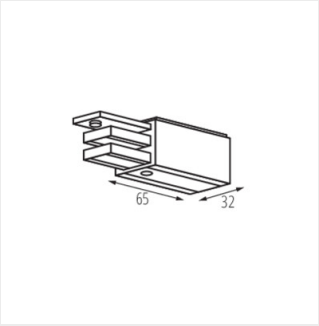

TEAR N PCON R-W

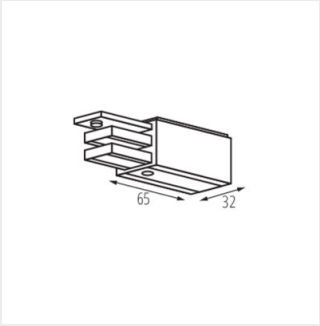

TEAR N PCON R-B

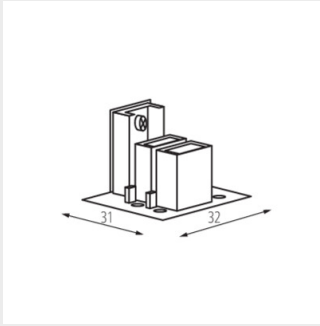

TEAR N EPLUG W

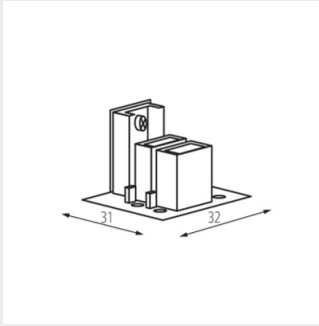

TEAR N EPLUG B

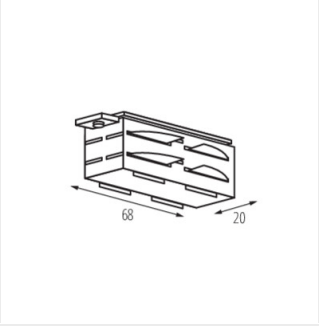

TEAR N ICON-I W

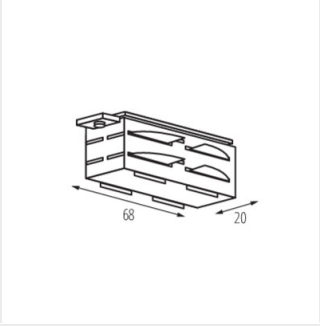

TEAR N ICON-I B

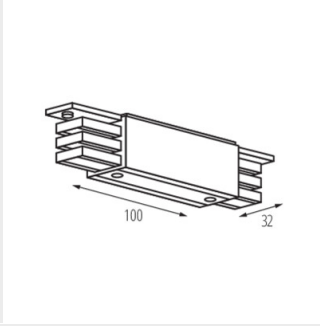

TEAR N CON-I W

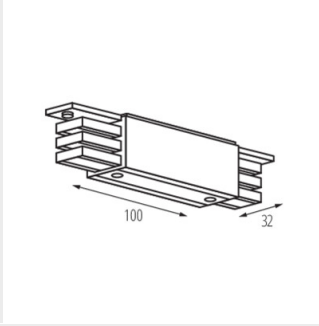

TEAR N CON-I B

Změna technický parametrů vyhrazena. Informace uvedené v tomto dokumentu nejsou právně závazné.

CS

TEAR N

Příslušenství k lištovému systému

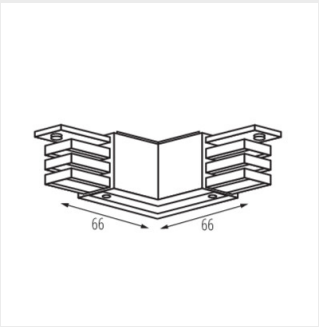

TEAR N CON-L RL-W

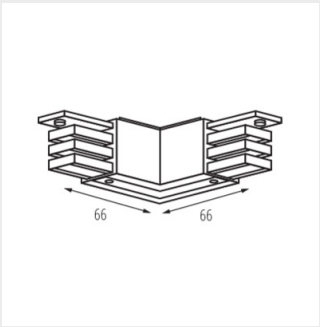

TEAR N CON-L RL-B

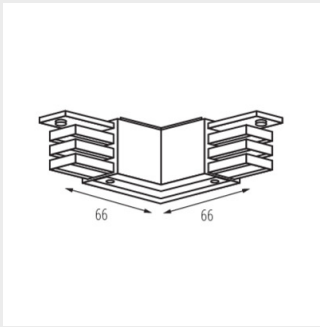

TEAR N CON-L LR-W

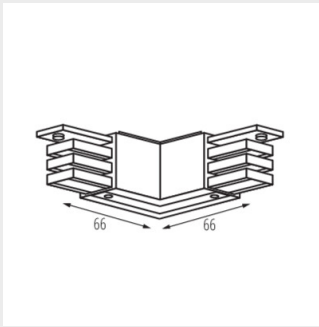

TEAR N CON-L LR-B

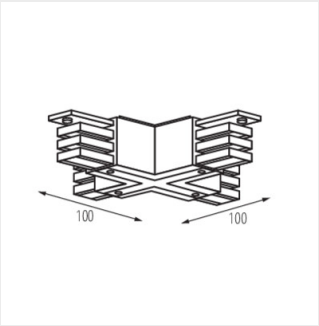

TEAR N CON-X W

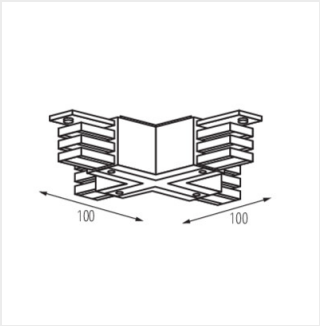

TEAR N CON-X B

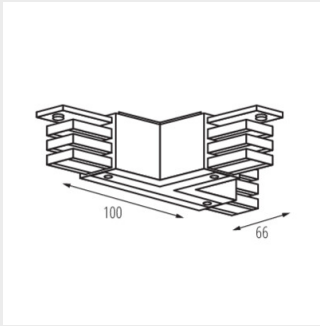

TEAR N CON-T RRL-W

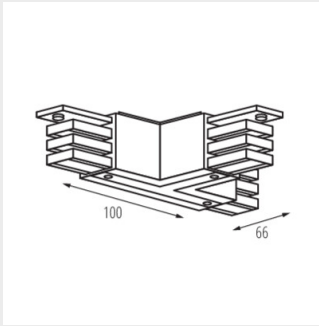

TEAR N CON-T RRL-B

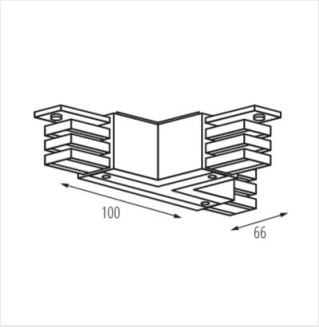

TEAR N CON-T RLL-W

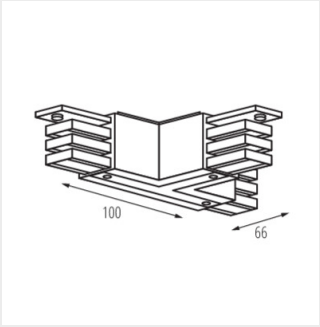

TEAR N CON-T RLL-B

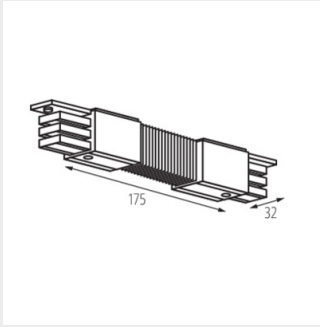

TEAR N CON-I FLEX W

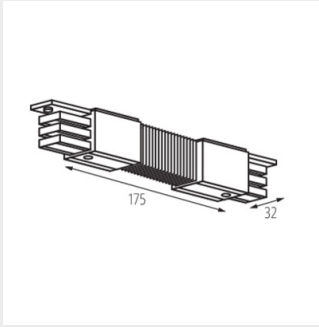

TEAR N CON-I FLEX B

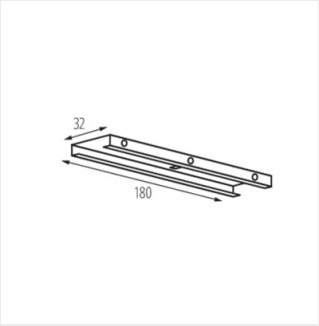

TEAR N SCLAMP W

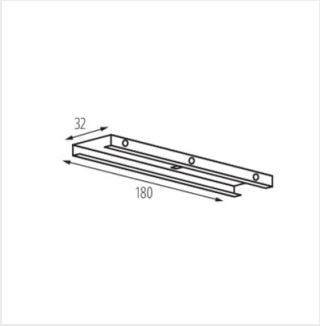

TEAR N SCLAMP B

TEAR N SKIT W

TEAR N SKIT B

TEAR N

Příslušenství k lištovému systému

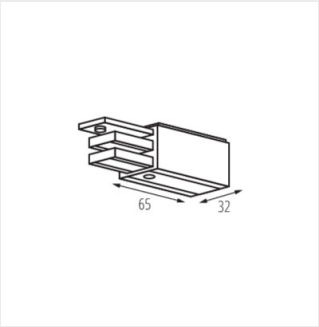

TEAR N PCON L-W

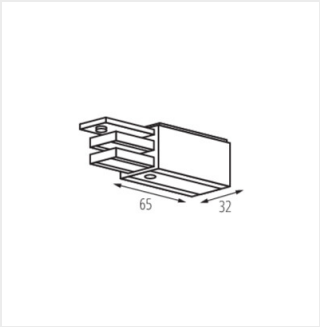

TEAR N PCON L-B

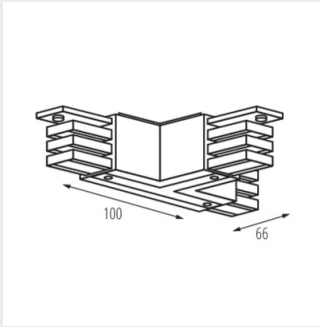

TEAR N CON-T LRR-W

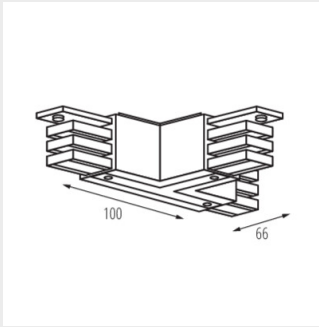

TEAR N CON-T LRR-B

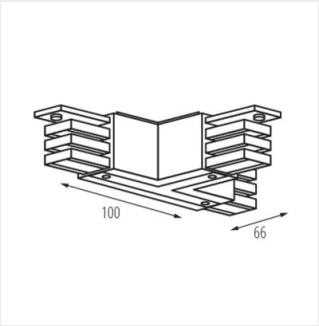

TEAR N CON-T LLR-W

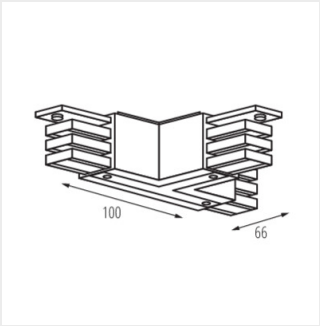

TEAR N CON-T LLR-B

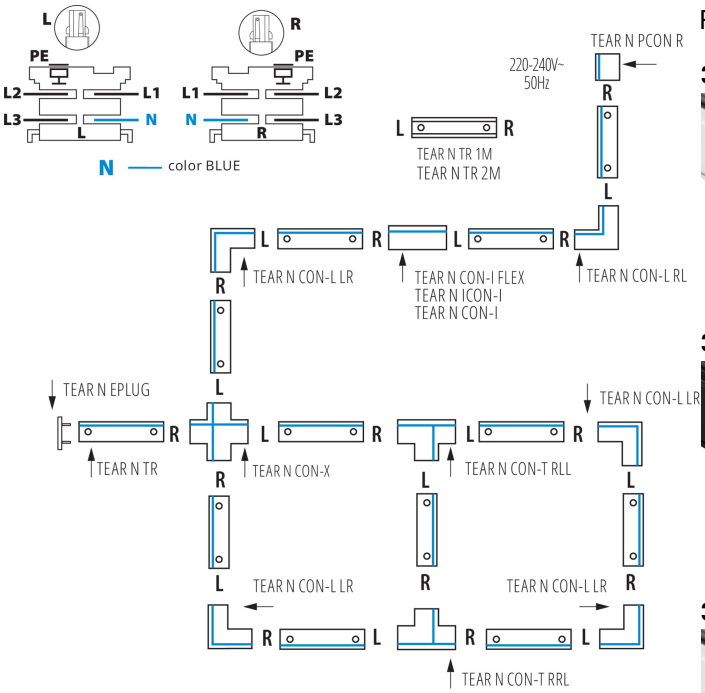

Příslušenství

33230

TEAR N TR 1M-W

Komponent lištového systému, TEAR N TR 1M-W, 3-fázová lišta, bílá, (33230)

33231

TEAR N TR 1M-B

Komponent lištového systému, TEAR N TR 1M-B, 3-fázová lišta, černá, (33231)

33232

TEAR N TR 2M-W

Komponent lištového systému, TEAR N TR 2M-W, 3-fázová lišta, bílá, (33232)

Změna technický parametrů vyhrazena. Informace uvedené v tomto dokumentu nejsou právně závazné.

CS

TEAR N

Příslušenství k lištovému systému

33233	TEAR N TR 2M-B	Komponent lištového systému, TEAR N TR 2M-B, 3-fázová lišta, černá, (33233)
33234	TEAR N PCON R-W	Komponent lištového systému, TEAR N PCON R-W, napájecí konektor s vidlicí R, bílý, (33234)
33235	TEAR N PCON R-B	Komponent lištového systému, TEAR N PCON R-B, napájecí konektor s vidlicí R, černý, (33235)
33260	TEAR N PCON L-W	Komponent lištového systému, TEAR N PCON L-W, napájecí konektor s vidlicí L, bílý, (33260)
33261	TEAR N PCON L-B	Komponent lištového systému, TEAR N PCON L-B, napájecí konektor s vidlicí R, černý, (33261)
33236	TEAR N EPLUG W	Komponent lištového systému, TEAR N EPLUG W, záslepka, bílá, (33236)
33237	TEAR N EPLUG B	Komponent lištového systému, TEAR N EPLUG B, záslepka, černá, (33237)

Změna technický parametrů vyhrazena. Informace uvedené v tomto dokumentu nejsou právně závazné.

TEAR N

Příslušenství k lištovému systému

33238	TEAR N ICON-I W	Komponent lištového systému, TEAR N ICON-I W, přímá vnitřní propojka typu "I" s konektory L a R, bílá, (33238)
33239	TEAR N ICON-I B	Komponent lištového systému, TEAR N ICON-I B, přímá vnitřní propojka typu "I" s konektory L a R, černá, (33239)
33240	TEAR N CON-I W	Komponent lištového systému, TEAR N CON-I W, přímá propojka typu "I" s konektory L a R, bílá, (33240)
33241	TEAR N CON-I B	Komponent lištového systému, TEAR N CON-I B, přímá propojka typu "I" s konektory L a R, černá, (33241)
33252	TEAR N CON-I FLEX W	Komponent lištového systému, TEAR N CON-I FLEX W, elastická propojka s konektory L a R, bílá, (33252)

Změna technický parametrů vyhrazena. Informace uvedené v tomto dokumentu nejsou právně závazné.

TEAR N

Příslušenství k lištovému systému

33253	TEAR N CON-I FLEX B	Komponent lištového systému, TEAR N CON-I FLEX B, elastická propojka s konektory L a R, černá, (33253)
33242	TEAR N CON-L RL-W	Komponent lištového systému, TEAR N CON-L RL-W, rohová propojka typu "L" s konektory L a R, bílá, (33242)
33243	TEAR N CON-L RL-B	Komponent lištového systému, TEAR N CON-L RL-B, rohová propojka typu "L" s konektory L a R, černá, (33243)
33244	TEAR N CON-L LR-W	Komponent lištového systému, TEAR N CON-L LR-W, rohová propojka typu "L" s konektory L a R, bílá, (33244)
33245	TEAR N CON-L LR-B	Komponent lištového systému, TEAR N CON-L LR-B, rohová propojka typu "L" s konektory L a R, černá, (33245)
33246	TEAR N CON-X W	Komponent lištového systému, TEAR N CON-X W, křížová propojka s konektory L, L, R, R, bílá, (33246)

Změna technický parametrů vyhrazena. Informace uvedené v tomto dokumentu nejsou právně závazné.

TEAR N

Příslušenství k lištovému systému

33247	TEAR N CON-X B	Komponent lištového systému, TEAR N CON-X B, křížová propojka s konektory L, L, R, R, černá, (33247)
33248	TEAR N CON-T RRL-W	Komponent lištového systému, TEAR N CON-T RRL-W, propojka typu "T" s konektory R, R, L, bílá, (33248)
33249	TEAR N CON-T RRL-B	Komponent lištového systému, TEAR N CON-T RRL-B, propojka typu "T" s konektory R, R, L, černá, (33249)
33250	TEAR N CON-T RLL-W	Komponent lištového systému, TEAR N CON-T RLL-W, propojka typu "T" s konektory R, L, L, bílá, (33250)
33251	TEAR N CON-T RLL-B	Komponent lištového systému, TEAR N CON-T RLL-B, propojka typu "T" s konektory R, L, L, černá, (33251)
33262	TEAR N CON-T LRR-W	Komponent lištového systému, TEAR N CON-T LRR-W, propojka typu "T" s konektory L, R, R, bílá, (33262)

Změna technický parametrů vyhrazena. Informace uvedené v tomto dokumentu nejsou právně závazné.

TEAR N

Příslušenství k lištovému systému

33263	TEAR N CON-T LRR-B	Komponent lištového systému, TEAR N CON-T LRR-B, propojka typu "T" s konektory L, R, R, černá, (33263)
33264	TEAR N CON-T LLR-W	Komponent lištového systému, TEAR N CON-T LLR-W, propojka typu "T" s konektory L, L, R, bílá, (33264)
33265	TEAR N CON-T LLR-B	Komponent lištového systému, TEAR N CON-T LLR-B, propojka typu "T" s konektory L, L, R, černá, (33265)
33256	TEAR N SKIT W	Komponent lištového systému, TEAR N SKIT W, závěs s autoregulací a lankem 2m, bílá, (33256)
33257	TEAR N SKIT B	Komponent lištového systému, TEAR N SKIT B, závěs s autoregulací a lankem 2m, černá, (33257)
33254	TEAR N SCLAMP W	Komponent lištového systému, TEAR N SCLAMP W, montážní držák/vyztužený, bílý (33254)

Změna technický parametrů vyhrazena. Informace uvedené v tomto dokumentu nejsou právně závazné.

TEAR N

Příslušenství k lištovému systému

	33255	TEAR N SCLAMP B	Komponent lištového systému, TEAR N SCLAMP B, montážní držák/vyztužený, černý, (33255)

Změna technický parametrů vyhrazena. Informace uvedené v tomto dokumentu nejsou právně závazné.

CS