LED STRIP L60

LED pásek

L60 11W/M 12 IP00

		P_{ON} [W]	[lm] Φ_{use}	Tc [K]	IP	[mm]	ellipse MacAdam	Ei A↑G
L60 11W/M 12 IP00-WW	**33302**	0,5m = 5,5	0,5m = 450	3000	00	5000	≤3	G
L60 11W/M 12 IP00-NW	**33303**	0,5m = 5,5	0,5m = 450	4000	00	5000	≤3	G
L60 11W/M 12 IP00-CW	**33304**	0,5m = 5,5	0,5m = 450	6000	00	5000	≤3	G
L60B 11W/M 12 IP00-WW	**33305**	0,5m = 5,5	0,5m = 450	3000	00	30000	≤3	G
L60B 11W/M 12 IP00-NW	**33306**	0,5m = 5,5	0,5m = 450	4000	00	30000	≤3	G
L60 11W/M 12 IP65-WW	**33308**	0,5m = 5,5	0,5m = 450	3000	65	5000	≤6	G
L60 11W/M 12 IP65-NW	**33309**	0,5m = 5,5	0,5m = 450	4000	65	5000	≤6	G
L60 11W/M 12 IP65-CW	**33310**	0,5m = 5,5	0,5m = 450	6000	65	5000	≤6	G

Pásek Kanlux L60 to jsou dvě verze krytí IP00 a IP65 - pro místa, kde je pásek vystaven vlhkosti. Verze IP65 se významně neliší v rozměrech od verze IP00 - je to důležité při montáži v hlinikových profilech. Pásky Kanlux L60 mají velmi vysoký index podání barev CRI 90 a tříletou záruku. Navíc verze Kanlux L60B jsou role o délce 30 metrů - pro ty, kteří potřebují větší mnozšví LED pásků.

- 3 roky záruky shodně s podmínkami záručního prohlášení dostupného na internetové stránce

LED STRIP L60

LED pásek

L60 11W/M 12 IP00

L60 11W/M 12 IP00-NW

L60 11W/M 12 IP00-CW

L60B 11W/M 12 IP00-WW

L60B 11W/M 12 IP00-NW

L60 11W/M 12 IP65

L60 11W/M 12 IP65-NW

L60 11W/M 12 IP65-CW

Změna technický parametrů vyhrazena. Informace uvedené v tomto dokumentu nejsou právně závazné.

CS

LED STRIP L60

LED pásek

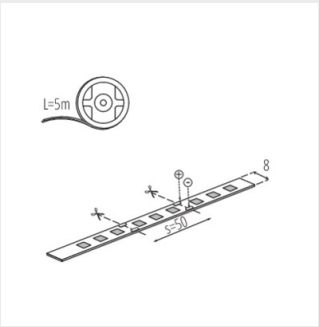

L60 11W/M 12 IP00

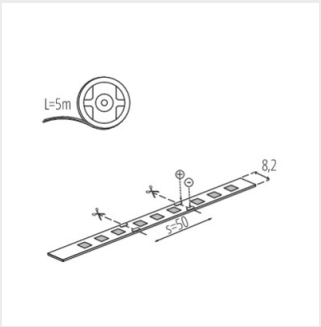

L60 11W/M 12 IP65

Změna technický parametrů vyhrazena. Informace uvedené v tomto dokumentu nejsou právně závazné.

CS