LED STRIP L120

LED pásek

WARRANTY 3 years

up to 120 lm/W

24V

3M tape

[V] 24 DC | 1m = 16 | III | Ra 80 | ≥30000 | Hg | SMD | [h] 30000 | 0,1m | [°C] 5÷25 | 360° Φuse | CE | EAC | UK CA

L120 16W/M 24

		PON [W]	[lm] Φuse	Tc [K]	IP	[mm]	ellipse MacAdam	Ei A↑G
L120 16W/M 24 IP00-WW	**33311**	0,5m = 8	0,5m = 880	3000	00	5000	≤3	F
L120 16W/M 24 IP00-NW	**33312**	0,5m = 8	0,5m = 960	4000	00	5000	≤3	E
L120 16W/M 24 IP65-WW	**33314**	0,5m = 8	0,5m = 800	3000	65	5000	≤6	F
L120 16W/M 24 IP65-NW	**33315**	0,5m = 8	0,5m = 880	4000	65	5000	≤6	F
L120B 16W/M 24IP00-WW	**33355**	0,5m = 8	0,5m = 880	3000	00	30000	≤3	F
L120B 16W/M 24IP00-NW	**33356**	0,5m = 8	0,5m = 960	4000	00	30000	≤3	E

Pásek Kanlux L120 to jsou dvě verze krytí IP00 a IP65 - pro místa, kde je pásek vystaven vlhkosti. Verze IP65 se významně neliší v rozměrech od verze IP00 - je to důležité při montáži v hlinikových profilech. Pásky Kanlux L120 mají vysoký světelný tok (120 lumenů z wattu) a tříletou záruku.

- 3 roky záruky shodně s podmínkami záručního prohlášení dostupného na internetové stránce

LED STRIP L120

LED pásek

L120 16W/M 24

L120 16W/M 24 IP00

L120 16W/M 24 IP65-WW

L120 16W/M 24 IP65-NW

L120B 16W/M 24IP00-WW

L120B 16W/M 24IP00-NW

Změna technický parametrů vyhrazena. Informace uvedené v tomto dokumentu nejsou právně závazné.

CS

LED STRIP L120

LED pásek

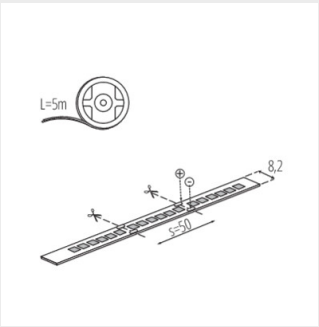

L120 16W/M 24 IP65

Změna technický parametrů vyhrazena. Informace uvedené v tomto dokumentu nejsou právně závazné.

CS