GALOBA W

Nástěnné svítidlo

GALOBA W 1xGU10 W

		[W]	
GALOBA W 1xGU10 W	**33672**	max 35	bílá
GALOBA W 1xGU10 B	**33673**	max 35	černá

Kanlux GALOBA je kompletní řada svítidel, která se skládá ze závěsných svítidel (GALOBA C), nástěnných svítidel (GALOBA W) a nástěnno-stropních svítidel. Závěsná svítidla Kanlux GALOBA C lze úspěšně použít při osvětlení ostrůvků nebo stolů, nástěnno-stropní svítidla GALOBA (od 1 do 4 světelných bodů) lze použít v obývacím pokoji, předsíni nebo ložnici. Aranžmá doplní nástěnná svítidla GALOBA W se zabudovaným vypínačem. Celá řada svítidel Kanlux GALOBA má odnímatelné stínidlo, díky kterému můžeme rychle a pohodlně vyměnit světelné zdroje. Maximální výška světelného zdroje u svítidel GALOBA je 55mm. Doporučujeme používat zdroje Kanlux SMART (S GU10) nebo iQ-LED LIFE (IQ LED L GU10).

- Maximální výška světelného zdroje 55mm
- Materiál korpusu: hliníková slitina

GALOBA W

Nástěnné svítidlo

GALOBA W 1xGU10 W

GALOBA W 1xGU10 B

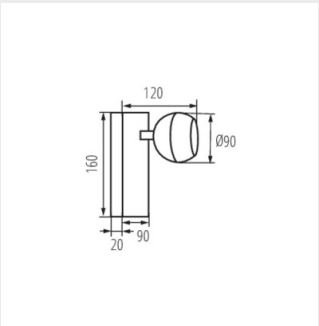

GALOBA W

Změna technický parametrů vyhrazena. Informace uvedené v tomto dokumentu nejsou právně závazné.

CS