GALOBA

Přisazené svítidlo

GALOBA EL-1O W

		[W]	
GALOBA EL-1O W	**33670**	max 35	bílá
GALOBA EL-1O B	**33671**	max 35	černá
GALOBA EL-2I W	**33674**	2 x max 35	bílá
GALOBA EL-2I B	**33675**	2 x max 35	černá
GALOBA EL-3I W	**33676**	3 x max 35	bílá
GALOBA EL-3I B	**33677**	3 x max 35	černá
GALOBA EL-4O W	**33678**	4 x max 35	bílá
GALOBA EL-4O B	**33679**	4 x max 35	černá
GALOBA EL-4I W	**33680**	4 x max 35	bílá
GALOBA EL-4I B	**33681**	4 x max 35	černá

Kanlux GALOBA je kompletní řada svítidel, která se skládá ze závěsných svítidel (GALOBA C), nástěnných svítidel (GALOBA W) a nástěnno-stropních svítidel. Závěsná svítidla Kanlux GALOBA C lze úspěšně použít při osvětlení ostrůvků nebo stolů, nástěnno-stropní svítidla GALOBA (od 1 do 4 světelných bodů) lze použít v obývacím pokoji, předsíni nebo ložnici. Aranžmá doplní nástěnná svítidla GALOBA W se zabudovaným vypínačem. Celá řada svítidel Kanlux GALOBA má odnímatelné stínidlo, díky kterému můžeme rychle a pohodlně měnit světelné zdroje. Maximální výška světelného zdroje u svítidel GALOBA je 55mm. Doporučujeme používat zdroje Kanlux SMART (S GU10) nebo iQ-LED LIFE (IQ LED L GU10).

- Maximální výška světelného zdroje 55mm
- Materiál korpusu: hliníková slitina

Změna technický parametrů vyhrazena. Informace uvedené v tomto dokumentu nejsou právně závazné.

CS

GALOBA

Přisazené svítidlo

GALOBA EL-1O W

GALOBA EL-1O B

GALOBA EL-2I W

GALOBA EL-2I B

GALOBA EL-3I W

GALOBA EL-3I B

GALOBA EL-4O W

GALOBA EL-4O B

Změna technický parametrů vyhrazena. Informace uvedené v tomto dokumentu nejsou právně závazné.

CS

GALOBA

Přisazené svítidlo

GALOBA EL-4I W

GALOBA EL-4I B

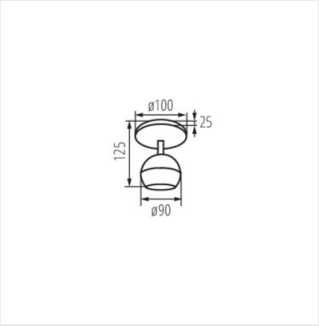

GALOBA EL-10

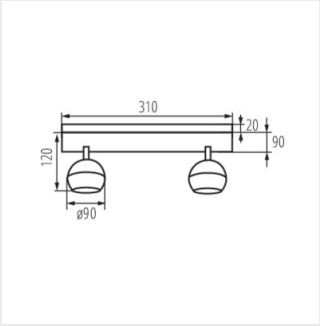

GALOBA EL-2I

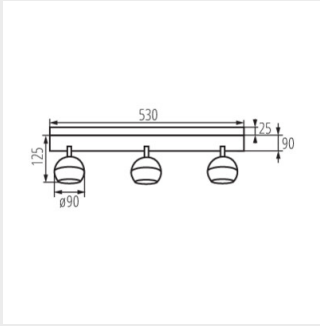

GALOBA EL-3I

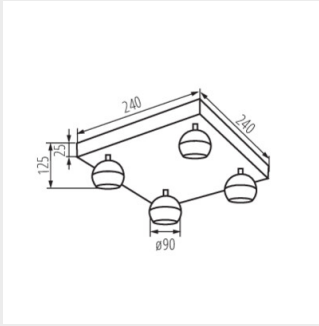

GALOBA EL-4O

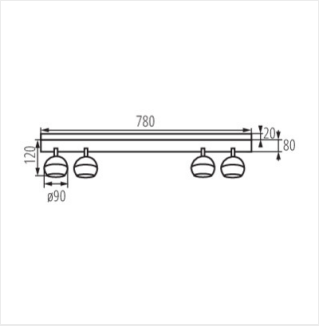

GALOBA EL-4I