ITECH

Nouzové LED svítidlo

[V] 220-240 AC | [Hz] 50 | IP 65 | Tc [K] 5000 | SMD | CE | EAC | CNBOP | UK CA

ITECH M2 302MATW

		[W]	MODE	USE	[h]	ST	AT
ITECH M1 60 NM ST W	**27769**	1,2	nouzový	anti-panické osvětlení	1	✓	
ITECH M2 302MATW	**33812**	6,4	nouzovo-síťový	anti-panické osvětlení	3		✓
ITECH M5 305MATW	**33814**	6	nouzovo-síťový	anti-panické osvětlení	3		✓
ITECH C1 302MATW	**33815**	6,4	nouzovo-síťový	osvětlení únikové cesty	3		✓
ITECH M2 302MSTW	**33821**	6,4	nouzovo-síťový	anti-panické osvětlení	3	✓	
ITECH M5 105MSTW	**33822**	6	nouzovo-síťový	anti-panické osvětlení	1	✓	
ITECH C1 302 STW	**33823**	6,4	nouzovo-síťový	osvětlení únikové cesty	3	✓	
ITECH F2 105MSTW	**33824**	6	nouzovo-síťový	osvětlení únikové cesty	1	✓	
ITECH M5 105MATW	**33832**	6	nouzovo-síťový	anti-panické osvětlení	1		✓
ITECH S1 302MATW	**33833**	6,4	nouzovo-síťový	anti-panické osvětlení	3		✓
ITECH C2 105MATW	**33834**	6	nouzovo-síťový	osvětlení únikové cesty	1		✓
ITECH F1 302MATW	**33835**	6,4	nouzovo-síťový	osvětlení únikové cesty	3		✓
ITECH F2 105MATW	**33836**	6	nouzovo-síťový	osvětlení únikové cesty	1		✓
ITECH W2 105MATW	**33837**	6	nouzovo-síťový	osvětlení nouzových východů a protipožárních zařízení	1		✓
ITECH M1 60 NM AT W	**33872**	1,2	nouzový	anti-panické osvětlení	1		✓

Nouzové nebo antipanické osvětlení se používá v místnostech jako prostředek proti panice. Umožňuje dostat se na místa s označením únikových cest a provést samotnou evakuaci podle toho, jaká evakuační značka se ve svítidle použije.

- Materiál korpusu: plast

ITECH

Nouzové LED svítidlo

ITECH M2 302MATW

ITECH M5 305MATW

ITECH C1 302MATW

ITECH M2 302MSTW

ITECH M5 105MSTW

ITECH C1 302 STW

ITECH F2 105MSTW

ITECH M5 105MATW

ITECH S1 302MATW

ITECH C2 105MATW

ITECH F1 302MATW

ITECH F2 105MATW

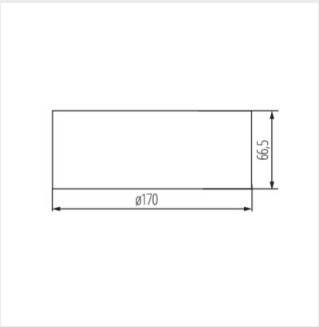

ITECH M1 60 NM ST W

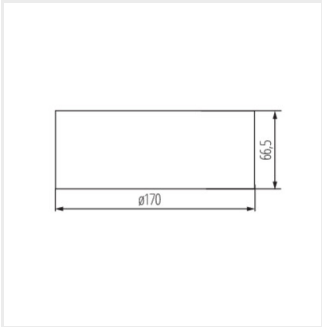

ITECH

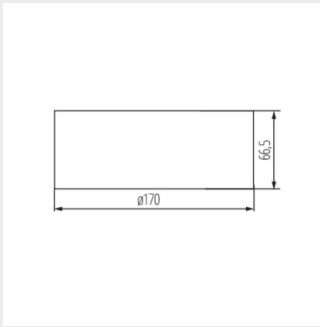

ITECH M5 305MATW

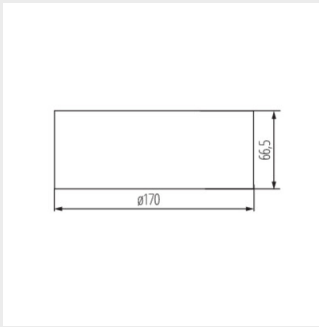

ITECH C1 302MATW

Změna technický parametrů vyhrazena. Informace uvedené v tomto dokumentu nejsou právně závazné.

CS

ITECH

Nouzové LED svítidlo

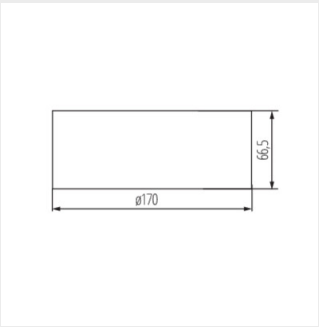

ITECH M2 302MSTW

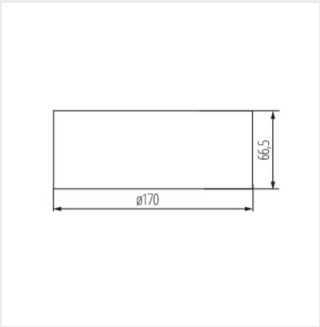

ITECH M5 105MSTW

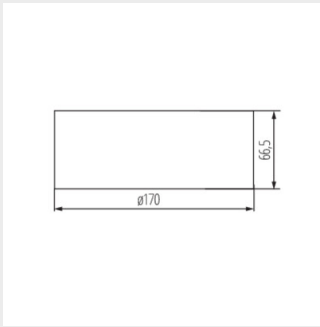

ITECH C1 302 STW

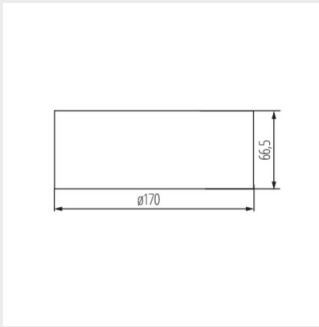

ITECH F2 105MSTW

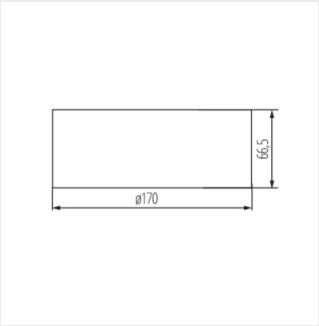

ITECH M5 105MATW

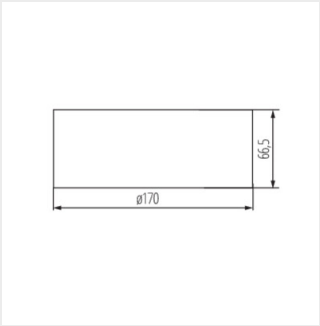

ITECH S1 302MATW

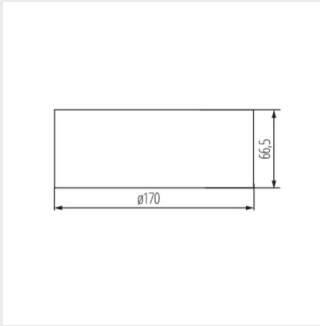

ITECH C2 105MATW

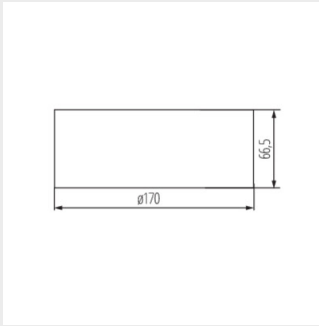

ITECH F1 302MATW

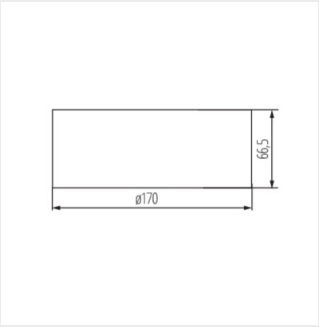

ITECH F2 105MATW

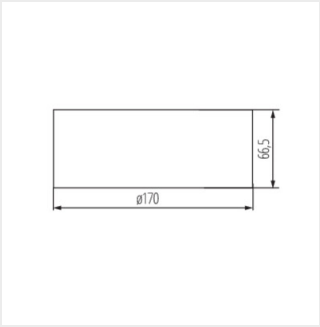

ITECH W2 105MATW

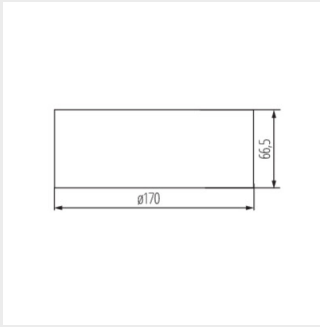

ITECH M1 60 NM AT W

Příslušenství

33830 UCHW PODT OS S2 S3 IT

Změna technický parametrů vyhrazena. Informace uvedené v tomto dokumentu nejsou právně závazné.

CS