AL-SH-PT

Lineární LED svítidlo

[V] 220-240 AC	[Hz] 50	≥30000	[h] 50000	ellipse ≤3x MacAdam	Ra 80	SMD
		IP 20		[°C] 5÷25		
[mm²] 1,5÷2,5		0,5m				

AL-SH-NW-MAT-B-PT

		[W]	Tc [K]	TYPE	[°]		[lm]	[mm]
AL-SH-NW-MAT-B-PT	**33949**	19	4000	matná	X85/Y95	černá	2550	590
AL-SH-NW-MAT-S-PT	**33961**	19	4000	matná	X85/Y95	stříbrná	2550	590
AL-SH-NW-MAT-W-PT	**33937**	19	4000	matná	X85/Y95	bílá	2550	590
AL-SH-NW-MPR-B-PT	**33953**	19	4000	mikroprizmatický	X75/Y90	černá	2350	590
AL-SH-NW-MPR-S-PT	**33965**	19	4000	mikroprizmatický	X75/Y90	stříbrná	2350	590
AL-SH-NW-MPR-W-PT	**33941**	19	4000	mikroprizmatický	X75/Y90	bílá	2350	590
AL-SH-WW-MAT-B-PT	**33951**	19	3000	matná	X85/Y95	černá	2250	590
AL-SH-WW-MAT-S-PT	**33963**	19	3000	matná	X85/Y95	stříbrná	2250	590
AL-SH-WW-MAT-W-PT	**33939**	19	3000	matná	X85/Y95	bílá	2250	590
AL-SH-WW-MPR-B-PT	**33955**	19	3000	mikroprizmatický	X75/Y90	černá	2050	590
AL-SH-WW-MPR-S-PT	**33967**	19	3000	mikroprizmatický	X75/Y90	stříbrná	2050	590
AL-SH-WW-MPR-W-PT	**33943**	19	3000	mikroprizmatický	X75/Y90	bílá	2050	590

- 5 let záruky shodně s podmínkami záručního prohlášení dostupného na internetové stránce
- Materiál korpusu: ocel
- Materiál difuzoru: plast

AL-SH-PT

Lineární LED svítidlo

AL-SH-NW-MAT-B-PT

AL-SH-NW-MAT-S-PT

AL-SH-NW-MAT-W-PT

AL-SH-NW-MPR-B-PT

AL-SH-NW-MPR-S-PT

AL-SH-NW-MPR-W-PT

AL-SH-WW-MAT-B-PT

AL-SH-WW-MAT-S-PT

AL-SH-WW-MAT-W-PT

AL-SH-WW-MPR-B-PT

AL-SH-WW-MPR-S-PT

AL-SH-WW-MPR-W-PT

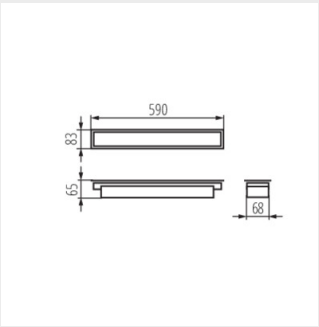

AL-SH-NW-MAT-B-PT

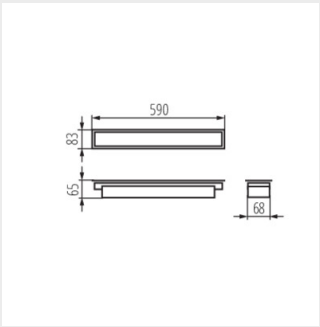

AL-SH-NW-MAT-S-PT

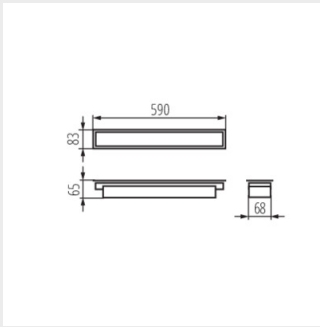

AL-SH-NW-MAT-W-PT

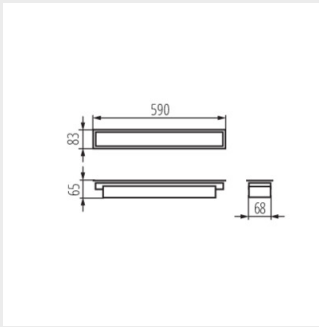

AL-SH-NW-MPR-B-PT

Změna technický parametrů vyhrazena. Informace uvedené v tomto dokumentu nejsou právně závazné.

CS

AL-SH-PT

Lineární LED svítidlo

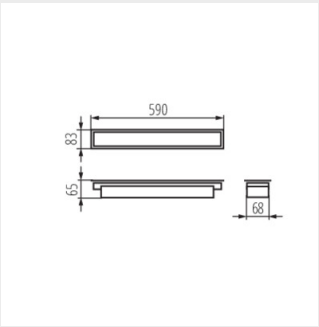

AL-SH-NW-MPR-S-PT

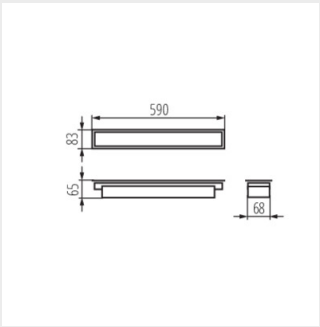

AL-SH-NW-MPR-W-PT

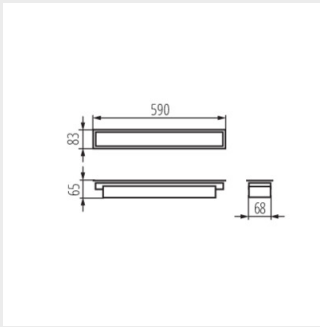

AL-SH-WW-MAT-B-PT

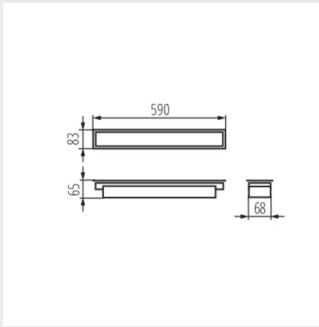

AL-SH-WW-MAT-S-PT

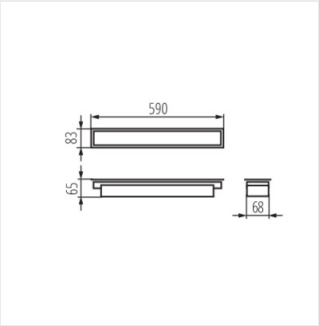

AL-SH-WW-MAT-W-PT

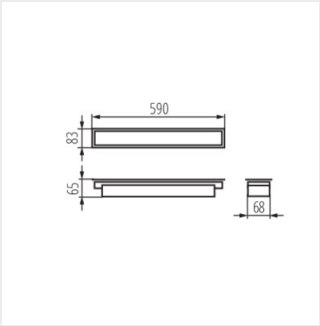

AL-SH-WW-MPR-B-PT

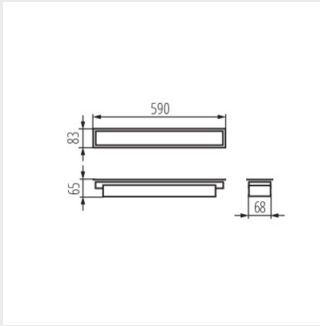

AL-SH-WW-MPR-S-PT

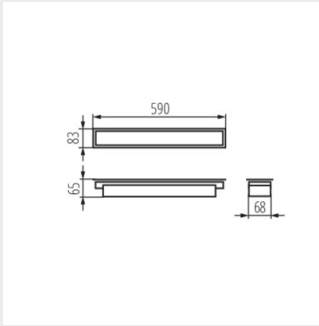

AL-SH-WW-MPR-W-PT

Změna technický parametrů vyhrazena. Informace uvedené v tomto dokumentu nejsou právně závazné.

CS