TOMIv2 LED

Světelný zdroj LED

HIGH lumen | HYBRID radiator structure | MILKY cover

[V] 220-240 AC | [Hz] 50 | PAR16 | SMD | 120° Φuse | ellipse ≤ 6x MacAdam | Ra 80

≥15000 | [h] 25000 | Hg | CE | EAC | UK CA

TOMIv2 1,2W GU10

		PON [W]	[W]	[lm]	[lm] Φuse	Tc [K]	[°]		Ei
TOMIv2 1,2W GU10-CW	**34960**	1,2	15	120	105	6500	100	GU10	F
TOMIv2 1,2W GU10-NW	**34961**	1,2	15	120	105	4000	100	GU10	F
TOMIv2 1,2W GU10-WW	**34962**	1,2	15	120	105	3000	100	GU10	F
TOMIv2 2,9W GU10-CW	**34963**	2,9	28	295	240	6500	100	GU10	F
TOMIv2 2,9W GU10-NW	**34964**	2,9	28	295	240	4000	100	GU10	F
TOMIv2 2,9W GU10-WW	**34965**	2,9	28	295	240	3000	100	GU10	F
TOMIv2 4,9W GU10-CW	**34966**	4,9	42	490	400	6500	100	GU10	F
TOMIv2 4,9W GU10-NW	**34967**	4,9	42	490	400	4000	100	GU10	F
TOMIv2 4,9W GU10-WW	**34968**	4,9	42	490	400	3000	100	GU10	F
TOMIv2 6,5W GU10-CW	**34969**	6,5	61	650	530	6500	100	GU10	F
TOMIv2 6,5W GU10-NW	**34970**	6,5	61	650	530	4000	100	GU10	F
TOMIv2 6,5W GU10-WW	**34971**	6,5	61	650	530	3000	100	GU10	F

Kanlux TOMI v2 je nová, ještě efektivnější konstrukce zajišťující vysoké parametry svícení. Díky použití matné clony se světlo v těchto zdrojích rovnoměrně rozprostírá. Tyto zdroje se navíc vyznačují vysokou světelnou účinností.

- Materiál: plast
- Materiál difuzoru: plast

TOMIv2 LED

Světelný zdroj LED

TOMIv2 1,2W GU10

TOMIv2 2,9W GU10

TOMIv2 4,9W GU10

TOMIv2 6,5W GU10

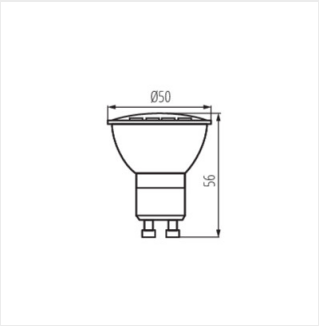

TOMIv2 GU10

Změna technický parametrů vyhrazena. Informace uvedené v tomto dokumentu nejsou právně závazné.

CS