IQ-LED GU10

Světelný zdroj LED

Ra95+ true colors | SAFE light | QUALITY & COMFORT of light | WARRANTY 3 years

[V] 220-240 AC | [Hz] 50 | PAR16 | SMD | ellipse ≤6x MacAdam | Ra 95 | ≥40000 | [h] 25000 | Hg

IQ-LED GU10 6,5W-WW

		P_{ON} [W]	[W]	[lm]	[lm] Φ_{use}	Tc [K]	[°]		Ei
IQ-LED GU10 6,5W-WW	**35240**	6,5	59	580	510	2700	110	GU10	F
IQ-LED GU10 6,5W-NW	**35241**	6,5	60	585	515	4000	110	GU10	F
IQ-LED GU10 6,5W-CW	**35242**	6,5	60	585	515	6500	110	GU10	F
IQ-LED GU10 6,5WS3-WW	**35243**	6,5	85	580	535	2700	36	GU10	F
IQ-LED GU10 6,5WS3-NW	**35244**	6,5	86	580	540	4000	36	GU10	F
IQ-LED GU10 6,5WS3-CW	**35245**	6,5	86	580	540	6500	36	GU10	F
IQ-LED GU10 4,5W-WW	**35249**	4,5	39	410	350	2700	110	GU10	F
IQ-LED GU10 4,5W-CW	**35251**	4,5	40	420	355	6500	110	GU10	F

Kanlux IQ-LED znamená fotobiologickou bezpečnost, šetrnou teplotu barev očím a spolehlivost. Nyní je to všechno v nové verzi s paticí GU10. Žárovky IQ-LED poskytují plný komfort používání a bezpečnost.

- Materiál difuzoru: plast

IQ-LED GU10

Světelný zdroj LED

IQ-LED GU10 6,5W

IQ-LED GU10 6,5WS3

IQ-LED GU10 4,5W

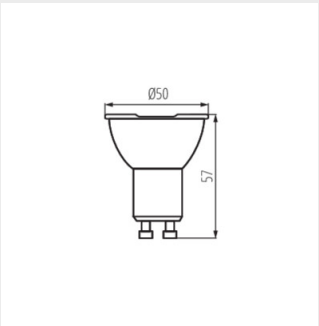

IQ-LED GU10 6,5W

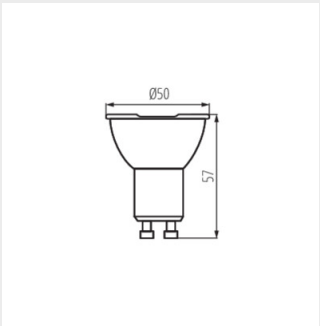

IQ-LED GU10 6,5WS3

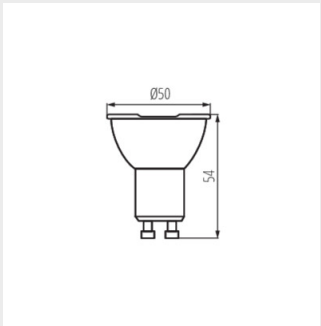

IQ-LED GU10 4,5W

Změna technický parametrů vyhrazena. Informace uvedené v tomto dokumentu nejsou právně závazné.

CS