BTLW LED

Reflektor na lištový systém

WARRANTY 5 years | Ra90+ true colors | 120°

[V] 220-240 AC	[Hz] 50	≥30000	[h] 50000	ellipse ≤6x MacAdam	Ra 90	COB
		IP 20		[°C] 5+25		[°] 340
[°] 90	0,5m	CE	EAC	UK CA		

BTLW 18W-930-W

		[W]	[lm]	Tc [K]	[°]	
BTLW 18W-930-W	**35662**	18	1450	3000	120	bílá
BTLW 18W-930-B	**35663**	18	1400	3000	120	černá
BTLW 18W-940-W	**35664**	18	1450	4000	120	bílá
BTLW 18W-940-B	**35665**	18	1400	4000	120	černá

5 let záruky shodně s podmínkami záručního prohlášení dostupného na internetové stránce

Kanlux BTLW LED je nový design svítidel přizpůsobený systému Kanlux TEAR a většině 3-obvodovým lištám. Svítidla jsou vybavena integrovaným napájením s adaptérem. Kanlux BTLW se vyznačují mléčným stínidlem rozptylujícím světlo, poskytující široký vyzařovací úhel 120⁰. Jsou k dispozici v 18W, dvou barvách krytu (bílá nebo černá) a dvou barvách světla. Jsou perfektní pro domácí podmínky, jako obecné osvětlení a všude tam, kde je potřeba široký úhel svícení svítidla.

- Materiál korpusu: hliníková slitina

BTLW LED

Reflektor na lištový systém

BTLW 18W-930-W

BTLW 18W-930-B

BTLW 18W-940-W

BTLW 18W-940-B

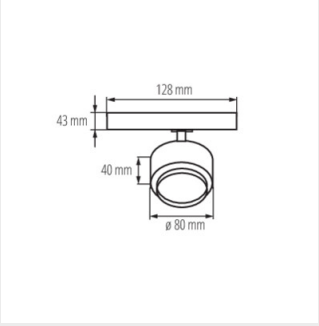

BTLW 18W-930-W

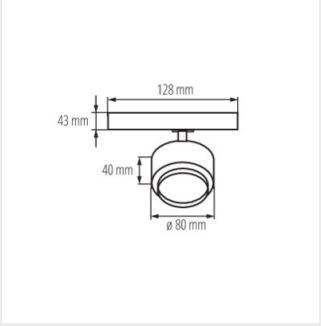

BTLW 18W-930-B

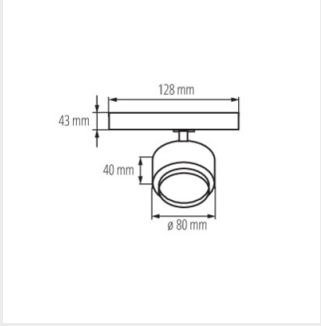

BTLW 18W-940-W

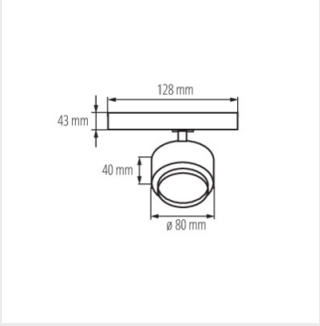

BTLW 18W-940-B

Změna technický parametrů vyhrazena. Informace uvedené v tomto dokumentu nejsou právně závazné.

CS