GLOZO DSL

Ozdobný prsten-komponent svítidla

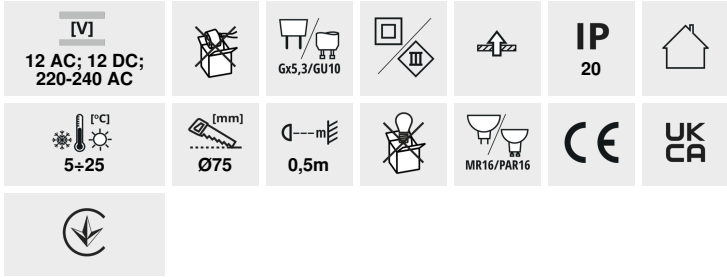

GLOZO DSL W/W

		[W]			[°]
GLOZO DSL W/W	**36210**	max 10	bílá	chybějící	
GLOZO DSL B/W	**36211**	max 10	černá/bílá	chybějící	
GLOZO DSL G/W	**36212**	max 10	zlatá/bílá	chybějící	
GLOZO DSL SR/W	**36213**	max 10	stříbrná/bílá	chybějící	
GLOZO DSL W/B	**36214**	max 10	bílá/černá	chybějící	
GLOZO DSL B/B	**36215**	max 10	černá	chybějící	
GLOZO DSL G/B	**36216**	max 10	zlatá/černá	chybějící	
GLOZO DSL SR/B	**36217**	max 10	stříbrná/černá	chybějící	

Kanlux GLOZO je velká rodina dekorativních prstenů. Mají modulární pouzdro: základnu ve dvou tvarech a barvách a reflektor ve 4 barvách v matu nebo lesku. Dává nám to spoustu možností, jak uspořádat kombinaci stejných nebo různých barevných řešení.

- Dekorativní prsten bez patice
- Materiál korpusu: hliníková slitina

GLOZO DSL

Ozdobný prsten-komponent svítidla

GLOZO DSL W/W

GLOZO DSL B/W

GLOZO DSL G/W

GLOZO DSL SR/W

GLOZO DSL W/B

GLOZO DSL B/B

GLOZO DSL G/B

GLOZO DSL SR/B

Změna technický parametrů vyhrazena. Informace uvedené v tomto dokumentu nejsou právně závazné.

CS

GLOZO DSL

Ozdobný prsten-komponent svítidla

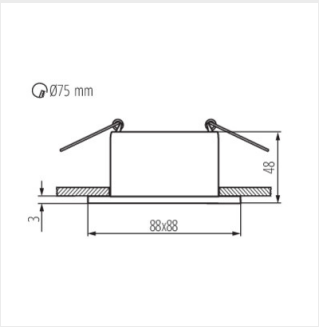

GLOZO DSL

Změna technický parametrů vyhrazena. Informace uvedené v tomto dokumentu nejsou právně závazné.

CS