GLOZO DSO

Ozdobný prsten-komponent svítidla

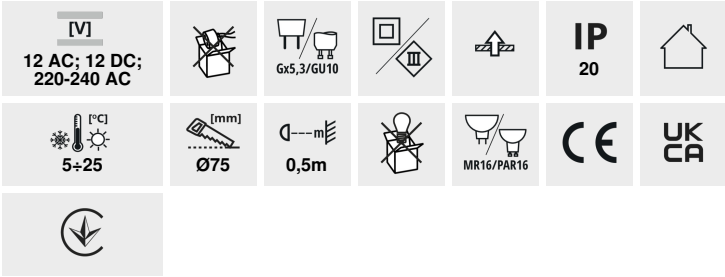

GLOZO DSO W/W

		[W]			[°]
GLOZO DSO W/W	**36218**	max 10	bílá	chybějící	
GLOZO DSO B/W	**36219**	max 10	černá/bílá	chybějící	
GLOZO DSO G/W	**36220**	max 10	zlatá/bílá	chybějící	
GLOZO DSO SR/W	**36221**	max 10	stříbrná/bílá	chybějící	
GLOZO DSO W/B	**36222**	max 10	bílá/černá	chybějící	
GLOZO DSO B/B	**36223**	max 10	černá	chybějící	
GLOZO DSO G/B	**36224**	max 10	zlatá/černá	chybějící	
GLOZO DSO SR/B	**36225**	max 10	stříbrná/černá	chybějící	

Kanlux GLOZO je velká rodina dekorativních prstenů. Mají modulární pouzdro: základnu ve dvou tvarech a barvách a reflektor ve 4 barvách v matu nebo lesku. Dává nám to spoustu možností, jak uspořádat kombinaci stejných nebo různých barevných řešení.

- Dekorativní prsten bez patice
- Materiál korpusu: hliníková slitina

GLOZO DSO

Ozdobný prsten-komponent svítidla

GLOZO DSO W/W

GLOZO DSO B/W

GLOZO DSO G/W

GLOZO DSO SR/W

GLOZO DSO W/B

GLOZO DSO B/B

GLOZO DSO G/B

GLOZO DSO SR/B

Změna technický parametrů vyhrazena. Informace uvedené v tomto dokumentu nejsou právně závazné.

CS

GLOZO DSO

Ozdobný prsten-komponent svítidla

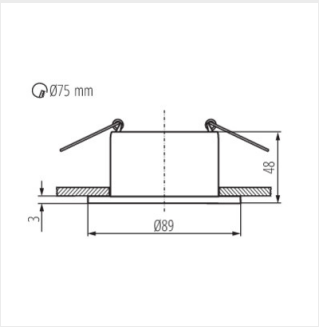

GLOZO DSO

Změna technický parametrů vyhrazena. Informace uvedené v tomto dokumentu nejsou právně závazné.

CS