TAVO LED

Svítidlo typu downlight

IP 44/20

WHITE neutral

[V] 220-240 AC	[Hz] 50	≥15000	[h] 25000	ellipse ≤ 6x MacAdam	Ra 80	SMD
		IP 44/20		[°C] 5÷25		
[m] 0,1	0,5m	CE	EAC	UK CA		

TAVO LED DO 5W-NW

		[W]		[lm]	[°]	Tc [K]
TAVO LED DO 5W-NW	**36510**	5	bílá	400	120	4000
TAVO LED DO 9W-NW	**36511**	9	bílá	900	120	4000
TAVO LED DO 12W-NW	**36512**	12	bílá	1250	120	4000
TAVO LED DO 18W-NW	**36513**	18	bílá	1900	120	4000
TAVO LED DO 24W-NW	**36514**	24	bílá	2600	120	4000
TAVO LED DL 5W-NW	**36515**	5	bílá	400	120	4000
TAVO LED DL 9W-NW	**36516**	9	bílá	900	120	4000
TAVO LED DL 12W-NW	**36517**	12	bílá	1250	120	4000
TAVO LED DL 18W-NW	**36518**	18	bílá	1900	120	4000
TAVO LED DL 24W-NW	**36519**	24	bílá	2600	120	4000

Kanlux TAVO LED je řada zapuštěných stropních svítidel. Jsou k dispozici ve dvou tvarech (kulatý a hranatý) a až 5 výkonech - od 5W do 24W. Stropní svítidla Kanlux TAVO LED se vyznačují minimalistickým skandinávským designem. Dalšími výhodami jsou jejich odolnost IP44/20 a také možnost povrchové montáže modelů 12W a 18W do rámečku Kanlux TAVO FRAME.

- Materiál korpusu: plast
- Materiál difuzoru: plast

TAVO LED

Svítidlo typu downlight

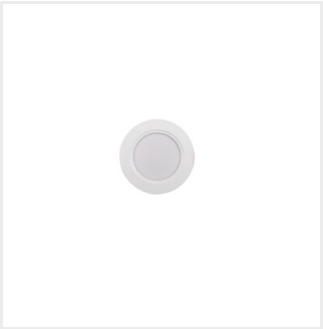

TAVO LED DO 5W-NW

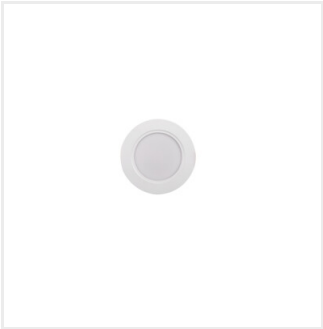

TAVO LED DO 9W-NW

TAVO LED DO 12W-NW

TAVO LED DO 18W-NW

TAVO LED DO 24W-NW

TAVO LED DL 5W-NW

TAVO LED DL 9W-NW

TAVO LED DL 12W-NW

TAVO LED DL 18W-NW

TAVO LED DL 24W-NW

Dokument vytvořen: 30.08.2024, 21:05

Změna technický parametrů vyhrazena. Informace uvedené v tomto dokumentu nejsou právně závazné.

CS

TAVO LED

Svítidlo typu downlight

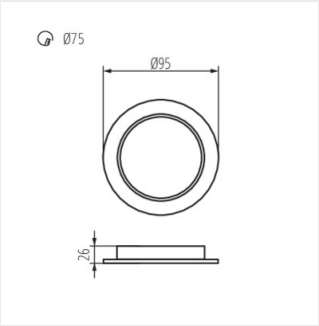

TAVO LED DO 5W-NW

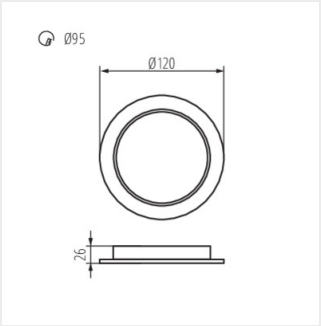

TAVO LED DO 9W-NW

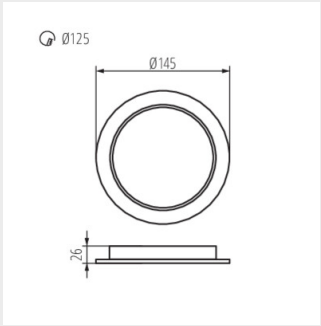

TAVO LED DO 12W-NW

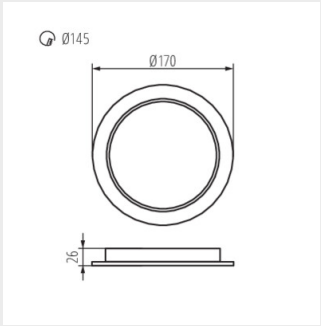

TAVO LED DO 18W-NW

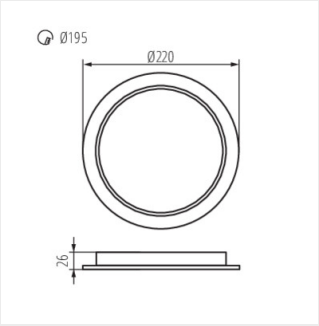

TAVO LED DO 24W-NW

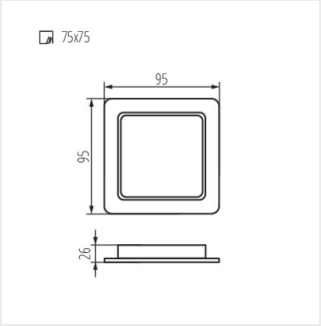

TAVO LED DL 5W-NW

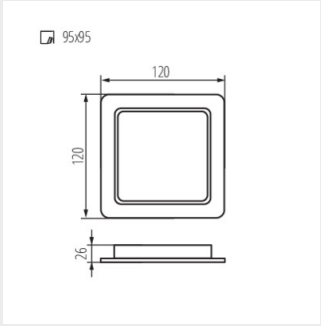

TAVO LED DL 9W-NW

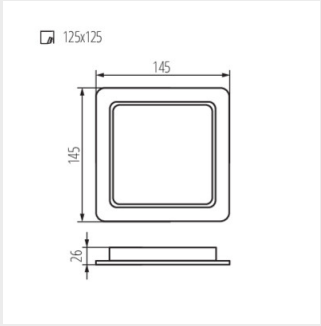

TAVO LED DL 12W-NW

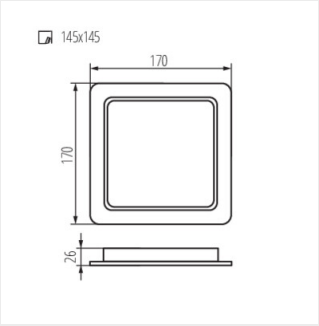

TAVO LED DL 18W-NW

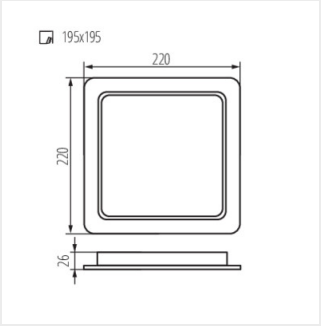

TAVO LED DL 24W-NW

Změna technický parametrů vyhrazena. Informace uvedené v tomto dokumentu nejsou právně závazné.

CS

TAVO LED

Svítidlo typu downlight

Příslušenství

36520 TAVO FRAME DO 12W Rámeček pro přisazenou montáž stropních svítidel Kanlux TAVO LED.

36521 TAVO FRAME DO 18W Rámeček pro přisazenou montáž stropních svítidel Kanlux TAVO LED.

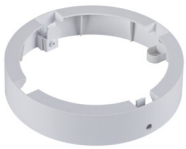

36522 TAVO FRAME DL 12W Rámeček pro přisazenou montáž stropních svítidel Kanlux TAVO LED.

36523 TAVO FRAME DL 18W Rámeček pro přisazenou montáž stropních svítidel Kanlux TAVO LED.

Změna technický parametrů vyhrazena. Informace uvedené v tomto dokumentu nejsou právně závazné.

CS