TAVO FRAME

Příslušenství ke svítidlu typu downlight

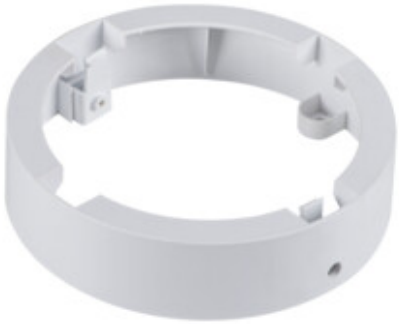

TAVO FRAME DO 12W

TAVO FRAME DO 12W	**36520**	bílá
TAVO FRAME DO 18W	**36521**	bílá
TAVO FRAME DL 12W	**36522**	bílá
TAVO FRAME DL 18W	**36523**	bílá

Kanlux TAVO FRAME umožňuje povrchovou montáž LED panelů Kanlux TAVO ve 12W a 18W verzi. Odolnost panelů po montáži je IP20.

- Materiál korpusu: plast

Změna technický parametrů vyhrazena. Informace uvedené v tomto dokumentu nejsou právně závazné.

CS

TAVO FRAME

Příslušenství ke svítidlu typu downlight

TAVO FRAME DO 12W

TAVO FRAME DO 18W

TAVO FRAME DL 12W

TAVO FRAME DL 18W

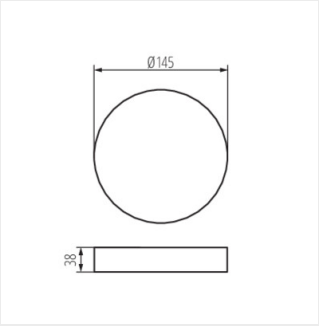

TAVO FRAME DO 12W

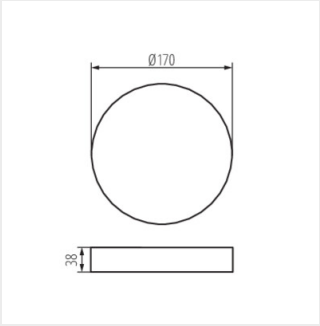

TAVO FRAME DO 18W

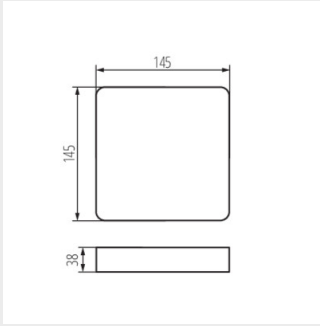

TAVO FRAME DL 12W

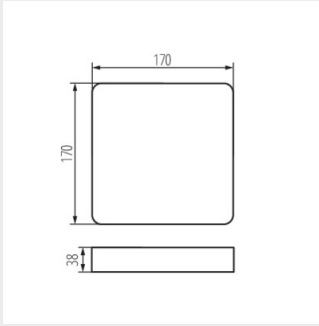

TAVO FRAME DL 18W

Změna technický parametrů vyhrazena. Informace uvedené v tomto dokumentu nejsou právně závazné.

CS