ABETE LED

Zahradní LED svítidlo

[V]	[Hz]		[h]	ellipse ≤ 6x MacAdam	Ra	
220-240 AC	50	≥15000	30000		80	SMD
		IP 44		[°C] -20+35		0,2m
lm/W 77						

ABETE LED 60 GR

		[W]	[lm]	Tc [K]			SENSOR
ABETE LED 60 GR	**36570**	7	540	4000	grafit	na zemi	
ABETE LED 80 GR	**36571**	7	540	4000	grafit	na zemi	
ABETE LED EL 20 GR	**36572**	7	540	4000	grafit	k usazení na zeď	
ABETE LED EL 20 SE-GR	**36573**	7	540	4000	grafit	k usazení na zeď	PIR

Kanlux ABETE jsou venkovní svítidla pro lidi, kteří oceňují klasiku a jednoduchost. Dva sloupky o výšce 60 a 80 cm a dvě nástěnná svítidla (včetně jednoho s pohybovým senzorem - SE) v univerzálním a funkčním designu. Elegantní tenký design a mléčný plastový difuzor, který rozptyluje světlo, umožňuje široké a univerzální použití svítidel Kanlux ABETE jak pro soukromé zahrady, tak pro komerční projekty.

- Materiál korpusu: hliníková slitina
- Materiál difuzoru: plast

ABETE LED

Zahradní LED svítidlo

ABETE LED 60 GR

ABETE LED 80 GR

ABETE LED EL 20 GR

ABETE LED EL 20 SE-GR

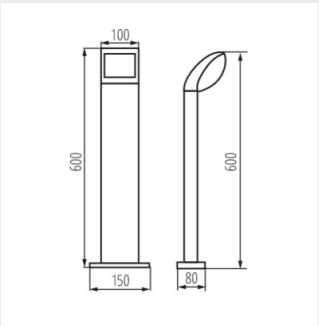

ABETE LED 60 GR

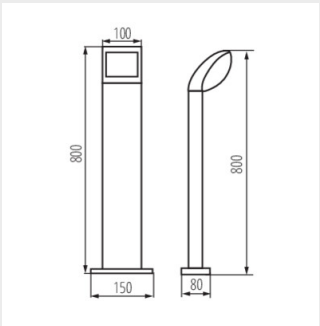

ABETE LED 80 GR

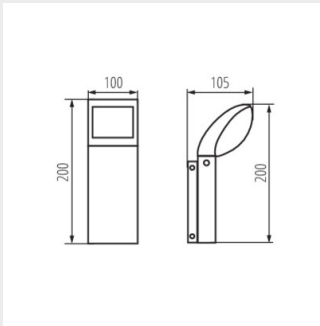

ABETE LED EL 20 GR

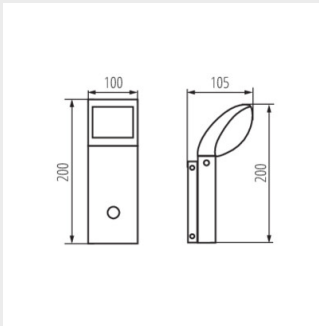

ABETE LED EL 20 SE-GR

Změna technický parametrů vyhrazena. Informace uvedené v tomto dokumentu nejsou právně závazné.

CS