HERMI

Průmyslové svítidlo

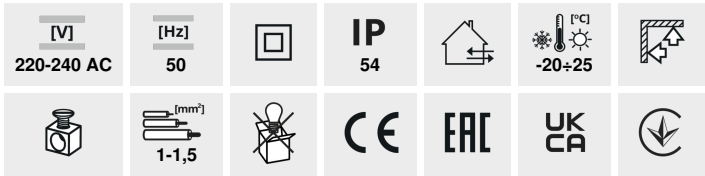

HERMI 7063NB

HERMI 7063NB	**70524**	max 100	GLS/CFL/LED	E27	bílá

Kanlux HERMI je svítidlo s vysokým stupněm ochrany (IP54), což dokazuje, že je chráněno proti prachu a stříkající vodě. Svítidlo je navíc vybaveno kovovou mřížkou, která chrání svítidlo před mechanickým poškozením.

- Materiál korpusu: plast
- Materiál difuzoru: sklo

Změna technický parametrů vyhrazena. Informace uvedené v tomto dokumentu nejsou právně závazné.

HERMI

Průmyslové svítidlo

HERMI 7063NB

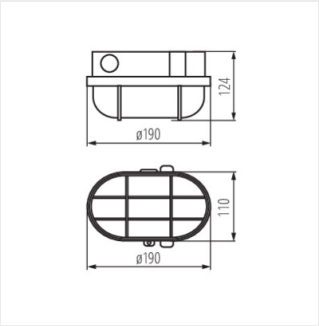

HERMI 7063NB

Změna technický parametrů vyhrazena. Informace uvedené v tomto dokumentu nejsou právně závazné.

CS