MAH LED HI

LED-Feuchtraum-Wannenleuchte

WARRANTY 5 years | IP 65 | up to 150 lm/W | NARODOWY INSTYTUT ZDROWIA PUBLICZNEGO - PIB - PRODUKT Z ATESTEM

[V] 220-240 AC	[Hz] 50	≥15000	[h] 50000	ellipse ≤6x MacAdam	Ra 80	SMD
		IP 65		[°C] -20÷40		IK 08
	[mm²] 1,5÷2,5	0,5m	CE	EAC	PZH	UK CA

MAH LED HI 19W-NW RYF

		[W]	[lm]	Tc [K]	[°]	
MAH LED HI 19W-NW RYF	**22606**	19	2400	4000	110	grau
MAH LED HI 38W-NW RYF	**22607**	38	5000	4000	110	grau
MAH LED HI 48W-NW RYF	**22608**	48	6400	4000	110	grau
MAH LED HI 26W-NW RYF	**22609**	26	3900	4000	110	grau

Kanlux MAH LED HI sind hermetische Leuchten, entworfen für anspruchsvollere Anwender. Sie zeichnen sich durch eine enorme Lichtausbeute von bis zu 150 lm/W aus. Es besteht die Möglichkeit, die Leuchten in einer Reihe zu verbinden, wodurch große Flächen beleuchtet werden können. Bei den MAH LED HI-Leuchten von Kanlux haben wir einen wellenförmigen Diffusor verwendet, der den Lichtstrom erhöht.

- 5 Jahre Garantie gemäß den Bedingungen der Garantieerklärung, die auf der Website verfügbar ist
- Gehäusematerial: PC
- Abdeckungsmaterial: PC

Technische Änderungen vorbehalten. Die in diesem Material enthaltenen Daten sind nicht rechtsverbindlich.

DE

MAH LED HI

LED-Feuchtraum-Wannenleuchte

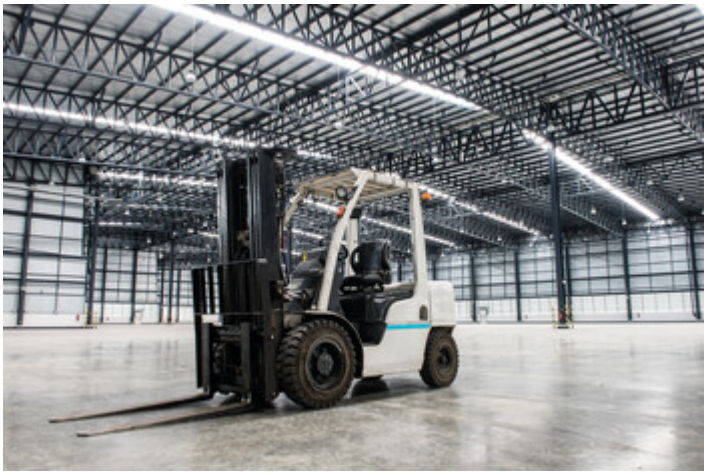

MAH LED HI 19W-NW RYF

MAH LED HI 38W-NW RYF

MAH LED HI 48W-NW RYF

MAH LED HI 26W-NW RYF

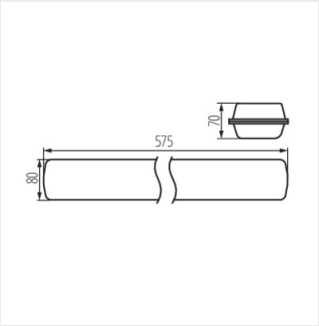

MAH LED HI 19W RYF

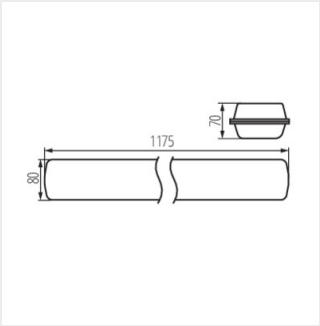

MAH LED HI 38W-NW RYF

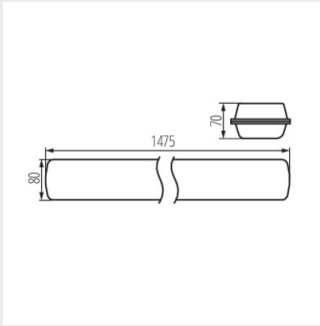

MAH LED HI 48W RYF

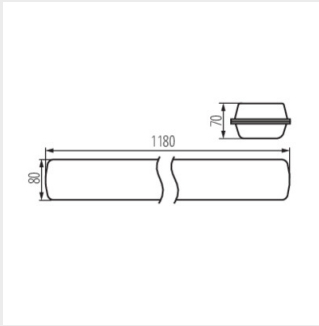

MAH LED HI 26W RYF

Technische Änderungen vorbehalten. Die in diesem Material enthaltenen Daten sind nicht rechtsverbindlich.

DE