TAVO FRAME

Akcesorium oprawy typu downlight

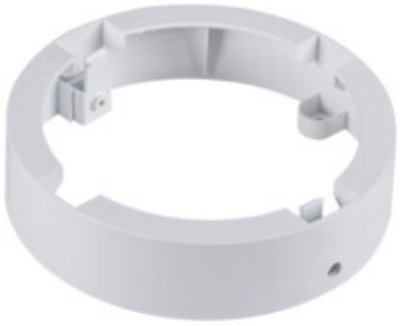

TAVO FRAME DO 12W

TAVO FRAME DO 12W	**36520**	biały
TAVO FRAME DO 18W	**36521**	biały
TAVO FRAME DL 12W	**36522**	biały
TAVO FRAME DL 18W	**36523**	biały

Ramka Kanlux TAVO FRAME umożliwia natynkowy montaż paneli Kanlux TAVO LED w wersji 12W (TAVO FRAME DO 12W i TAVO FRAME DL 12W) i 18W (TAVO FRAME DO 18W i TAVO FRAME DL 18W). Szczelność paneli po montażu to IP20.

- Materiał obudowy: tworzywo sztuczne

Zastrzega się możliwość wprowadzenia zmian technicznych. Dane zawarte w tym katalogu nie są prawnie wiążące.

PL

TAVO FRAME

Akcesorium oprawy typu downlight

TAVO FRAME DO 12W

TAVO FRAME DO 18W

TAVO FRAME DL 12W

TAVO FRAME DL 18W

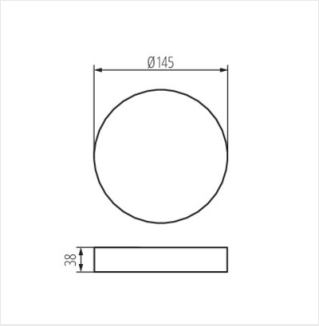

TAVO FRAME DO 12W

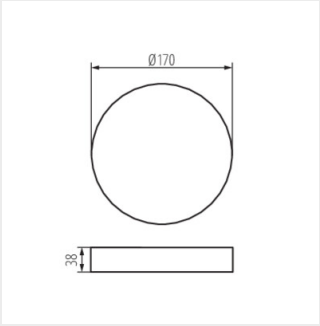

TAVO FRAME DO 18W

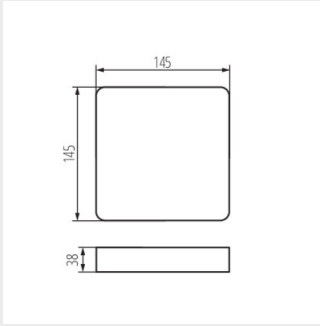

TAVO FRAME DL 12W

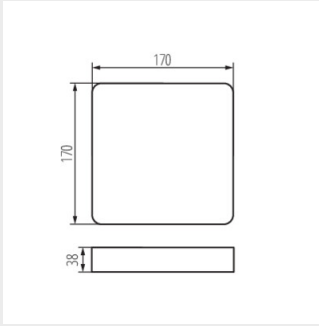

TAVO FRAME DL 18W

Zastrzega się możliwość wprowadzenia zmian technicznych. Dane zawarte w tym katalogu nie są prawnie wiążące.

PL